COMISSÃO DE LICITAÇÃO
Fls. 151
Rubrica

Prefeitura de VARGEM GRANDE

para os transformadores de 30kVA, seção de 25 mm²(3F+N) para os transformadores de 45 kVA, seção de 35 mm² para os transformadores de 75kVA sendo um por fase e um de 25mm² para o condutor neutro (cor azul claro), seção de 70 mm² para o transformadores de 112,5 kVA sendo um por fase e um de 35 mm² para o condutor neutro(cor azul claro) , em eletrodutos de aço zincado por imersão a quente de Ø20mm para os transformadores de 15 kVA, de Ø32mm para os transformadores de 30 kVA, de Ø40mm para os transformadores de 45 kVA, de Ø50mm para os transformadores de 75 kVA e de Ø65mm para os transformadores de 112,5 kVA até a caixa.

Abaixo segue o padrão de cores sugerido para alimentação dos quadros.

- FASE A – COR PRETA;
- FASE B – COR CINZA;
- FASE C – COR VERMELHA;
- NEUTRO – AZUL CLARO OU ABRAÇADEIRA METÁLICA;
- PROTEÇÃO – VERDE OU VERDE-AMARELA;

Proteção e Operação

O transformador será acionado e protegido contra sobre correntes através de chave-fusível com base tipo C, tensão nominal de 13,8 kV e corrente nominal de 300A. Capacidade de interrupção mínima assimétrica de 10 KA e NBI 150 kV.

Para a proteção geral do QGBT será utilizado um disjuntor termomagnético caixa moldada, de 80A, 125A e 175A, para os transformadores de 45kVA, 75kVA e 112,5kVA, respectivamente, corrente máxima de interrupção de 10kA e tensão nominal 600V, Siemens ou similar. Os disjuntores dos transformadores de 15kVA e 30 kVA serão do tipo termomagnético padrão DIN tropicalizados, modelo "diaquick", "biquick" e "triquick" com corrente de ruptura de 3kA e 5kA, 440V, sendo o do primeiro de 63A monopolar e o segundo de 63A tripolar.

Para o QGBT serão instalados, nos bornes de entrada do disjuntor geral, para-raios com as seguintes características: poliméricos, ZnO, sem centelhadores, equipados com desligador

Rômulo Sampaio Maciel
Engenheiro Eletricista
CREA-MA: 111974465-2

RÔMULO SAMPAIO MACIEL
Engenheiro Eletricista
CREA: 111974465-2
CPF: 064.392.833-24

COMISSÃO DE LICITAÇÃO
Fls. 152
Rubrica

automático, corrente nominal de descarga mínima de 25kA, tensão nominal 275V sistema 380/220V.

- Condutores de conexão do DPS

o O comprimento dos condutores destinados a conectar o DPS (ligações fase - DPS, neutro - DPS, DPS – PE e/ou DPS - neutro, dependendo do esquema de conexão) deve ser o mais curto possível, sem curvas ou laços. De preferência, o comprimento total, como ilustrado na figura 1-a, não deve exceder 0,5 m. Se a distância a + b indicada na figura 1- a não puder ser inferior a 0,5 m, pode-se adotar o esquema da figura 1-b.

o Em termos de seção nominal, o condutor das ligações DPS - PE, no caso de DPS instalados no ponto de entrada da linha elétrica na edificação ou em suas proximidades, deve ter seção de no mínimo 4mm² em cobre ou equivalente. Quando esse DPS for destinado à proteção contra sobretensões provocadas por descargas atmosféricas diretas sobre a edificação ou em suas proximidades, a seção nominal do condutor das ligações DPS - PE deve ser de no mínimo 16 mm² em cobre ou equivalente.

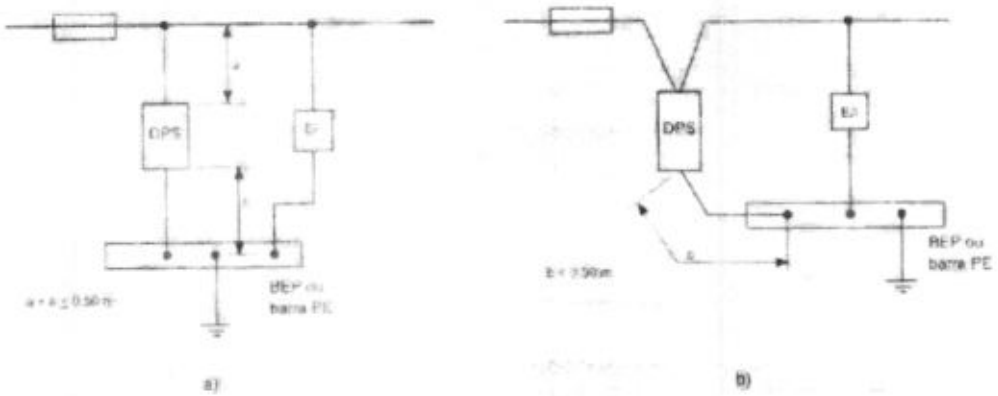

Figura 1. Comprimento máximo total dos condutores de conexão do DPS.

Proteção de alta-tensão

Rômulo Sampaio Maciel
Engenheiro Eletricista
CREA: 111974465-2

RÔMULO SAMPAIO MACIEL
Engenheiro Eletricista
CREA: 111974465-2
CPF: 064.392.833-24

Prefeitura de VARGEM GRANDE

COMISSÃO DE LICITAÇÃO Fls. 153 Rubrica

Proteção feita através de três chaves fusível corta circuito de AT monofásica, com base C 300A, PF 100A, e elo fusível 5H para os transformadores de 112,5 kVa, elo fusível de 3H para os transformadores de 75kVA, elo fusível 2H para os transformadores de 45kVA, 30 kVA e 15 kVA.

A proteção contra sobre tensões será feita utilizando-se para-raios de distribuição polimérico com tensão nominal de 12 KV e corrente nominal de descarga de 10 KA.

ATERRAMENTO

O condutor de aterramento das caixas metálicas situadas na mureta de medição serão de 16mm² (derivado do BEP).

Será instalada uma Barra de Equipotencialização (BEP) na caixa de proteção geral onde deverão ser conectados os seguintes condutores:

- Aterramento;
- Proteções principais;
- Equipotencialidades principais;
- Neutro;
- Ferragens, etc;

A resistência de aterramento será menor ou igual a 10Ω (dez Ohms) em qualquer época do ano. Caso não se atinja o valor mínimo da resistência de aterramento de 10Ω, deverá ser feito o tratamento químico do solo com aterragel ou similares, ou ainda a ampliação da malha de terra, onde as novas hastes terão disposição análoga as existentes.

Serão ligadas a malha de aterramento o neutro do transformador, todas as carcaças de equipamentos e todas as partes normalmente não energizadas do Posto de Transformação.

O condutor de interligação dos para-raios a terra será o mais curto possível, evitando as curvas e os ângulos pronunciados. O condutor de aterramento será firmemente ligado à malha de aterramento por meio de conector transversal ou solda exotérmica.

Rômulo Sampaio Maciel
Engenheiro Eletricista
CREA: 111974465-2

RÔMULO SAMPAIO MACIEL
Engenheiro Eletricista
CREA: 111974465-2
CPF: 064.392.833-24

COMISSÃO DE LICITAÇÃO
Fls. 154
Rubrica

PREFEITURA DE VARGEM GRANDE

O número total de eletrodos de terra deverá ser no mínimo igual a 03 (três). Com eletrodos em linha encravados em caixas de passagem de 30x30x40 cm no solo a uma distância de 3,00 metros um do outro no mínimo, onde a extremidade superior da haste de aterramento terá uma profundidade de 30 centímetros abaixo do nível do solo. Os eletrodos serão interligados através de cabo de cobre nu # 50mm².

Com finalidades de permitir o acesso para fins de inspeção e medição dos valores da resistência de aterramento, existirá 01 (uma) haste protegida com caixa de alvenaria de 30x30x30cm, com tampa de concreto removível, instalada próximo ao poste.

O cabo de cobre nu de interligação das hastes de aterramento deverá estar a uma profundidade mínima de 60 cm e a 1ª haste deverá está distanciada de 80 cm da base do poste.

Os condutores de aterramento deverão ser contínuos, isto é, não deverão ter em série nenhuma parte metálica, ser o mais curto possível, devendo-se evitar curvas e ângulos pronunciados e serão de: - Cabo de cobre nu # 50mm², para interligação das hastes de aterramento; - Serão de 25mm² na descida.

As hastes de aterramento serão de aços revestidos de cobre de diâmetro - 5/8" com 3,00m de comprimento, conforme especificados na EQUATORIAL ENERGIA.

Baixa tensão

O sistema de baixa tensão será alimentado por transformadores trifásico com potência de 30kVA, 45kVA, 75 kVA e 112,5 kVA com tensão secundária de 380/220 Volts, e transformador monofásico de 15 kVA com tensão secundária de 220V. Com cabos de cobre unipolar classe de encordoamento 5, em isolação, 0,6/1kV 90°C–EPR/XLPE, seção de 6 mm²(F+N) para os transformadores de 15kVA, seção de 16 mm²(3F+N) para os transformadores de 30kVA, seção de 25 mm²(3F+N) para os transformadores de 45 kVA, seção de 35 mm² para os transformadores de 75kVA sendo um por fase e um de 25mm² para o condutor neutro (cor azul claro), seção de 70 mm² para o transformadores de 112,5 kVA sendo um por fase e um de 35 mm² para o condutor neutro(cor azul claro) , em eletrodutos de aço zincado por imersão a quente de Ø20mm para os transformadores de 15 kVA, de Ø32mm para os transformadores de 30 kVA, de

Rômulo Sampaio Maciel
Engenheiro Eletricista
CREA: 111974465-2

RÔMULO SAMPAIO MACIEL
Engenheiro Eletricista
CREA: 111974465-2
CPF: 064.392.833-24

COMISSÃO DE LICITAÇÃO
Fls. 155
Rubrica

Ø40mm para os transformadores de 45 kVA, de Ø50mm para os transformadores de 75 kVA e de Ø65mm para os transformadores de 112,5 kVA até a caixa.

Abaixo segue o padrão de cores sugerido para alimentação dos quadros.

- FASE A – COR PRETA;
- FASE B – COR CINZA;
- FASE C – COR VERMELHA;
- NEUTRO – AZUL CLARO OU ABRAÇADEIRA METÁLICA;
- PROTEÇÃO – VERDE OU VERDE-AMARELA;

Medição

A medição nos posto de transformadores de 45kVA e abaixo deles serão feitas de forma direta por medidor da concessionária, sendo instalados na caixa de medição em mureta localizada ao lado do poste DT 11/300kgf, a não ser nos postos de 15 kVA que será ficada no próprio poste em caixa para medidor assim como recomenda a NT – 002 EQUATORIAL. A queda de tensão da baixa do transformador até a medição terá um percentual de no máximo 2%.

Já a medição nos postos de transformação de 75 kVA e 112,5 kVA serão de medição única em baixa tensão do tipo indireta através de T.C., conforme padrão EQUATORIAL ENERGIA, todos os equipamentos serão abrigados em caixas apropriadas conforme normas da concessionária. A medição de energia será do tipo (Grupo B) não havendo a necessidade de contratar uma demanda, que será a mais aplicável ao tipo de utilização do estabelecimento. Os equipamentos de medição de energia, medidor, TC's e TP's e seus respectivos quadros serão instalados na mureta localizada no poste DT 11/300kgf. A queda de tensão da baixa do transformador até a medição terá um percentual de no máximo 2%.

Ferragens e demais materiais

Todas as ferragens utilizadas nas estruturas e nos postos de transformação serão galvanizadas a fogo e os demais materiais assim como as ferragens deverão ser padronizadas conforme normas EQUATORIAL ENERGIA

Rômulo Sampaio Maciel
Engenheiro Eletricista
CREA: 111974465-2

RÔMULO SAMPAIO MACIEL
Engenheiro Eletricista
CREA: 111974465-2
CPF: 064.392.833-24

COMISSÃO DE LICITAÇÃO
Fls: 156
Rubrica

Prefeitura de VARGEM GRANDE

Proteção contra riscos de explosão

Todas as partes das instalações elétricas da baixa tensão devem ser projetadas, executadas e conservadas de forma a prevenir os riscos de incêndios e explosões, atendendo especificamente ao estabelecido na NBR 9883.

Os ambientes das instalações elétricas que apresentam riscos de incêndios devem ter proteção contra incêndio e sinalização de segurança, de acordo com as prescrições estabelecidas pela NBR 5410 (NB-3).

Os extintores de incêndio, nas instalações elétricas, devem ser do tipo dióxido de carbono, pó químico seco, ou outro elemento não condutor de eletricidade, nas capacidades estabelecidas pela NR-23, sendo a extinção de incêndio com sistema fixo de água nebulizada restritos a equipamentos (transformadores, disjuntores, capacitores) a grande volume de óleo, de acordo com NBR 8674

LIMPEZA DA OBRA

- **Limpeza da Obra**

A obra será entregue em perfeito estado de limpeza e conservação, devendo apresentar funcionamento perfeito em todas as suas instalações, equipamentos e aparelhos.

Rômulo Sampaio Maciel
Engenheiro Eletricista
CREA-MA: 111974465-2

RÔMULO SAMPAIO MACIEL
Engenheiro Eletricista
CREA: 111974465-2
CPF: 064.392.833-24

COMISSÃO DE LICITAÇÃO
Fls. 152
Rubrica

COMPOSIÇÃO DE BDI (%)

* Para cálculo do BDI, deverá ser adotada a seguinte fórmula:

BDI= (((1+AC+S+R+G)*(1+DF)*(1+L))/(1-I))-1

Onde:

AC	ADMINISTRAÇÃO CENTRAL
DF	DESPESAS FINANCEIRAS
R	SEGURO, RISCO E GARANTIA DO EMPREENDIMENTO
L	LUCRO
I	TRIBUTOS

ITEM	DISCRIMINAÇÃO	(%)
AC	**ADMINISTRAÇÃO CENTRAL**	
	Administração central	3,00%
	Total AC =	**3,00%**
DF	**DESPESAS FINANCEIRAS**	
	Despesas financeiras	0,59%
	Total DF =	**0,59%**
S, R e G	**SEGURO, RISCO E GARANTIA DO EMPREENDIMENTO**	
	taxa de seguros	0,40%
	taxa de riscos	0,97%
	taxa de garantias	0,40%
	Total R=	**1,77%**
L	**LUCRO**	
	Lucro bruto	6,16%
	Total L =	**6,16%**
I	**TRIBUTOS**	
	PIS	0,65%
	COFINS	3,00%
	ISSQN	5,00%
	CPRB	4,50%
	Total I =	**13,15%**
	TOTAL (BDI) =	**28,82%**

Rômulo Sampaio Maciel
Engenheiro Eletricista
CREA-MA 111974465-2

RÔMULO SAMPAIO MACIEL
ENGENHEIRO ELETRICISTA
CREA: 111974465-2

COMISSÃO DE LICITAÇÃO
Fls. 188
Rubrica

ENCARGOS SOCIAIS SOBRE PREÇOS DA MÃO DE OBRA HORISTA E MENSALISTA - COM DESONERAÇÃO			
CÓDIGO	DESCRIÇÃO	HORISTA %	MENSALISTA %
	GRUPO A		
A1	INSS	0,00	0,00
A2	SESI	1,50	1,50
A3	SENAI	1,00	1,00
A4	INCRA	0,20	0,20
A5	SEBRAE	0,60	0,60
A6	SALÁRIO EDUCAÇÃO	2,50	2,50
A7	SEGURO CONTRA ACIDENTES DE TRABALHO	3,00	3,00
A8	FGTS	8,00	8,00
A9	SECONCI	1,00	1,00
A	TOTAL	17,80	17,80
	GRUPO B		
B1	REPOUSO SEMANAL REMUNERADO	17,87	0,00
B2	FERIADOS	3,95	0,00
B3	AUXÍLIO ENFERMIDADE	0,86	0,67
B4	13º SALÁRIO	10,70	8,33
B5	LICENÇA PATERNIDADE	0,07	0,06
B6	FALTAS JUSTIFICADAS	0,71	0,56
B7	DIAS DE CHUVAS	1,46	0,00
B8	AUXÍLIO ACIDENTE DE TRABALHO	0,11	0,08
B9	FÉRIAS GOZADAS	14,04	10,93
B10	SALÁRIO MATERNIDADE	0,03	0,03
B	TOTAL	49,80	20,66
	GRUPO C		
C1	AVISO PRÉVIO INDENIZADO	4,44	3,46
C2	AVISO PRÉVIO TRABALHADO	0,10	0,08
C3	FÉRIAS (INDENIZADAS)	0,00	0,00
C4	DEPÓSITO RESCISÃO SEM JUSTA CAUSA	3,94	3,07
C5	INDENIZAÇÃO ADICIONAL	0,37	0,29
C	TOTAL	8,85	6,90
	GRUPO D		
D1	REINCIDÊNCIA DE GRUPO A SOBRE GRUPO B	6,99	3,68
D2	REINCIDÊNCIA DE GRUPO A SOBRE AVISO PRÉVIO TRABALHADO E REINCIDÊNCIA DO FGTS SOBRE AVISO PRÉVIO INDENIZADO	0,42	0,29
D	TOTAL	7,42	3,97
	TOTAL (A+B+C+D)	83,87	49,33

Rômulo Sampaio Maciel
Engenheiro Eletricista
CREA: 111974465-2

RÔMULO SAMPAIO MACIEL
ENGENHEIRO ELETRICISTA
CREA: 111974465-2

COMISSÃO DE LICITAÇÃO
Fls. 159
Rubrica

PREFEITURA MUNICIPAL DE VARGEM GRANDE/ MA

OBJETO:REGISTRO DE PREÇOS PARA CONTRATAÇÃO DE SERVIÇOS DE IMPLANTAÇÃO DE SUBESTAÇÕES AÉREAS NO MUNICÍPIO DE VARGEM GRANDE/MA

MEMÓRIA DE CÁLCULO

1.0 SERVIÇOS INICIAIS

1.1 Aquisição e assentamento de placa da obra

2	x	3	=	**6**	**m²**

3.0 SUBESTAÇÕES AÉREAS

* Ver detalhes da subestação em projeto (em anexo)

4.0 LIMPEZA DA OBRA

4.1 Limpeza geral da obra

Extensão	x	largura	=	Área	m²
5,00		2,00		10,00	
			ΣA =	**10,00**	**m²**

Rômulo Sampaio Maciel
Engenheiro Eletricista
CREA-MA: 111974465-2

RÔMULO SAMPAIO MACIEL
ENGENHEIRO ELETRICISTA
CREA 111974465-2

COMISSÃO DE LICITAÇÃO
Fls 180
Rubrica

PREFEITURA MUNICIPAL DE VARGEM GRANDE/ MA
OBJETO:REGISTRO DE PREÇOS PARA CONTRATAÇÃO DE SERVIÇOS DE IMPLANTAÇÃO DE SUBESTAÇÕES AÉREAS NO MUNICÍPIO DE VARGEM GRANDE/MA
REFERÊNCIA - DATA BASE :SINAPI DESONERADO - SETEMBRO 2022/ORSE - AGOSTO 2022/AGETOP - SETEMBRO 2022/SEINFRA - 027
BDI=28,82% Encargos Sociais=83,87%
LOCAL: VARGEM GRANDE

PLANILHA RESUMO

ITEM	DESCRIÇÃO		VALOR
1.0	OBJETO:REGISTRO DE PREÇOS PARA CONTRATAÇÃO DE SERVIÇOS DE IMPLANTAÇÃO DE	R$	2.715.122,98
	TOTAL GERAL DA PLANILHA		**R$ 2.715.122,98**

Importa o presente orçamento em:
dois milhões, setecentos e quinze mil, cento e vinte e dois reais e noventa e oito centavos

VARGEM GRANDE/ MA, 04 de novembro de 2022

Rômulo Sampaio Maciel
Engenheiro Eletricista
CREA MA 111974465-2

RÔMULO SAMPAIO MACIEL
ENGENHEIRO ELETRICISTA
CREA/MA 111974465-2

COMISSÃO DE LICITAÇÃO
Fls. 161
Rubrica

PREFEITURA MUNICIPAL DE VARGEM GRANDE/ MA
OBJETO:REGISTRO DE PREÇOS PARA CONTRATAÇÃO DE SERVIÇOS DE IMPLANTAÇÃO DE SUBESTAÇÕES AÉREAS NO MUNICÍPIO DE VARGEM GRANDE/MA
REFERÊNCIA - DATA BASE :SINAPI DESONERADO - SETEMBRO 2022/ORSE - AGOSTO 2022/AGETOP - SETEMBRO 2022/SEINFRA - 027
BDI:28,82%

Encargos Sociais=83,87%

ITEM	DESCRIÇÃO	UND	QUANT.	REFERÊNCIA	Preço Unitário sem BDI	Preço Unitário com BDI	PREÇO TOTAL
1.0	SERVIÇOS INICIAIS						92.392,65
1.1	Aquisição e assentamento de placa de obra	m²	135,00	CPU 001	531,28	684,39	92.392,65
2.0	ADMINISTRAÇÃO E MOBILIZAÇÃO						110.061,98
2.1	Mobilização e desmomilização de equipamento	und	70,00	CPU 002	424,35	546,65	38.265,50
2.2	Administração local	mês	12,00	CPU 003	4.644,50	5.983,04	71.796,48
3.0	SUBESTAÇÕES AÉREAS						2.511.687,35
3.1	Subestação aérea 112,5 kva completa em poste de concreto duplo t 11/600	un	15,00	CPU 004	45.316,19	58.376,32	875.644,80
3.2	Subestação aérea 75 kva completa em poste de concreto duplo t 11/300	un	5,00	CPU 005	37.667,18	48.522,86	242.614,30
3.3	Subestação aérea 45 kva completa em poste de concreto duplo t 11/300	un	20,00	CPU 006	22.758,75	29.317,82	586.356,40
3.4	Subestação aérea 30 kva completa em poste de concreto duplo t 11/300	un	15,00	CPU 007	21.302,67	27.442,10	411.631,50
3.5	Subestação aérea monofásica 15 kva completa em poste de concreto duplo t 11/300 em área rural	un	15,00	CPU 008	20.464,75	26.362,69	395.440,35
4.0	LIMPEZA DA OBRA						981,00
4.1	Limpeza geral da obra	m²	300,00	CPU 009	2,54	3,27	981,00
	TOTAL GERAL						R$ 2.715.122,98

Importa o presente orçamento em:

R$ 2.715.122,98

dois milhões, setecentos e quinze mil, cento e vinte e dois reais e noventa e oito centavos

VARGEM GRANDE/ MA, 04 de novembro de 2022

Rômulo Sampaio Maciel
Engenheiro Eletricista
CREA: 111974465-2

RÔMULO SAMPAIO MACIEL
ENGENHEIRO ELETRICISTA
CREA: 111974465-2

COMISSÃO DE LICITAÇÃO
Fls. 162
Rubrica

PREFEITURA MUNICIPAL DE VARGEM GRANDE/MA

Planilha: 1.15

OBJETO: REGISTRO DE PREÇOS PARA CONTRATAÇÃO DE SERVIÇOS DE IMPLANTAÇÃO DE ILUMINAÇÃO LED ATENDENDO AO MUNICÍPIO DE VARGEM GRANDE/MA - Exercício Vigente: 2026/2027

REFERÊNCIA: DATA BASE: SINAPI DESONERADO - SETEMBRO/ 2025 - CÓDIGO 2025 HELTOR - SETEMBRO 2025/SINTRA - 027

BDI: 25,02%

RELATÓRIO DE COMPOSIÇÃO DE PREÇOS UNITÁRIOS

CPU 001 — Fornecimento e assentamento de grama de rolo — UNID — 100

CÓDIGO	MÃO-DE-OBRA	UN	QTD	CUSTO UNIT	CUSTO TOTAL
[illegible]	[illegible]	[illegible]	2,00	14,47	28,94
[illegible]	[illegible]	[illegible]	1,00	16,63	16,63
	MATERIAL				
[illegible]	[illegible] PREMIADA	M²	0,05	64,42	3,47
[illegible]	[illegible]	M	1,00	8,05	8,05
[illegible]	[illegible]	M³	4,00	11,73	46,94
[illegible]	[illegible]	M³	1,00	425,00	425,00
[illegible]	[illegible]	KG	8,11	29,19	2,11

RESUMO DA COMPOSIÇÃO

EQUIPAMENTO	MÃO-DE-OBRA	MATERIAL	SERV. TERCEIRO	CUSTO TOTAL
0,00	[illegible]	488,71	0,00	488,38

CPU 002 — Instalação e reinstalação de equipamento — UNID — 1000

CONFIGURAÇÃO: ANALÍTICA

CÓDIGO	MÃO-DE-OBRA	UN	QTD	CUSTO UNIT	CUSTO TOTAL
[illegible]	[illegible]	H	1,00	15,62	15,62
	EQUIPAMENTO				
E_00[illegible]	[illegible]	H	1,00	408,75	408,75

RESUMO DA COMPOSIÇÃO

EQUIPAMENTO	MÃO-DE-OBRA	MATERIAL	SERV. TERCEIRO	CUSTO TOTAL
408,75	[illegible]	0,00	0,00	408,88

CONFIGURAÇÃO: [illegible]

CÓDIGO	MÃO-DE-OBRA	UN	QTD	CUSTO UNIT	CUSTO TOTAL
[illegible]	[illegible]	H	1,00	15,62	15,62
	EQUIPAMENTO				
[illegible]	[illegible]	UN	[illegible]	[illegible]	311,34
[illegible]	[illegible]	L	25,00	6,77	169,49
[illegible]	[illegible]	KG	0,75	11,64	8,14

RESUMO DA COMPOSIÇÃO

EQUIPAMENTO	MÃO-DE-OBRA	MATERIAL	SERV. TERCEIRO	CUSTO TOTAL
328,11	[illegible]	0,00	0,00	408,75

CPU 003 — Administração local — UNID — 1400

CÓDIGO	MÃO-DE-OBRA	UN	QTD	CUSTO UNIT	CUSTO TOTAL
[illegible]	[illegible]	H	50,00	91,88	4594,00

EQUIPAMENTO	MÃO-DE-OBRA	MATERIAL	SERV. TERCEIRO	CUSTO TOTAL
[illegible]	4594,00	0,00	0,00	5744,00

CPU 004 — Substituição [illegible] completa por poste de concreto duplo [illegible] — UNID — 1000

CONFIGURAÇÃO: ANALÍTICA

CÓDIGO	MÃO-DE-OBRA	UN	QTD	CUSTO UNIT	CUSTO TOTAL
[illegible]	[illegible]	H	80,00	14,47	115,76
[illegible]	[illegible]	H	80,00	19,08	152,64
	EQUIPAMENTO				
[illegible]	[illegible]	CHT	1,25	369,34	461,68
	MATERIAL				
[illegible]	[illegible]	M³	0,11	[illegible]	[illegible]
[illegible]	[illegible]	M³	0,80	[illegible]	[illegible]
[illegible]	[illegible]	UND	1,00	[illegible]	[illegible]
[illegible]	[illegible]	KG	0,80	17,28	14,04
[illegible]	[illegible]	KG	0,50	14,90	10,45
[illegible]	[illegible]	UND	1,00	104,23	104,23
[illegible]	[illegible]	KG	10,00	11,30	113,00
[illegible]	[illegible]	UND	5,00	186,17	930,85
[illegible]	[illegible]	UND	3,00	5,18	15,30
[illegible]	[illegible]	KG	0,50	91,98	45,99
[illegible]	[illegible]	KG	0,50	19,04	9,52
[illegible]	[illegible]	UND	10,00	1,31	13,10
[illegible]	[illegible]	KG	0,10	204,00	20,40
[illegible]	[illegible]	M	1,00	17,17	17,17
[illegible]	[illegible]	M	15,00	24,45	366,75
[illegible]	[illegible]	M	15,00	32,00	480,00
[illegible]	[illegible]	M	45,00	69,90	3145,50
[illegible]	[illegible]	UND	1,00	137,60	137,60
[illegible]	[illegible]	UND	1,00	605,31	605,31
[illegible]	[illegible]	UND	5,00	45,12	230,50

Rômulo Sampaio Maciel
Rômulo Sampaio Maciel
Engenheiro Eletricista
CREA-MA: 111974455-2

RÔMULO SAMPAIO MACIEL
ENGENHEIRO ELETRICISTA
CREA: 111974455-2

COMISSÃO DE LICITAÇÃO
Fls. 163
Rubrica

Rômulo Sampaio Maciel
Engenheiro Eletricista
CREA-MA: 111974465-2

RÔMULO SAMPAIO MACIEL
ENGENHEIRO ELETRICISTA
CREA: 111974465-2

COMISSÃO DE LICITAÇÃO
Fls. 164
Rubrica

INSTITUTO MUNICIPAL DE VARGEM GRANDE/SP

Planilha : 01

CEM DO MUNICÍPIO DE VARGEM GRANDE/SP

Empresa: Toshiba 40.227/0

REFERÊNCIA - DATA BASE: SINAPI DESONERADO - REFERENCIA 02/2025 - [illegible] - BDI: 25,00

ID: 24,879

REFORMA DO CEMITÉRIO MUNICIPAL DE SÃO PEDRO DA MATANHA

[illegible]	[illegible]	un	1,00	[illegible]	[illegible]
[illegible]	[illegible]	M3	0,07	17,24	1,21
[illegible]	[illegible]	M3	0,30	34,46	10,41
[illegible]	[illegible]	UNI	1,00	134,23	134,23
[illegible]	[illegible]	M	15,00	21,00	315,00
[illegible]	[illegible]	UNI	1,00	130,57	130,57
[illegible]	[illegible]	UNI	1,00	9,15	23,18
[illegible]	[illegible]	KG	0,50	91,58	45,79
[illegible]	[illegible]	KG	0,50	18,95	9,47
[illegible]	[illegible]	UNI	30,00	3,31	99,30
[illegible]	[illegible]	KG	0,32	204,80	65,54
[illegible]	[illegible]	M	5,00	17,15	85,75
[illegible]	[illegible]	M	12,00	24,45	293,35
[illegible]	[illegible]	M	14,00	23,84	333,76
[illegible]	[illegible]	M	40,00	32,00	1280,00
[illegible]	[illegible]	UND	1,00	137,62	137,62
[illegible]	[illegible]	UND	1,00	669,31	669,31
[illegible]	[illegible]	UNI	5,00	46,10	230,50
[illegible]	[illegible]	UND	4,00	10,38	41,50
[illegible]	[illegible]	UNI	3,00	80,41	241,23
[illegible]	[illegible]	UND	3,00	11,51	34,53
[illegible]	[illegible]	UND	2,00	21,88	43,76
[illegible]	[illegible]	M	8,00	87,94	703,54
[illegible]	[illegible]	UND	1,00	2010,97	2010,97
[illegible]	[illegible]	UND	4,00	13,24	53,94
[illegible]	[illegible]	UND	7,00	23,69	165,83
[illegible]	[illegible]	UND	1,00	3,23	3,23
[illegible]	[illegible]	UNI	2,00	2,06	4,12
[illegible]	[illegible]	UNI	3,00	2,83	8,49
[illegible]	[illegible]	UND	8,00	17,15	137,20
[illegible]	[illegible]	UND	4,00	14,69	58,76
[illegible]	[illegible]	UND	4,00	12,79	51,16
[illegible]	[illegible]	UND	1,00	28,61	28,61
[illegible]	[illegible]	UND	3,00	19,98	59,94
[illegible]	[illegible]	UND	4,00	5,78	23,04
[illegible]	[illegible]	UND	8,00	23,81	190,48
[illegible]	[illegible]	UND	3,00	298,30	894,90
[illegible]	[illegible]	UND	3,00	18,99	56,97
[illegible]	[illegible]	UND	3,00	390,00	1170,00
[illegible]	[illegible]	UND	3,00	23,00	69,00
[illegible]	[illegible]	UND	4,00	23,44	93,76
[illegible]	[illegible]	UND	1,00	37,50	293,70
[illegible]	[illegible]	UND	5,00	7,56	37,80
[illegible]	[illegible]	UND	1,00	389,56	389,56
[illegible]	[illegible]	UND	1,00	1896,00	1896,00
[illegible]	[illegible]	UND	1,00	2343,29	2343,29

RESUMO DA COMPOSIÇÃO

[illegible]	[illegible]	[illegible]	[illegible]	[illegible]
12279	[illegible]	[illegible]	5,00	[illegible]

COMPOSIÇÃO ANALÍTICA

CÓDIGO	MÃO-DE-OBRA	UN	QTD	CUSTO UNIT	CUSTO TOTAL
[illegible]	[illegible]	H	[illegible]	[illegible]	[illegible]
[illegible]	[illegible]	H	[illegible]	[illegible]	[illegible]
[illegible]	[illegible]	H	[illegible]	[illegible]	[illegible]
[illegible]	[illegible]	H	[illegible]	[illegible]	[illegible]
[illegible]	[illegible]	H	[illegible]	[illegible]	[illegible]
[illegible]	[illegible]	H	[illegible]	[illegible]	[illegible]
	MATERIAL				
[illegible]	[illegible]	M³	[illegible]	[illegible]	[illegible]
[illegible]	[illegible]	KG	[illegible]	[illegible]	[illegible]
[illegible]	[illegible]	KG	[illegible]	[illegible]	[illegible]
[illegible]	[illegible]	M³	[illegible]	[illegible]	[illegible]
[illegible]	[illegible]	M³	[illegible]	[illegible]	[illegible]
[illegible]	[illegible]	M	[illegible]	[illegible]	[illegible]
[illegible]	[illegible]	M	[illegible]	[illegible]	[illegible]
[illegible]	[illegible]	M³	[illegible]	[illegible]	[illegible]
[illegible]	[illegible]	M	[illegible]	[illegible]	[illegible]
[illegible]	[illegible]	KG	[illegible]	[illegible]	[illegible]
[illegible]	[illegible]	UND	[illegible]	[illegible]	[illegible]
[illegible]	[illegible]	M²	[illegible]	[illegible]	[illegible]
[illegible]	[illegible]	M	[illegible]	[illegible]	[illegible]
[illegible]	[illegible]	KG	[illegible]	[illegible]	[illegible]
[illegible]	[illegible]	L	[illegible]	[illegible]	[illegible]
[illegible]	[illegible]	L	[illegible]	[illegible]	[illegible]
[illegible]	[illegible]	UND	[illegible]	[illegible]	[illegible]
[illegible]	[illegible]	M²	[illegible]	[illegible]	[illegible]

[illegible] CÓDIGO [illegible] MATERIAL [illegible] CUSTO TOTAL

Rômulo Sampaio Maciel
Engenheiro Eletricista
CREA-MA 11197/D65-2

RÔMULO SAMPAIO MACIEL
ENGENHEIRO ELETRICISTA
CREA 11197/D65-2

COMISSÃO DE LICITAÇÃO
Fls. 165
Rubrica

Rômulo Sampaio Maciel
Engenheiro Eletricista
CREA-MA: 1119

RÔMULO SAMPAIO MACIEL
ENGENHEIRO ELETRICISTA

COMISSÃO DE LICITAÇÃO
Fls. 166
Rubrica

Rômulo Sampaio Maciel

Rômulo Sampaio Maciel
Engenheiro Eletricista
CREA-MA 111974468-2

COMISSÃO DE LICITAÇÃO
Fls. 167
Rubrica

[illegible]

[illegible] Encargos Sociais 82,87%

[illegible]

CÓDIGO	MÃO DE OBRA	UN	QTD	CUSTO UNIT	CUSTO TOTAL
88316	[illegible]	H	13,5475000	19,41	295,22
[illegible]	[illegible]	H	4,3940000	18,63	81,72
88309	[illegible]	H	1,6250000	18,75	30,00
88309	[illegible]	H	25,3380000	18,67	481,31
101444	[illegible]	H	4,3060000	25,94	111,52
88316	[illegible]	H	17,6630000	14,47	257,64
88317	[illegible]	H	1,8950000	18,85	34,09
	MATERIAL				
370	[illegible]	M³	0,8123740	45,00	19,80
1106	[illegible]	KG	31,1154000	0,81	35,07
25398	[illegible]	KG	137,8985500	0,91	125,28
4721	[illegible]	M³	0,0410885	77,25	3,25
4718	[illegible]	M³	0,0410885	77,80	3,27
4505	[illegible]	M	4,3432000	5,50	23,75
5017	[illegible]	M	4,1400000	18,50	76,81
1347	[illegible]	M²	0,0884000	74,45	11,22
2195	[illegible]	M	4,0000000	3,14	12,56
10	[illegible]	KG	22,1750000	10,55	233,89
7271	[illegible]	UND	313,0000000	0,85	265,87
7175	[illegible]	M²	1,5000000	1,31	1,96
5061	[illegible]	KG	0,8150000	22,71	18,50
43132	[illegible]	KG	0,4550000	15,65	7,71
1082	[illegible]	L	0,6720000	8,66	5,83
40829	[illegible]	L	1,8634000	31,58	58,83
3087	[illegible]	L	0,9913000	8,57	8,55
7307	[illegible]	UND	5,8100000	0,94	5,47
4061	[illegible]	KG	5,4430000	5,03	27,42

[illegible]	[illegible]	[illegible]	[illegible]	CUSTO TOTAL
	743,00	589,43	0,00	3046,09

CPU 009 Substituição de [illegible] UND

[illegible]	Planilha: 15	
	UND	
	1/2	

CÓDIGO	MÃO DE OBRA	UN	QTD	CUSTO UNIT	CUSTO TOTAL
88316	[illegible]	H	88,00	14,47	1217,00
88264	[illegible]	H	80,00	19,09	1527,20
	EQUIPAMENTO				
5928	[illegible]	CHP	0,86	383,74	330,10
	MATERIAL				
100679	[illegible]	M³	0,15	301,13	45,17
94963	[illegible]	M³	0,14	447,43	52,11
41394	[illegible]	UND	1,00	1162,61	1162,61
92056	[illegible]	M²	0,60	57,89	35,34
94995	[illegible]	M²	0,30	44,70	14,41
7576	[illegible]	UND	1,00	184,23	184,23
867	[illegible]	M	20,00	51,80	519,00
1378	[illegible]	UND	5,00	130,57	652,85
11271	[illegible]	UND	1,00	9,50	9,50
436	[illegible]	KG	0,10	51,98	45,09
49386	[illegible]	KG	0,50	19,03	9,51
13348	[illegible]	UND	10,00	1,31	13,50
868	[illegible]	M	30,00	24,41	712,50
[illegible]	[illegible]	M	60,00	6,07	364,20
93000	[illegible]	UND	1,00	137,62	137,62
93004	[illegible]	UND	1,00	889,31	889,31
426	[illegible]	UND	5,00	46,19	230,95
11801	[illegible]	UND	4,00	10,80	43,20
38104	[illegible]	UND	3,00	80,41	241,23
402	[illegible]	UND	4,00	11,31	46,53
2661	[illegible]	UND	2,00	3,91	7,82
21128	[illegible]	M	9,00	8,00	72,00
[illegible]	[illegible]	UND	1,00	10000,00	10000,00
[illegible]	[illegible]	UND	3,00	17,35	76,76
1058	[illegible]	UND	1,00	1,76	1,76
470	[illegible]	UND	8,00	17,21	137,65
430	[illegible]	UND	4,00	14,69	58,76
432	[illegible]	UND	4,00	12,79	51,16
39461	[illegible]	UND	1,00	38,61	38,61
421	[illegible]	UND	3,00	16,98	50,94
442	[illegible]	UND	4,00	5,76	23,04
11780	[illegible]	UND	4,00	25,85	103,40
[illegible]	[illegible]	UND	2,00	268,30	536,60
[illegible]	[illegible]	UND	1,00	11,00	11,00
[illegible]	[illegible]	UND	1,00	390,00	390,00
[illegible]	[illegible]	UND	2,00	35,00	70,00

Rômulo Sampaio Maciel
Rômulo Sampaio Maciel
Engenheiro Eletricista
CREA-MA: 111974465-2

RÔMULO SAMPAIO MACIEL
ENGENHEIRO ELETRICISTA
CREA: 111974465-2

COMISSÃO DE LICITAÇÃO
Fls. 66
Rubrica

[illegible]

[illegible]

[illegible]

[illegible]

[illegible]	[illegible]	[illegible]	2,00	24,40	48,80
[illegible]	[illegible]	[illegible]	1,00	18,70	18,70
[illegible]	[illegible]	[illegible]	1,00	85,78	85,78

[illegible]

[illegible]	[illegible]	[illegible]	[illegible]	[illegible]
[illegible]	[illegible]	[illegible]	[illegible]	[illegible]

[illegible]	LIMPEZA DA OBRA		UND	[illegible]

[illegible]	[illegible]	[illegible]	[illegible]	[illegible]

[illegible]

CÓDIGO	[illegible]	[illegible]	[illegible]	[illegible]	[illegible]
[illegible]	[illegible]	[illegible]	[illegible]	[illegible]	[illegible]

[illegible]	[illegible]	[illegible]	[illegible]	[illegible]
[illegible]	[illegible]	[illegible]	[illegible]	[illegible]

Rômulo Sampaio Maciel
Engenheiro Eletricista
CREA [illegible]

RÔMULO SAMPAIO MACIEL
ENGENHEIRO ELETRICISTA
CREA [illegible]

PREFEITURA MUNICIPAL DE VARGEM GRANDE/ MA
OBJETO:REGISTRO DE PREÇOS PARA CONTRATAÇÃO DE SERVIÇOS DE IMPLANTAÇÃO DE SUBESTAÇÕES AEREAS NO MUNICIPIO DE VARGEM GRANDE/MA
REFERÊNCIA - DATA BASE :SINAPI DESONERADO - SETEMBRO 2022/ORSE - AGOSTO 2022/AGETOP - SETEMBRO 2022/SEINFRA - 027
BDI:28,82%

COMISSÃO DE LICITAÇÃO
Fls 169
Rubrica

Encargos Sociais 83,87%

CURVA ABC

ITEM	DESCRIÇÃO	UND	PREÇO TOTAL	% DO SUBITEM	% DO SUBITEM ACUMULADO	CLASSIFICAÇÃO
3.1	Subestação aérea 112,5 kva completa em poste de concreto duplo T 11/600	un	875.644,80	32,25%	32,25%	A
3.3	Subestação aérea 45 kva completa em poste de concreto duplo T 11/300	un	586.356,40	21,60%	53,85%	A
3.4	Subestação aérea 30 kva completa em poste de concreto duplo T 11/300	un	411.631,50	15,16%	69,01%	A
3.5	Subestação aérea monofásica 15 kva completa em poste de concreto duplo T 11/300 em área rural	un	395.440,35	14,56%	83,57%	B
3.2	Subestação aérea 75 kva completa em poste de concreto duplo T 11/300	un	242.614,30	8,94%	92,51%	B
1.1	Aquisição e assentamento de placa da obra	m²	92.392,65	3,40%	95,91%	C
2.2	Administração local	mês	71.796,48	2,64%	98,55%	C
2.1	Mobilização e desmobilização de equipamento	und	38.265,50	1,41%	99,96%	C
4.1	Limpeza geral da obra	m²	981,00	0,04%	100,00%	C
	TOTAL DE A+B+C		**2.715.122,98**			

Importa o presente orçamento em: dois milhões, setecentos e quinze mil, cento e vinte e dois reais e noventa e oito centavos

Romulo Sampaio Maciel
Engenheiro Eletricista
CREA-MA 111974465-2

ROMULO SAMPAIO MACIEL
ENGENHEIRO ELETRICISTA
CREA: 111974465-2

PREFEITURA MUNICIPAL DE VARGEM GRANDE/ MA
OBJETO:REGISTRO DE PREÇOS PARA CONTRATAÇÃO DE SERVIÇOS DE IMPLANTAÇÃO DE SUBESTAÇÕES AÉREAS NO MUNICIPIO DE VARGEM GRANDE/MA.
REFERÊNCIA DATA BASE :SINAPI DESONERADO - SETEMBRO 2022/ORSE - AGOSTO 2022/AGETOP SETEMBRO 2022/SEINFRA - 027
BDI:28,82%

Encargos Sociais=83,87%

CRONOGRAMA FÍSICO - FINANCEIRO

ITEM	DISCRIMINAÇÃO DA ETAPA	VALOR (R$)	%	MÊS(S) 1º	2º	3º	4º	5º	6º	7º	8º	9º	10º	11º	12º
1.0	SERVIÇOS INICIAIS	92.391,65	3,40	8,40%	8,40%	8,30%	8,30%	8,30%	8,30%	8,30%	8,30%	8,30%	8,30%	8,40%	8,40%
2.0	ADMINISTRAÇÃO E MOBILIZAÇÃO	110.061,98	4,05	8,40%	8,40%	8,30%	8,30%	8,30%	8,30%	8,30%	8,30%	8,30%	8,30%	8,40%	8,40%
3.0	SUBESTAÇÕES AÉREAS	2.513.687,31	92,58	8,40%	8,40%	8,30%	8,30%	8,30%	8,40%	8,30%	8,30%	8,30%	8,30%	8,40%	8,40%
4.0	LIMPEZA DA OBRA	981,00	0,04	8,40%	8,40%	8,30%	8,30%	8,30%	8,30%	8,30%	8,30%	8,30%	8,30%	8,40%	8,40%
	TOTAIS PARCIAIS			228.070,33	228.070,33	225.355,21	225.355,21	225.355,21	225.355,21	225.355,21	225.355,21	225.355,21	225.355,21	228.070,33	228.070,33
	PERCENTUAIS PARCIAIS			8,40%	8,40%	8,30%	8,30%	8,30%	8,30%	8,30%	8,30%	8,30%	8,30%	8,40%	8,40%
	TOTAIS ACUMULADOS			228.070,33	456.140,66	681.495,87	906.851,08	[illegible]	[illegible]	[illegible]	1.808.271,90	2.033.627,11	2.258.982,32	2.487.052,65	2.715.122,98
	PERCENTUAIS ACUMULADOS			8,40%	16,80%	25,10%	33,40%	41,70%	50,00%	58,30%	66,60%	74,90%	83,20%	91,60%	100,00%
	TOTAL GERAL DA PLANILHA	2.715.122,98	100,00												

COMISSÃO DE LICITAÇÃO
Fls. 120
Rubrica

Rômulo Sampaio Maciel
CREA-MA
RÔMULO SAMPAIO MACIEL
ENGENHEIRO ELETRICISTA
CREA: 1119744605-2

COMISSÃO DE LICITAÇÃO
Fls. 171
Página 1/1
Rubrica

Anotação de Responsabilidade Tecnica - ART
Lei nº 6.496, de 7 de dezembro de 1977

CREA-MA

ART OBRA / SERVIÇO
Nº MA20220588438

Conselho Regional de Engenharia e Agronomia do Estado do Maranhão

INICIAL

1. Responsável Técnico

RÔMULO SAMPAIO MACIEL
Título profissional: **ENGENHEIRO ELETRICISTA**
RNP: **1119744652**
Registro: **1119744652MA**

2. Dados do Contrato

Contratante: **MUNICIPIO DE VARGEM GRANDE**
CPF/CNPJ: **05.648.738/0001-83**
RUA DR NINA RODRIGUES
Nº: **26**
Complemento:
Bairro: **CENTRO**
Cidade: **VARGEM GRANDE**
UF: **MA**
CEP: **65[illegible]**

Contrato: **Não especificado**
Celebrado em:
Valor: **R$ 2.715.122,98**
Tipo de contratante: **Pessoa Jurídica de Direito Público**
Ação Institucional: **Outros**

3. Dados da Obra/Serviço

RUA DR NINA RODRIGUES
Nº: **26**
Complemento:
Bairro: **CENTRO**
Cidade: **VARGEM GRANDE**
UF: **MA**
CEP: **65[illegible]0000**
Data de Início: **18/11/2022**
Previsão de término: **18/11/2023**
Coordenadas Geográficas: **-3.542129, -43.917631**
Finalidade:
Código Obra: **Não Especificado**
Proprietário: **MUNICIPIO DE VARGEM GRANDE**
CPF/CNPJ: **05.648.738/0001-83**

4. Atividade Técnica

	Quantidade	Unidade
14 - Elaboração 35 - Elaboração de orçamento > ELETROTÉCNICA > SISTEMAS DE ENERGIA ELÉTRICA > DE SUBESTAÇÃO > #11.9.17.1 - AÉREA DE ENERGIA ELÉTRICA	1,00	a

Após a conclusão das atividades técnicas o profissional deve proceder a baixa desta ART

5. Observações

REGISTRO DE PREÇOS PARA CONTRATAÇÃO DE SERVIÇOS DE IMPLANTAÇÃO DE SUBESTAÇÕES AÉREAS NO MUNICÍPIO DE VARGEM GRANDE/MA

6. Declarações

- Cláusula Compromissória: Qualquer controvérsia originada no presente contrato, bem como sua interpretação ou execução, será resolvido por arbitragem, de acordo com a Lei no. 9.307, de 23 de setembro de 1996, por meio do Centro de Mediação e Arbitragem - CMA vinculado ao Crea-MA, nos termos do respectivo regulamento de arbitragem, que expressamente, as partes declaram concordar.

7. Entidade de Classe

SEM INDICACAO DE ENTIDADE DE CLASSE

8. Assinaturas

Declaram verdadeiras as informações acima

Local de _____ de _____ de _____

RÔMULO SAMPAIO MACIEL - CPF: 064.392.833-24

MUNICIPIO DE VARGEM GRANDE - CNPJ: 05.648.738/0001-83

9. Informações

10. Valor

RASCUNHO
DOCUMENTO SEM VALIDADE

CREA-MA
Conselho Regional de Engenharia e Agronomia do Estado do Maranhão
CNPJ: 06.062.038/0001-75
Avenida dos Holandeses, Quadra 35, Lote 8, Calhau, São Luís/MA
CEP: 65071-380
Tel: + 55 (98) 2106-8300

COBRANÇA DE A.R.T.

Pagador
MUNICIPIO DE VARGEM GRANDE
CPF/CNPJ
05.648.738/0001-83
Endereço
RUA DR NINA RODRIGUES, 20
CENTRO - VARGEM GRANDE - MA - 65430000

COMISSÃO DE LICITAÇÃO
Fls. 172
Rubrica

Representação numérica: 10490.52267 19000.100842 30426.408503 6 91830000023394

Agencia / Código Beneficiário	Número do Documento	Data Emissão	Data Vencimento
0027 / 052261-9	14000008304264085-5	18/11/2022	28/11/2022
Parcela	**Valor do Documento**		
1/1	R$ 233,94		

Detalhes da Cobrança

ART - ANOTAÇÃO DE RESPONSABILIDADE TÉCNICA	**MA20220588438**	**R$ 233,94**

RECIBO DO PAGADOR

Autenticação Mecânica

CAIXA | 104-0 | **10490.52267 19000.100842 30426.408503 6 91830000023394**

Local de Pagamento: **PREFERENCIALMENTE NAS CASAS LOTÉRICAS ATÉ O VALOR LIMITE.**					Vencimento: **28/11/2022**
Beneficiário: **CREA-MA - Conselho Regional de Engenharia e Agronomia do Estado do Maranhão**					Agência / Código Beneficiário: **0027 / 052261-9**
Data Documento: **18/11/2022**	Nº do Documento: **8304264085**	Espécie Doc.: **DM**	Aceite: **N**	Data Processamento: **18/11/2022**	Nosso Número: **14000008304264085-5**
Uso do Banco	Carteira: **RG**	Espécie Moeda: **R$**	Quantidade Moeda	Valor Moeda: **X**	(=) Valor do Documento: **233,94**

Instruções (Texto de responsabilidade do beneficiário)
PREFERENCIALMENTE NAS CASAS LOTÉRICAS ATÉ O VALOR LIMITE. NÃO RECEBER APÓS O VENCIMENTO REFERENTE A COBRANÇA DE A.R.T.

(-) Desconto
(-) Outras Deduções / Abatimento
(+) Mora / Multa / Juros
(+) Outros Acréscimos
(=) Valor Cobrado

Unidade Beneficiada
CREA-MA - Conselho Regional de Engenharia e Agronomia do Estado do Maranhão
06.062.038/0001-75
Avenida dos Holandeses, Quadra 35, Lote 8, Calhau, São Luís/MA

Pagador
MUNICIPIO DE VARGEM GRANDE
05.648.738/0001-83

RUA DR NINA RODRIGUES, 20
CENTRO - VARGEM GRANDE - MA - 65430000

Código de Baixa
Autenticação Mecânica

FICHA DE COMPENSAÇÃO

1 PROJETO DE INSTALAÇÃO ELÉTRICA - SUBESTAÇÃO AÉREA ATÉ 300KVA

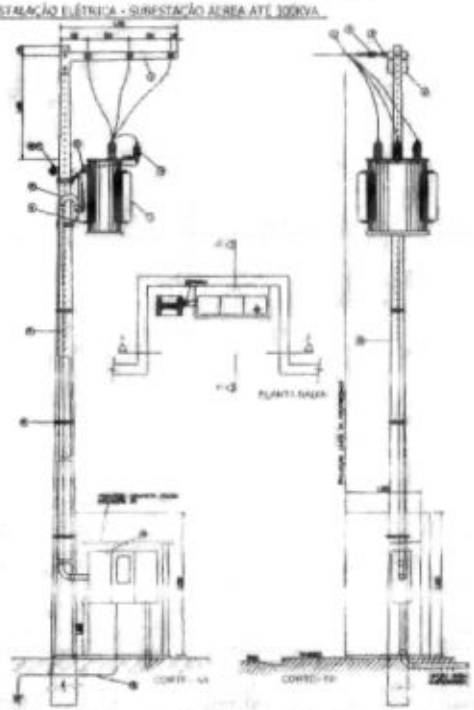

ITEM	MATERIAL
1	Haste Para-raios Para Cabo de Aluminio (*)
2	Isoladores de Ancoragem (*)
3	Gancho Olhal c/ Parafuso Olhal D 16 x 200mm
4	Cruzeta de Concreto Reta "C" 1,75mm (*)
5	Para-raios Classe de Disc. 12kV 10 kA para 10,4 kV (*) Para-raios Classe de Disc. 24kV 10kA (cabo nu até 34,5 kV) (*)
6	Transformador de Distribuição 15kV - Buchas de 15kV, para redes 13,8kV (cabeça) (*) (BT, 110 V) Transformador de Distribuição 15 kV, para redes de 34,5 kV (cabeça) (BT, 110 V)
7	Cabo de Cobre Nu nos 10,4 kV 35 mm² ou 16 mm² (cabeça)
8	Suporte de Transformador - Tipo Cantoneira
9	Curva Galvanizada Nervurada 1 Nº 15 de Aço Galvanizado a fogo para eletroduto aéreo com a PVC
10	Eletroduto de Aço Galvanizado 1 Nº 15 de Aço Galvanizado a fogo para eletroduto aéreo em PVC
11	Cabo de Cobre Nu de Aço Galvanizado 16 mm² - Aterramento
12	Arame de Aço Galvanizado (CBAG)
13	Poste Circular Armado D1 - Transformadores de 112,5 kVA (*) Poste Circular Armado D1 - Transformadores de 75 kVA (*) Poste Circular Armado D1 - Transformadores de 225 kVA (*) Poste Circular Armado D1 - Transformadores de 300 kVA (*)
14	Cabo de Ligação para Transformador de 75 kVA - 15 kVA, ver DESENHO Nº (*) Cabo de Ligação para Transformador de 225 e 300 kVA, ver DESENHO Nº (*) Cabo de Ligação para Transformador de 112,5 kVA, ver DESENHO Nº (*)
15	Arruela Galvanizada (ou equivalente)
16	Isolador Roldana (ou equivalente)
17	Cruzeta de aço
18	Haste de aço galvanizado
19	Cinta de aço galvanizado
20	Cabo de Cobre Nu
21	Cabo de Cobre Nu
22	Cabo de Interligação

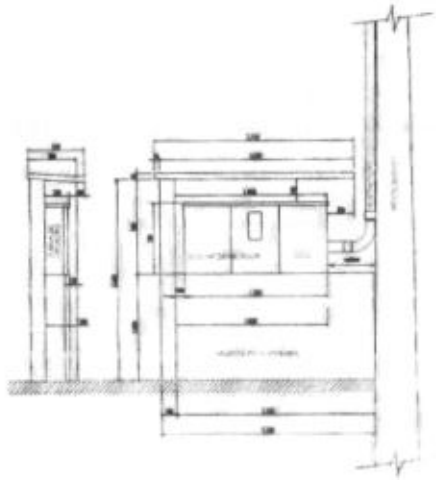

3 VISTA LATERAL - ESTRUTURA

2 PROJETO DE INSTALAÇÃO ELÉTRICA - SUBESTAÇÃO AÉREA 150KVA - ÁREA RURAL

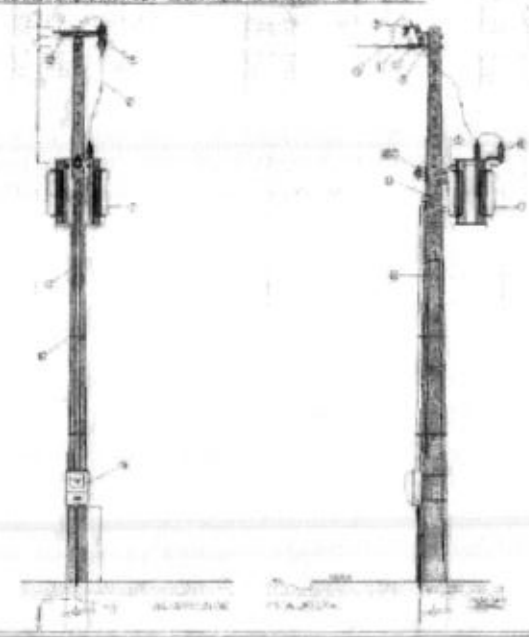

ITEM	MATERIAL
1	Haste Para-raios Para Cabo de Aluminio (*)
2	Isoladores de Ancoragem (*)
3	Gancho Olhal c/ Parafuso Olhal D 16 x 200mm
4	Medidor capacitivo
5	Chave Fusível Distribuição 15kV - 100A, 10 kA classe C para 34,5 kV, para proteção de transformadores de distribuição (cabeça) (*)
6	Para-raios Classe de Disc. 12kV 10 kA para 10,4 kV (*) Para-raios Classe de Disc. 24kV 10kA para 34,5 kV (*) Para-raios Classe de Disc. 36kV 10kA para 34,5 kV (*)
7	Transformador de Distribuição 15kV - Buchas de 15kV (*)
8	Cabo de Cobre Nu nos 10,4 kV 35 mm² ou 16 mm² - Aterramento (cabeça)
9	Parafuso cabeça quadrada M16 x 250 mm
10	Cantoneira conforme tabelas 11 ou 114 de Aço Galvanizado a fogo
11	Cantoneira conforme tabelas 11 ou 114 de Aço Galvanizado a fogo
12	Cabo de Cobre nu Aço Galvanizado 16 mm² - Aterramento
13	Arame de Aço Galvanizado (CBAG)
14	Poste Circular Armado D1 (*)
15	Cabo de Ligação Monofásico (*)
16	Arruela Roldana (ou equivalente)
17	Isolador Roldana (ou equivalente)
18	Haste de aço galvanizado
19	Cinta de aço galvanizado
20	Cabo de Ligação
21	Cabo de Cobre Nu
22	Suporte Tipo "T"

Nota 01: Os materiais marcados com (*) devem obrigatoriamente ser de fornecedores homologados pela CORCESERVAPA.

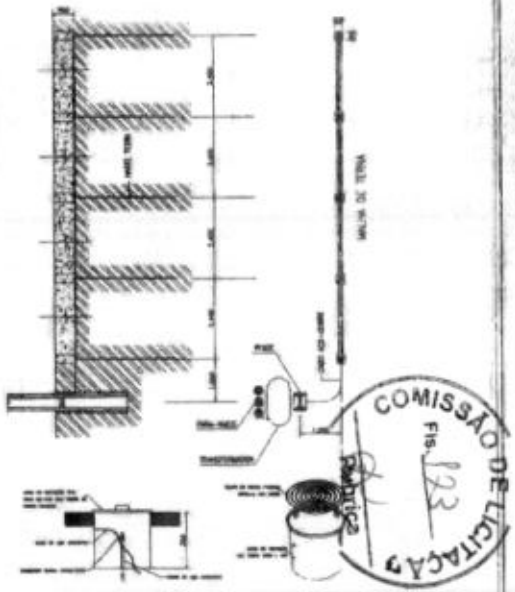

COMISSÃO DE LICITAÇÃO
Fls. 123

Romulo Samuelo Macedo
Engenheiro Eletricista
CREA-MA:1119744655-2

PREFEITURA MUNICIPAL DE JUNDIAÍ/MARANHÃO		
PROJETO DE INSTALAÇÃO ELÉTRICA DE SUBESTAÇÃO AÉREA ATÉ 300KVA CLIENTE: PREFEITURA MUNICIPAL DE JUNDIAÍ/MARANHÃO		
SUBESTAÇÃO	ESCALA:	DATA:

1 DIAGRAMA UNIFILAR - SUBESTAÇÃO AÉREA DE 112,5KVA

SE 112,5 kVA 13,8kV - ESTRUTURA SINGELA EM POSTE DT 11/300daN COM BASE CONCRETADA

MEDIÇÃO PROTEÇÃO

MEDIÇÃO

LEGENDA DA CAIXA DE PROTEÇÃO

2 DIAGRAMA UNIFILAR - SUBESTAÇÃO AÉREA DE 75KVA

SE 75 kVA 13,8kV - ESTRUTURA SINGELA EM POSTE DT 11/300daN COM BASE CONCRETADA

MEDIÇÃO PROTEÇÃO

MEDIÇÃO

LEGENDA DA CAIXA DE PROTEÇÃO

3 DIAGRAMA UNIFILAR - SUBESTAÇÃO AÉREA DE 45KVA

SE 45 kVA 13,8kV - ESTRUTURA SINGELA EM POSTE DT 11/300daN COM BASE CONCRETADA

MEDIÇÃO PROTEÇÃO

MEDIÇÃO

LEGENDA DA CAIXA DE PROTEÇÃO

4 DIAGRAMA UNIFILAR - SUBESTAÇÃO AÉREA DE 30KVA

SE 30 kVA 13,8kV - ESTRUTURA SINGELA EM POSTE DT 11/300daN COM BASE CONCRETADA

MEDIÇÃO PROTEÇÃO

MEDIÇÃO

LEGENDA DA CAIXA DE PROTEÇÃO

5 DIAGRAMA UNIFILAR - SUBESTAÇÃO AÉREA DE 15KVA

MEDIÇÃO PROTEÇÃO

MEDIÇÃO

SE 15 kVA 13,8kV - ESTRUTURA SINGELA EM POSTE DT 11/300daN COM BASE CONCRETADA

Rômulo Sampaio Maciel
Engenheiro Eletricista
CREA-MA: 111974465-2

COMISSÃO DE LICITAÇÃO
Fls. 174
Rubrica

PREFEITURA MUNICIPAL DE VIANA DE GRANDE/MA

SUBESTAÇÃO

Prefeitura de
VARGEM GRANDE
DE MÃOS DADAS CONSTRUINDO O NOVO

COMISSÃO DE LICITAÇÃO
Fls. 175
Rubrica

AVISO DE LICITAÇÃO

PREGÃO ELETRÔNICO Nº PE -059/2022-CPL/PMVG.
PROC. ADMINISTRATIVO Nº 0101.06559.2022

ORGÃO REALIZADOR: Comissão Permanente de Licitação. BASE LEGAL: Lei nº 10.520/02, Decreto Federal nº 10.024/2019, Decreto Municipal nº 018/2020, Lei nº 123/06, Lei 147/14, Decreto Federal nº 8.538/15 e alterações e subsidiariamente no que couber as disposições da Lei nº 8.666/ 93 e suas alterações. TIPO: MENOR PREÇO. OBJETO: Registro de Preços, do tipo menor Preço por Empreitada Global, visando a Futura Contratação de Serviços de Implantação de Subestações Aéreas no Município de Vargem Grande/MA, conforme condições, quantidades e exigências estabelecidas neste Edital e seus anexos. ORGÃO SOLICITANTE: Secretária Municipal de Educação. LOCAL/SITE: https://licitamaisbrasil.com.br/. DATA: 19/12/2022. HORÁRIO: 16h00min. (DEZESSEIS HORAS). O Edital está disponibilizado, na íntegra, nos endereços eletrônicos: https://licitamaisbrasil.com.br/ e https://www.vargemgrande.ma.gov.br/. Quaisquer informações através do Tel.: (98) 3461-1103/ (98) 3461-1201 / e-mail: vargemgrande.licitacao@gmail.com e/ou na sala da Comissão Permanente de Licitação - CPL, situado na Rua Dr. Nina Rodrigues, 20, Centro, Vargem Grande/MA, no horário das 08h00min (oito horas) às 12h00min (doze horas).

Vargem Grande - MA, 02 de dezembro de 2022.

RICARDO BARROS PEREIRA
Portaria nº 004/2022
Pregoeiro Municipal

https://licitamaisbrasil.com.br/ e https://www.vargemgrande.ma.gov.br/. Quaisquer informações através do Tel.: (98) 3461 -1103/ (98) 3461-1201 / e-mail: vargemgrande.licitacao@gmail.com e/ou na sala da Comissão Permanente de Licitação - CPL, situado na Rua Dr. Nina Rodrigues, 20, Centro, Vargem Grande/MA, no horário das 08h00min (oito horas) às 12h00min (doze horas). Vargem Grande - MA, 02 de dezembro de 2022. Ricardo Barros Pereira – Pregoeiro Municipal.

COMISSÃO DE LICITAÇÃO Fls. 896 Rubrica

SECRETARIA MUNICIPAL DE ADMINISTRAÇÃO - LICITAÇÃO - AVISO DE LICITAÇÃO: 058/2022

PREGÃO ELETRÔNICO Nº PE -058/2022-CPL/PMVG. PROC. ADMINISTRATIVO Nº 0101.06558.2022. ORGÃO REALIZADOR: Comissão Permanente de Licitação. BASE LEGAL: Lei nº 10.520/02, Decreto Federal nº 10.024/2019, Decreto Municipal nº 018/2020 , Lei nº 123/06, Lei 147/14, Decreto Federal nº 8.538/15 e alterações e subsidiariamente no que couber as disposições da Lei nº 8.666/ 93 e suas alterações. TIPO: MENOR PREÇO. OBJETO: Registro de Preços, do tipo menor Preço, visando a Futura Contratação de Empresa para Fornecimento de link de dados full -duplex por meio de transmissão de rádio digital, dedicado, para o uso de diversos Setores e Secretarias do Município de Vargem Grande/MA, conforme condições, quantidades e exigências estabelecidas neste Edital e seus anexos. ORGÃO SOLICITANTE: Secretária Municipal de Administração. LOCAL/SITE: https://licitamaisbrasil.com.br/. DATA: 19/12/2022. HORÁRIO: 14h00min. (QUATORZE HORAS). O Edital está disponibilizado, na íntegra, nos endereços eletrônicos: https://licitamaisbrasil.co m.br/ https://apps.tce.ma.gov.br/portalcontrolesocial/#/licitacao e https://www.vargemgrande.ma.gov.br/. Quaisquer informações atra vés do Tel.: (98) 3461-1103/ (98) 3461-1201 / e-mail: vargemgrande.licitacao@gmail.com e/ou na sala da Comissão Permanente de Licitação - CPL, situado na Rua Dr. Nina Rodrigues, 20, Centro, Vargem Grande/MA, no horário das 08h00min (oito horas) às 12h00min (doze horas). Vargem G rande - MA, 02 de dezembro de 2022. Ricardo Barros Pereira – Pregoeiro Municipal.

SECRETARIA MUNICIPAL DE EDUCAÇÃO - LICITAÇÃO - AVISO DE LICITAÇÃO: 059/2022

PREGÃO ELETRÔNICO Nº PE -059/2022-CPL/PMVG. PROC. ADMINISTRATIVO Nº 0101.06559.2022. ORGÃO REALIZADOR: Comissão Permanente de Licitação. BASE LEGAL: Lei nº 10.520/02, Decreto Federal nº 10.024/2019, Decreto Municipal nº 018/2020 , Lei nº 123/06, Lei 147/14, Decreto Federal nº 8.538/15 e alterações e subsidiariamente no que couber as disposições da Lei nº 8.666/ 93 e suas alterações. TIPO: MENOR PREÇO. OBJETO: Registro de Preços, do tipo menor Preço por Empreitada Global, visando a Futura Contra tação de Serviços de Implantação de Subestações Aéreas no Município de Vargem Grande/MA, conforme condições, quantidades e exigências estabelecidas neste Edital e seus anexos. ORGÃO SOLICITANTE: Secretária Municipal de Educação. LOCAL/SITE: https://licitamaisbrasil.com.br/. DATA: 19/12/2022. HORÁRIO: 16h00min. (DEZESSEIS HORAS). O Edital está disponibilizado, na í ntegra, nos endereços eletrônicos: https://licitamaisbrasil.com.br/ e https://www.vargemgrande.ma.gov.br/. Quaisquer informações através do Tel.: (98) 3461-1103/ (98) 3461-1201 / e-mail: vargemgrande.licitacao@gmail.com e/ou na sala da Comissão Permanente de Licitação - CPL, situado na Rua Dr. Nina Rodrigues, 20, Centro, Vargem Grande/MA, no horário das 08h00min (oito horas) às 12h00min (doze horas). Vargem G rande - MA, 02 de dezembro de 2022. Ricardo Barros Pereira – Pregoeiro Municipal.

SECRETARIA MUNICIPAL DE OBRAS E TRANSPORTES - LICITAÇÃO - AVISO DE LICITAÇÃO: 060/2022

PREGÃO ELETRÔNICO Nº PE -060/2022-CPL/PMVG. PROC. ADMINISTRATIVO Nº 0101.06564.2022. ORGÃO REALIZADOR: Comissão Permanente de Licitação. BASE LEGAL: Lei nº 10.520/02, Decreto Federal nº 10.024/2019, Decreto Municipal nº 018/2020 , Lei nº 123/06, Lei 147/14, Decreto Federal nº 8.538/15 e alterações e subsidiariamente no que couber as disposições da Lei nº 8.666/ 93 e suas alterações. TIPO: MENOR PREÇO. OBJETO: Registro de Preços, do tipo menor Preço, visando a Futura Contratação de Empresa para Manutenção e Limpeza de Poços, Redes e Reservatórios no Município de Vargem Grande/MA, conforme condições, quantidades e exig ências estabelecidas neste Edital e seus anexos. ORGÃO SOLICITANTE: Secretária Municipal de Obras, Transportes e Urbanismo. LOCAL/SI TE: https://licitamaisbrasil.com.br/. DATA: 20/12/2022. HORÁRIO: 09h00min. (NOVE HORAS). O Edital está disponibilizado, na íntegr a, nos endereços eletrônicos: https://licitamaisbrasil.com.br/ e https://www.vargemgrande.ma.gov.br/. Quaisquer informações através do Tel.: (98) 3461-1103/ (98) 3461-1201 / e-mail: vargemgrande.licitacao@gmail.com e/ou na sala da Comissão Permanente de Licitação - CPL, situado na Rua Dr. Nina Rodrigues, 20, Centro, Vargem Grande/MA, no horário das 08h00min (oito horas) às 12h00min (doze horas). Vargem G rande - MA, 02 de dezembro de 2022. Ricardo Barros Pereira – Pregoeiro Municipal.

SECRETARIA MUNICIPAL DE OBRAS E TRANSPORTES - LICITAÇÃO - AVISO DE LICITAÇÃO: 061/2022

PREGÃO ELETRÔNICO Nº PE -061/2022-CPL/PMVG. PROC. ADMINISTRATIVO Nº 0101.06565.2022. ORGÃO REALIZADOR: Comissão Permanente de Licitação. BASE LEGAL: Lei nº 10.520/02, Decreto Federal nº 10.024/2019, Decreto Municipal nº 018/2020 , Lei nº 123/06, Lei 147/14, Decreto Federal nº 8.538/15 e alterações e subsidiariamente no que couber as disposições da Lei nº 8.666/ 93 e suas alterações. TIPO: MENOR PREÇO. OBJETO: Registro de Preços para futuras e eventuais Aquisições de Pneus novos destinados a Man utenção da Frota da Administração Municipal de Vargem Grande/MA, conforme especificações constantes no Anexo I. ORGÃO SOLICITANTE: Secretária Municipal de Obras, Transportes e Urbanismo. LOCAL/SITE: https://licitamaisbrasil.com.br/. DATA: 20/12/2022. HORÁR IO: 11h00min. (ONZE HORAS). O Edital está disponibilizado, na íntegra, nos endereços eletrônicos: https://licitamaisbrasil.com.br / e https://www.vargemgrande.ma.gov.br/. Quaisquer informações através do Tel.: (98) 3461 -1103/ (98) 3461-1201 / e-mail: vargemgrande.licitacao@gmail.com e/ou na sala da Comissão Permanente de Licitação - CPL, situado na Rua Dr. Nina Rodrigues, 20, Centro, Vargem Grande/MA, no horário das 08h00min (oito horas) às 12h00min (doze horas). Vargem Grande - MA, 02 de dezembro de 2022. Ricardo Barros Pereira – Pregoeiro Municipal.

SECRETARIA MUNICIPAL DE OBRAS E TRANSPORTES - LICITAÇÃO - AVISO DE LICITAÇÃO: 062/2022

PREGÃO ELETRÔNICO Nº PE -062/2022-CPL/PMVG. PROC. ADMINISTRATIVO Nº 0101.06566.2022. ORGÃO REALIZADOR: Comissão Permanente de Licitação. BASE LEGAL: Lei nº 10.520/02, Decreto Federal nº 10.024/2019, Decreto Municipal nº 018/2020 , Lei nº 123/06, Lei 147/14, Decreto Federal nº 8.538/15 e alterações e subsidiariamente no que couber as disposições da Lei nº 8.666/ 93 e suas alterações. TIPO: MENOR PREÇO. OBJETO: Registro de Preços para futuras e eventuais Contratação de Empresa para Fornecimento d e

Assinado eletronicamente por: Rafael Santos Nunes - CPF: ***.705.933-** em 06/12/2022 21:10:02 - IP com nº: 192.168.10.11
Autenticação em: www.vargemgrande.ma.gov.br/diariooficial.php?id=1109

Outubro registrou queda no número de pessoas com carteira assinada

O Maranhão, o Nordeste e o Brasil registraram menos contratações se comparado a setembro

O Cadastro Geral de Pessoas Empregadas (Caged) registrou que o número de trabalhadores empregados com carteira assinada caiu no país, que apresentou em outubro saldo de 159.459 novos trabalhadores. O Brasil apresentou menos contratações, mas também houve redução nas demissões em todos os setores econômicos. Os dados são da pesquisa de Monitoramento do Emprego Formal, realizada pela Federação das Indústria do Estado do Maranhão (Fiema).

O levantamento aponta que o Maranhão (2.965), o Nordeste (32.223) e o Brasil (159.454) registram menos contratações em outubro quando comparado com o mês anterior, mas os saldos ainda são positivos. No Maranhão, os segmentos de Serviços e de Comércio foram os que mais criaram vagas, com saldo de 1.551 e 1.568, respectivamente. Assim, os estoques de emprego formal ganharam nova composição com maior destaque para serviços, comércio e a indústria.

O segmento da Construção Civil teve um saldo de 227, uma queda elevada em comparação ao mês anterior, que ficou com um saldo de 1.254. As menores variações positivas, no entanto, ficaram por conta das atividades de água, esgoto, atividades de gestão de resíduos e descontaminação, eletricidade e gás e indústrias extrativas.

A pesquisa Monitoramento do Emprego Formal é feita pela Federação das Indústrias do Estado do Maranhão (Fiema) em parceria com a Confederação Nacional da Indústria e utiliza dados do Cadastro Geral de Pessoas Empregadas (Caged).

JANO ANDRADE/CMI

A construção civil teve um saldo de 227, uma queda elevada em comparação ao mês anterior

Balsas

Servidora municipal é acionada devido a ato de improbidade administrativa

O Ministério Público do Maranhão (MPMA) ajuizou, em 23 de novembro, Ação Civil Pública por ato de improbidade administrativa contra a técnica legislativa da Câmara de Vereadores de Balsas e professora da Secretaria de Educação local (Semed), Margarida de Abreu de Oliveira. Ela usou diplomas falsificados de mestrado para requerer gratificação salarial e progressão funcional junto aos órgãos municipais.

Formulada pela titular da 1ª Promotoria de Justiça de Balsas, Dailma Maria de Melo Brito, a ACP é baseada em denúncia anônima, de maio de 2021, encaminhada pelo Ministério Público Federal (MPF) sobre utilização de diploma falso de mestrado em Educação.

Em nome da requerida, o diploma teria sido expedido pela Universidade Ceuma, em São Luís. O documento não foi emitido pela instituição e o curso, nunca ofertado pelo Ceuma. Além disso, Margarida Oliveira nunca estudou naquela instituição.

ACRÉSCIMO SALARIAL

Entretanto, em fevereiro de 2020, a técnica legislativa requereu, junto à Câmara Municipal de Balsas, concessão de acréscimo salarial de 30%, argumentando que havia concluído um mestrado em Meio Ambiente pelo Uniceuma. Anexou um diploma expedido em dezembro de 2018. A solicitação resultou em acréscimo mensal de R$ 1.153,01, a partir do mês de abril de 2021.

Até março de 2022, Margarida Oliveira recebeu indevidamente aumento salarial, acarretando enriquecimento ilícito e prejuízo ao erário no valor de R$ 13.837,20, em valores não corrigidos.

"Apesar da representação inicial fazer menção a um diploma de mestrado em Educação, a requerida, na verdade, utilizou um diploma de mestrado em Meio Ambiente para subsidiar o pedido", relata a promotora de justiça.

Margarida Oliveira utilizou o mesmo documento para pedir adicional de titulação junto à Semed. Entretanto, além de diploma de mestrado em Meio Ambiente, a servidora apresentou documento intitulado "justificativa de curso", supostamente emitido pelo Uniceuma.

FALTA DE VERACIDADE

O MPF encaminhou os autos à 1ª Promotoria de Justiça, apontando contradições na "justificativa de curso". De acordo com o Uniceuma, a suposta coordenadora de ensino/Unesa e presidente de banca examinadora da dissertação que teria sido apresentada por Margarida Oliveira, Eduarda Carvalho nunca participou do quadro de funcionários da instituição.

Na verdade, Eduarda Carvalho é secretária de expedições de diplomas da Universidade Estácio de Sá. "O documento não é e nunca foi hábil para subsidiar qualquer pedido administrativo, quiçá de acréscimo salarial", enfatiza Dailma Brito.

Suspeitas sobre a veracidade dos diplomas levaram a promotora de justiça a encaminhar cópia dos documentos ao Uniceuma. A universidade confirmou que o diploma de mestrado em Meio Ambiente também é falso, da mesma forma que os documentos apresentados pela servidora municipal.

"O número da matrícula de Saulo Henrique Martins, ex-reitor da universidade (que consta no diploma), está errado. Além disso, a Portaria nº 1.008, do Ministério da Educação, citada nos dois documentos, não se refere a reconhecimento de cursos", relata a representante do MPMA.

JUSTIFICATIVA

Margarida Oliveira declarou ao Ministério Público maranhense que realizou mestrado em Meio Ambiente e defendeu dissertação em São Luís.

Argumentou possuir dois diplomas porque o Uniceuma confundiu os temas. Teria entrado em contato com a instituição sobre o diploma de mestrado em Educação e o segundo documento teria sido enviado para ela.

Segundo a técnica legislativa, é a instituição educacional que deve explicar o equívoco no número da portaria no documento.

Entretanto, Margarida Oliveira não sabe explicar o que significa a sigla Unesa, que consta no verso do seu diploma.

"O depoimento da requerida é permeado por inconsistências. Informou que assistiu aulas de algumas das disciplinas do mestrado em Araguaína (TO) e outras em São Luís. Não sabe dizer os locais em que assistiu às aulas. Isto corrobora o conteúdo do documento encaminhado pela Universidade Ceuma a esta Promotoria de Justiça", destaca a representante do MPMA.

Os currículos Lattes (usados por estudantes e pesquisadores brasileiros) de Margarida Abreu e Joselda Gomes de Sousa, suposta orientadora da dissertação, não puderam ser localizados.

DANOS AO ERÁRIO

"A requerida agiu com má-fé ao apresentar diploma inidôneo para requerer aumento salarial e isso ficou ainda mais claro quando apresentou ao Ministério Público Federal 'justificativa de curso', para endossar autenticidade do diploma, também reconhecido como falso pelo Ceuma. Utilizou documento falsificado para atestar veracidade de outro", enfatiza Dailma Brito.

Para o MPMA, a reiteração da conduta reforça que Margarida Oliveira aplicou a máxima de que fins justificam os meios, o que mostra prática de improbidade administrativa.

PEDIDOS

O MPMA pede a condenação da servidora por ato de improbidade administrativa.

Se condenada, além do ressarcimento integral do dano patrimonial, penas são perda da função pública, suspensão dos direitos políticos por até 14 anos, pagamento de multa no valor do acréscimo patrimonial e proibição de contratar com o poder público ou receber benefícios ou incentivos fiscais ou creditícios, direta ou indiretamente, mesmo que por meio de pessoa jurídica da qual seja sócio majoritário, pelo prazo de até, pelo menos, 14 anos.

PREFEITURA MUNICIPAL DE VARGEM GRANDE/MA
AVISO DE LICITAÇÃO FRACASSADA e REPUBLICAÇÃO DO AVISO DE LICITAÇÃO
PREGÃO ELETRÔNICO Nº PE-055/2022-CPL/PMVG PROC. ADMINISTRATIVO 0101.06509.2022

A Comissão Permanente de Licitação torna público que não houve licitante **CLASSIFICADO** na sessão do PREGÃO ELETRÔNICO Nº PE-055/2022-CPL/PMVG, realizado no dia 21 de novembro de 2022, às 16:00 horas, cujo objeto é : Registro de Preços, do tipo menor Preço, visando a Futura Contratação para fornecimento de Lanches, Bebidas, Refeições e Afins e Serviços de Decoração e Ornamentação das Secretarias Municipais de Vargem Grande/MA, conforme condições, quantidades e exigências estabelecidas neste Edital e seus anexos. Sendo assim, fica remarcada a reabertura da sessão para DATA: 19/12/2022. HORÁRIO: 09h00min. (NOVE HORAS). **ORGÃO SOLICITANTE:** Secretária Municipal de Educação. LOCAL/SITE: https://licitamaisbrasil.com.br/. O Edital está disponibilizado, na íntegra, nos endereços eletrônicos: https://licitamaisbrasil.com.br/ e https://www.vargemgrande.ma.gov.br/. Quaisquer informações através do Tel.: (98) 3461-1103/ (98) 3461-1201 / e-mail: vargemgrande.licitacao@gmail.com e/ou na sala da Comissão Permanente de Licitação - CPL, situado na Rua Dr. Nina Rodrigues, 20, Centro, Vargem Grande/MA, no horário das 08h00min (oito horas) às 12h00min (doze horas). Vargem Grande - MA, 02 de dezembro de 2022. Ricardo Barros Pereira – Pregoeiro Municipal.

PREFEITURA MUNICIPAL DE VARGEM GRANDE/MA
AVISO DE LICITAÇÃO
PREGÃO ELETRÔNICO Nº PE-057/2022-CPL/PMVG. PROC. ADMINISTRATIVO Nº 0101.06557.2022. ORGÃO REALIZADOR: Comissão Permanente de Licitação. BASE LEGAL: Lei nº 10.520/02, Decreto Federal nº 10.024/2019, Decreto Municipal nº 018/2020, Lei nº 123/06, Lei 147/14, Decreto Federal nº 8.538/15 e alterações e subsidiariamente no que couber as disposições da Lei nº 8.666/93 e suas alterações. TIPO: MAIOR DESCONTO. OBJETO: Registro de Preços, do tipo maior desconto, visando a Futura Contratação de Empresa para aquisição de combustíveis (gasolina comum e óleo diesel-S10), com oferta de maior desconto na média da tabela ANP (Agência Nacional de Petróleo) do mês em que for adquirido o combustível, conforme condições, quantidades e exigências estabelecidas no Anexo I deste Edital. ORGÃO SOLICITANTE: Secretária Municipal de Obras, Transportes e Urbanismo. LOCAL/SITE: https://licitamaisbrasil.com.br/. DATA: 19/12/2022. HORÁRIO: 11h00min. (ONZE HORAS). O Edital está disponibilizado, na íntegra, nos endereços eletrônicos: https://licitamaisbrasil.com.br/ e https://www.vargemgrande.ma.gov.br/. Quaisquer informações através do Tel.: (98) 3461-1103/ (98) 3461-1201 / e-mail: vargemgrande.licitacao@gmail.com e/ou na sala da Comissão Permanente de Licitação - CPL, situado na Rua Dr. Nina Rodrigues, 20, Centro, Vargem Grande/MA, no horário das 08h00min (oito horas) às 12h00min (doze horas). Vargem Grande - MA, 02 de dezembro de 2022. Ricardo Barros Pereira – Pregoeiro Municipal.

PREFEITURA MUNICIPAL DE VARGEM GRANDE/MA
AVISO DE LICITAÇÃO
PREGÃO ELETRÔNICO Nº PE-058/2022-CPL/PMVG. PROC. ADMINISTRATIVO Nº 0101.06558.2022. ORGÃO REALIZADOR: Comissão Permanente de Licitação. BASE LEGAL: Lei nº 10.520/02, Decreto Federal nº 10.024/2019, Decreto Municipal nº 018/2020, Lei nº 123/06, Lei 147/14, Decreto Federal nº 8.538/15 e alterações e subsidiariamente no que couber as disposições da Lei nº 8.666/93 e suas alterações. TIPO: MENOR PREÇO. OBJETO: Registro de Preços, do tipo menor Preço, visando a Futura Contratação de Empresa para Fornecimento de link de dados full duplex por meio de transmissão de rádio digital, dedicado, para o uso de diversos Setores e Secretarias do Município de Vargem Grande/MA, conforme condições, quantidades e exigências estabelecidas neste Edital e seus anexos. ORGÃO SOLICITANTE: Secretária Municipal de Administração. LOCAL/SITE: https://licitamaisbrasil.com.br/ DATA: 19/12/2022. HORÁRIO: 14h00min. (QUATORZE HORAS). O Edital está disponibilizado, na íntegra, nos endereços eletrônicos: https://licitamaisbrasil.com.br/ https://apps.tce.ma.gov.br/portalcontrolesocial/#/licitacao e https://www.vargemgrande.ma.gov.br/. Quaisquer informações através do Tel.: (98) 3461-1103/ (98) 3461-1201 / e-mail: vargemgrande.licitacao@gmail.com e/ou na sala da Comissão Permanente de Licitação - CPL, situado na Rua Dr. Nina Rodrigues, 20, Centro, Vargem Grande/MA, no horário das 08h00min (oito horas) às 12h00min (doze horas). Vargem Grande - MA, 02 de dezembro de 2022. Ricardo Barros Pereira – Pregoeiro Municipal.

PREFEITURA MUNICIPAL DE VARGEM GRANDE/MA
AVISO DE LICITAÇÃO
PREGÃO ELETRÔNICO Nº PE-059/2022-CPL/PMVG. PROC. ADMINISTRATIVO Nº 0101.06559.2022. ORGÃO REALIZADOR: Comissão Permanente de Licitação. BASE LEGAL: Lei nº 10.520/02, Decreto Federal nº 10.024/2019, Decreto Municipal nº 018/2020, Lei nº 123/06, Lei 147/14, Decreto Federal nº 8.538/15 e alterações e subsidiariamente no que couber as disposições da Lei nº 8.666/93 e suas alterações. TIPO: MENOR PREÇO. OBJETO: Registro de Preços, do tipo menor Preço por Empreitada Global, visando a Futura Contratação de Serviços de Implantação de Subestações Aéreas no Município de Vargem Grande/MA, conforme condições, quantidades e exigências estabelecidas neste Edital e seus anexos. ORGÃO SOLICITANTE: Secretária Municipal de Educação. LOCAL/SITE: https://licitamaisbrasil.com.br/. DATA: 19/12/2022. HORÁRIO: 16h00min. (DEZESSEIS HORAS). O Edital está disponibilizado, na íntegra, nos endereços eletrônicos: https://licitamaisbrasil.com.br/ e https://www.vargemgrande.ma.gov.br/. Quaisquer informações através do Tel.: (98) 3461-1103/ (98) 3461-1201 / e-mail: vargemgrande.licitacao@gmail.com e/ou na sala da Comissão Permanente de Licitação - CPL, situado na Rua Dr. Nina Rodrigues, 20, Centro, Vargem Grande/MA, no horário das 08h00min (oito horas) às 12h00min (doze horas). Vargem Grande - MA, 02 de dezembro de 2022. Ricardo Barros Pereira – Pregoeiro Municipal.

PREFEITURA MUNICIPAL DE VARGEM GRANDE/MA
AVISO DE LICITAÇÃO
PREGÃO ELETRÔNICO Nº PE-061/2022-CPL/PMVG. PROC. ADMINISTRATIVO Nº 0101.06565.2022. ORGÃO REALIZADOR: Comissão Permanente de Licitação. BASE LEGAL: Lei nº 10.520/02, Decreto Federal nº 10.024/2019, Decreto Municipal nº 018/2020, Lei nº 123/06, Lei 147/14, Decreto Federal nº 8.538/15 e alterações e subsidiariamente no que couber as disposições da Lei nº 8.666/93 e suas alterações. TIPO: MENOR PREÇO. OBJETO: Registro de Preços para futuras e eventuais Aquisições de Pneus novos destinados a Manutenção da Frota da Administração Municipal de Vargem Grande/MA, conforme especificações constantes no Anexo I. ORGÃO SOLICITANTE: Secretária Municipal de Obras, Transportes e Urbanismo. LOCAL/SITE: https://licitamaisbrasil.com.br/. DATA: 20/12/2022. HORÁRIO: 11h00min. (ONZE HORAS). O Edital está disponibilizado, na íntegra, nos endereços eletrônicos: https://licitamaisbrasil.com.br/ e https://www.vargemgrande.ma.gov.br/. Quaisquer informações através do Tel.: (98) 3461-1103/ (98) 3461-1201 / e-mail: vargemgrande.licitacao@gmail.com e/ou na sala da Comissão Permanente de Licitação - CPL, situado na Rua Dr. Nina Rodrigues, 20, Centro, Vargem Grande/MA, no horário das 08h00min (oito horas) às 12h00min (doze horas). Vargem Grande - MA, 02 de dezembro de 2022. Ricardo Barros Pereira – Pregoeiro Municipal.

PREFEITURA MUNICIPAL DE VARGEM GRANDE/MA
AVISO DE LICITAÇÃO
PREGÃO ELETRÔNICO Nº PE-062/2022-CPL/PMVG. PROC. ADMINISTRATIVO Nº 0101.06566.2022. ORGÃO REALIZADOR: Comissão Permanente de Licitação. BASE LEGAL: Lei nº 10.520/02, Decreto Federal nº 10.024/2019, Decreto Municipal nº 018/2020, Lei nº 123/06, Lei 147/14, Decreto Federal nº 8.538/15 e alterações e subsidiariamente no que couber as disposições da Lei nº 8.666/93 e suas alterações. TIPO: MENOR PREÇO. OBJETO: Registro de Preços para futuras e eventuais Contratação de Empresa para Fornecimento de Material de Informática, para suprir as necessidades das Secretarias do Município de Vargem Grande/MA, conforme especificações constantes no Anexo I. ORGÃO SOLICITANTE: Secretária Municipal de Administração. LOCAL/SITE: https://licitamaisbrasil.com.br/. DATA: 20/12/2022. HORÁRIO: 14h00min. (QUATORZE HORAS). O Edital está disponibilizado, na íntegra, nos endereços eletrônicos: https://licitamaisbrasil.com.br/ https://www.vargemgrande.ma.gov.br/. Quaisquer informações através do Tel.: (98) 3461-1103/ (98) 3461-1201 / e-mail: vargemgrande.licitacao@gmail.com e/ou na sala da Comissão Permanente de Licitação - CPL, situado na Rua Dr. Nina Rodrigues, 20, Centro, Vargem Grande/MA, no horário das 08h00min (oito horas) às 12h00min (doze horas). Vargem Grande - MA, 02 de dezembro de 2022. Ricardo Barros Pereira – Pregoeiro Municipal.

PREFEITURA MUNICIPAL DE VARGEM GRANDE/MA
AVISO DE LICITAÇÃO
PREGÃO ELETRÔNICO Nº PE-060/2022-CPL/PMVG. PROC. ADMINISTRATIVO Nº 0101.06564.2022. ORGÃO REALIZADOR: Comissão Permanente de Licitação. BASE LEGAL: Lei nº 10.520/02, Decreto Federal nº 10.024/2019, Decreto Municipal nº 018/2020, Lei nº 123/06, Lei 147/14, Decreto Federal nº 8.538/15 e alterações e subsidiariamente no que couber as disposições da Lei nº 8.666/93 e suas alterações. TIPO: MENOR PREÇO. OBJETO: Registro de Preços, do tipo menor Preço, visando a Futura Contratação de Empresa para Manutenção e Limpeza de Poços, Redes e Reservatórios no Município de Vargem Grande/MA, conforme condições, quantidades e exigências estabelecidas neste Edital e seus anexos. ORGÃO SOLICITANTE: Secretária Municipal de Obras, Transportes e Urbanismo. LOCAL/SITE: https://licitamaisbrasil.com.br/. DATA: 20/12/2022. HORÁRIO: 09h00min. (NOVE HORAS). O Edital está disponibilizado, na íntegra, nos endereços eletrônicos: https://licitamaisbrasil.com.br/ e https://www.vargemgrande.ma.gov.br/. Quaisquer informações através do Tel.: (98) 3461-1103/ (98) 3461-1201 / e-mail: vargemgrande.licitacao@gmail.com e/ou na sala da Comissão Permanente de Licitação - CPL, situado na Rua Dr. Nina Rodrigues, 20, Centro, Vargem Grande/MA, no horário das 08h00min (oito horas) às 12h00min (doze horas). Vargem Grande - MA, 02 de dezembro de 2022. Ricardo Barros Pereira – Pregoeiro Municipal.

COMISSÃO DE LICITAÇÃO Fls. 178

AVISO DE LICITAÇÃO PREGÃO ELETRÔNICO Nº PE-057/2022-CPL/PMVG. PROC. ADMINISTRATIVO Nº 0101.06557.2022. ORGÃO REALIZADOR: Comissão Permanente de Licitação. BASE LEGAL: Lei nº 10.520/02, Decreto Federal nº 10.024/2019, Decreto Municipal nº 018/2020, Lei nº 123/06, Lei 147/14, Decreto Federal nº 8.538/15 e alterações e subsidiariamente no que couber as disposições da Lei nº 8.666/93 e suas alterações. TIPO: MAIOR DESCONTO. OBJETO: Registro de Preços, do tipo maior desconto, visando a Futura Contratação de Empresa para aquisição de combustíveis (gasolina comum e óleo diesel-S10), com oferta de maior desconto na média da tabela ANP (Agência Nacional de Petróleo) do mês em que for adquirido o combustível, conforme condições, quantidades e exigências estabelecidas no Anexo I deste Edital. ORGÃO SOLICITANTE: Secretária Municipal de Obras, Transportes e Urbanismo. LOCAL/SITE: https://licitamaisbrasil.com.br/. DATA: 19/12/2022. HORÁRIO: 11h00min. (ONZE HORAS). O Edital está disponibilizado, na íntegra, nos endereços eletrônicos: https://licitamaisbrasil.com.br/ e https://www.vargemgrande.ma.gov.br/. Quaisquer informações através do Tel.: (98) 3461-1103/ (98) 3461-1201 / e-mail: vargemgrande.licitacao@gmail.com e/ou na sala da Comissão Permanente de Licitação - CPL, situado na Rua Dr. Nina Rodrigues, 20, Centro, Vargem Grande/MA, no horário das 08h00min (oito horas) às 12h00min (doze horas). Vargem Grande - MA, 02 de dezembro de 2022. Ricardo Barros Pereira – Pregoeiro Municipal.

PREGÃO ELETRÔNICO Nº PE-058/2022-CPL/PMVG. PROC. ADMINISTRATIVO Nº 0101.06558.2022. ORGÃO REALIZADOR: Comissão Permanente de Licitação. BASE LEGAL: Lei nº 10.520/02, Decreto Federal nº 10.024/2019, Decreto Municipal nº 018/2020, Lei nº 123/06, Lei 147/14, Decreto Federal nº 8.538/15 e alterações e subsidiariamente no que couber as disposições da Lei nº 8.666/93 e suas alterações. TIPO: MENOR PREÇO. OBJETO: Registro de Preços, do tipo menor Preço, visando a Futura Contratação de Empresa para Fornecimento de link de dados full-duplex por meio de transmissão de rádio digital, dedicado, para o uso de diversos Setores e Secretarias do Município de Vargem Grande/MA, conforme condições, quantidades e exigências estabelecidas neste Edital e seus anexos. ORGÃO SOLICITANTE: Secretária Municipal de Administração. LOCAL/SITE: https://licitamaisbrasil.com.br/. DATA: 19/12/2022. HORÁRIO: 14h00min. (QUATORZE HORAS). O Edital está disponibilizado, na íntegra, nos endereços eletrônicos: https://licitamaisbrasil.com.br/ https://apps.tce.ma.gov.br/portal-controlesocial/#/licitacao e https://www.vargemgrande.ma.gov.br/. Quaisquer informações através do Tel.: (98) 3461-1103/ (98) 3461-1201 / e-mail: vargemgrande.licitacao@gmail.com e/ou na sala da Comissão Permanente de Licitação - CPL, situado na Rua Dr. Nina Rodrigues, 20, Centro, Vargem Grande/MA, no horário das 08h00min (oito horas) às 12h00min (doze horas). Vargem Grande - MA, 02 de dezembro de 2022. Ricardo Barros Pereira – Pregoeiro Municipal.

PREGÃO ELETRÔNICO Nº PE-059/2022-CPL/PMVG. PROC. ADMINISTRATIVO Nº 0101.06559.2022. ORGÃO REALIZADOR: Comissão Permanente de Licitação. BASE LEGAL: Lei nº 10.520/02, Decreto Federal nº 10.024/2019, Decreto Municipal nº 018/2020, Lei nº 123/06, Lei 147/14, Decreto Federal nº 8.538/15 e alterações e subsidiariamente no que couber as disposições da Lei nº 8.666/93 e suas alterações. TIPO: MENOR PREÇO. OBJETO: Registro de Preços, do tipo menor Preço por Empreitada Global, visando a Futura Contratação de Serviços de Implantação de Subestações Aéreas no Município de Vargem Grande/MA, conforme condições, quantidades e exigências estabelecidas neste Edital e seus anexos. ORGÃO SOLICITANTE: Secretária Municipal de Educação. LOCAL/SITE: https://licitamaisbrasil.com.br/. DATA: 19/12/2022. HORÁRIO: 16h00min. (DEZESSEIS HORAS). O Edital está disponibilizado, na íntegra, nos endereços eletrônicos: https://licitamaisbrasil.com.br/ e https://www.vargemgrande.ma.gov.br/. Quaisquer informações através do Tel.: (98) 3461-1103/ (98) 3461-1201 / e-mail: vargemgrande.licitacao@gmail.com e/ou na sala da Comissão Permanente de Licitação - CPL, situado na Rua Dr. Nina Rodrigues, 20, Centro, Vargem Grande/MA, no horário das 08h00min (oito horas) às 12h00min (doze horas). Vargem Grande - MA, 02 de dezembro de 2022. Ricardo Barros Pereira – Pregoeiro Municipal.

PREGÃO ELETRÔNICO Nº PE-060/2022-CPL/PMVG. PROC. ADMINISTRATIVO Nº 0101.06564.2022. ORGÃO REALIZADOR: Comissão Permanente de Licitação. BASE LEGAL: Lei nº 10.520/02, Decreto Federal nº 10.024/2019, Decreto Municipal nº 018/2020, Lei nº 123/06, Lei 147/14, Decreto Federal nº 8.538/15 e alterações e subsidiariamente no que couber as disposições da Lei nº 8.666/93 e suas alterações. TIPO: MENOR PREÇO. OBJETO: Registro de Preços, do tipo menor Preço, visando a Futura Contratação de Empresa para Manutenção e Limpeza de Poços, Redes e Reservatórios no Município de Vargem Grande/MA, conforme condições, quantidades e exigências estabelecidas neste Edital e seus anexos. ORGÃO SOLICITANTE: Secretária Municipal de Obras, Transportes e Urbanismo. LOCAL/SITE: https://licitamaisbrasil.com.br/. DATA: 20/12/2022. HORÁRIO: 09h00min. (NOVE HORAS). O Edital está disponibilizado, na íntegra, nos endereços eletrônicos: https://licitamaisbrasil.com.br/ e https://www.vargemgrande.ma.gov.br/. Quaisquer informações através do Tel.: (98) 3461-1103/ (98) 3461-1201 / e-mail: vargemgrande.licitacao@gmail.com e/ou na sala da Comissão Permanente de Licitação - CPL, situado na Rua Dr. Nina Rodrigues, 20, Centro, Vargem Grande/MA, no horário das 08h00min (oito horas) às 12h00min (doze horas). Vargem Grande - MA, 02 de dezembro de 2022. Ricardo Barros Pereira – Pregoeiro Municipal.

PREGÃO ELETRÔNICO Nº PE-061/2022-CPL/PMVG. PROC. ADMINISTRATIVO Nº 0101.06565.2022. ORGÃO REALIZADOR: Comissão Permanente de Licitação. BASE LEGAL: Lei nº 10.520/02, Decreto Federal nº 10.024/2019, Decreto Municipal nº 018/2020, Lei nº 123/06, Lei 147/14, Decreto Federal nº 8.538/15 e alterações e subsidiariamente no que couber as disposições da Lei nº 8.666/93 e suas alterações. TIPO: MENOR PREÇO. OBJETO: Registro de Preços para futuras e eventuais Aquisições de Pneus novos destinados a Manutenção da Frota da Administração Municipal de Vargem Grande/MA, conforme especificações constantes no Anexo I. ORGÃO SOLICITANTE: Secretária Municipal de Obras, Transportes e Urbanismo. LOCAL/SITE: https://licitamaisbrasil.com.br/. DATA: 20/12/2022. HORÁRIO: 11h00min. (ONZE HORAS). O Edital está disponibilizado, na íntegra, nos endereços eletrônicos: https://licitamaisbrasil.com.br/ e https://www.vargemgrande.ma.gov.br/. Quaisquer informações através do Tel.: (98) 3461-1103/ (98) 3461-1201 / e-mail: vargemgrande.licitacao@gmail.com e/ou na sala da Comissão Permanente de Licitação - CPL, situado na Rua Dr. Nina Rodrigues, 20, Centro, Vargem Grande/MA, no horário das 08h00min (oito horas) às 12h00min (doze horas). Vargem Grande - MA, 02 de dezembro de 2022. Ricardo Barros Pereira – Pregoeiro Municipal.

PREGÃO ELETRÔNICO Nº PE-062/2022-CPL/PMVG. PROC. ADMINISTRATIVO Nº 0101.06566.2022. ORGÃO REALIZADOR: Comissão Permanente de Licitação. BASE LEGAL: Lei nº 10.520/02, Decreto Federal nº 10.024/2019, Decreto Municipal nº 018/2020, Lei nº 123/06, Lei 147/14, Decreto Federal nº 8.538/15 e alterações e subsidiariamente no que couber as disposições da Lei nº 8.666/93 e suas alterações. TIPO: MENOR PREÇO. OBJETO: Registro de Preços para futuras e eventuais Contratação de Empresa para Fornecimento de Material de Informática, para suprir as necessidades das Secretarias do Município de Vargem Grande/MA, conforme especificações constantes no Anexo I. ORGÃO SOLICITANTE: Secretária Municipal de Administração. LOCAL/SITE: https://licitamaisbrasil.com.br/. DATA: 20/12/2022. HORÁRIO: 14h00min.

Prefeitura de
VARGEM GRANDE
DE MÃOS DADAS CONSTRUINDO O NOVO

COMISSÃO DE LICITAÇÃO
Fls. 179
Rubrica

FICHAS TÉCNICAS.

COMISSÃO DE LICITAÇÃO
Fls. 180
Rubrica

Ficha Técnica Descritiva do Objeto			
Número do edital: PE-059/2022-CPL/PMVG			
Órgão comprador: PREFEITURA MUNICIPAL DE VARGEM GRANDE (MA)			
Item	**Descrição**	**Marca**	**Valor**
1	Registro de Preços, do tipo menor Preço por Empreitada Global, visando a Futura Contratação de Serviços de Implantação de Subestações Aéreas no Município de Vargem Grande/MA, conforme condições, quantidades e exigências estabelecidas neste Edital e seus anexos.	Serviço	R$ 2.706.482,80
Prazo de validade da proposta (em dias, conforme estabelecido no edital): 60 dias			
Preço para o lote único (em R$): R$ 2.706.482,80 (dois milhões e setecentos e seis mil e quatrocentos e oitenta e dois reais e oitenta centavos)			
Declaramos, para todos os fins de direito, que cumprimos plenamente os requisitos de habilitação e que nossa proposta está em conformidade com as exigências do instrumento convocatório (edital).			
Declaramos, ainda, que estamos enquadradas no Regime de tributação de Microempresa e Empresa de Pequeno Porte, conforme estabelece o artigo 3º da Lei Complementar 123, de 14 de dezembro de 2006. **(Somente na hipótese de o licitante ser Microempresa ou Empresa de Pequeno Porte (ME/EPP).**			
Data: 16/12/2022			

COMISSÃO DE LICITAÇÃO
Fls. 181
Rubrica

BENEFÍCIOS E DESPESAS INDIRETAS - BDI

GRUPO A	DESPESAS INDIRETAS	%
A.1	Administração Central	5,29%
A.2	Seguro + Garantia	0,25%
A.3	Risco	1,00%
TOTAL GRUPO A		**6,54%**
GRUPO B	**DESPESAS FINANCEIRAS**	**%**
B.1	Despesas Financeiras	1,01%
TOTAL GRUPO B		**1,01%**
GRUPO C	**BONIFICAÇÃO**	**%**
C.1	Lucro	9,00%
TOTAL GRUPO C		**9,00%**
GRUPO D	**IMPOSTOS**	**%**
D.1	PIS	0,65%
D.2	COFINS	3,00%
D.3	ISS	5,00%
D.4	CPRB	0,00%
TOTAL GRUPO D		**8,65%**

FÓRMULA: BDI = ((1+A)x(1+B)x(1+C))/(1-D) - 1	
BDI	**28,41%**

COMISSÃO DE LICITAÇÃO
Fls. 182
Rubrica

ENCARGOS SOCIAIS SOBRE A MÃO DE OBRA			
CÓDIGO	DESCRIÇÃO	COM DESONERAÇÃO	
		HORISTA (%)	MENSALISTA (%)
GRUPO A			
A1	INSS	0,00%	0,00%
A2	SESI	1,50%	1,50%
A3	SENAI	1,00%	1,00%
A4	INCRA	0,20%	0,20%
A5	SEBRAE	0,60%	0,60%
A6	SALÁRIO EDUCAÇÃO	2,50%	2,50%
A7	SEGURO CONTRA ACIDENTES DE TRABALHO	3,00%	3,00%
A8	FGTS	8,00%	8,00%
A9	SECONCI	1,00%	1,00%
A	TOTAL	17,80%	17,80%
GRUPO B			
B1	REPOUSO SEMANAL REMUNERADO	17,87%	0,00%
B2	FERIADOS	3,95%	0,00%
B3	AUXÍLIO - ENFERMIDADE	0,86%	0,67%
B4	13 SALÁRIO	10,70%	8,33%
B5	LICENÇA PATERNIDADE	0,07%	0,06%
B6	FALTAS JUSTIFICADAS	0,71%	0,56%
B7	DIAS DE CHUVA	1,46%	0,00%
B8	AUXÍLIO ACIDENTE DE TRABALHO	0,11%	0,08%
B9	FÉRIAS GOZADAS	14,04%	10,93%
B10	SALÁRIO MATERNIDADE	0,03%	0,03%
B	TOTAL	49,80%	20,66%
GRUPO C			
C1	AVISO PRÉVIO INDENIZADO	4,44%	3,46%
C2	AVISO PRÉVIO TRABALHADO	0,10%	0,08%
C3	FÉRIAS INDENIZADAS	0,00%	0,00%
C4	DEPÓSITO RESCISÃO SEM JUSTA CAUSA	3,94%	3,07%
C5	INDENIZAÇÃO ADICIONAL	0,37%	0,29%
C	TOTAL	8,85%	6,90%
GRUPO D			
D1	REINCIDÊNCIA DO GRUPO A SOBRE O GRUPO B	6,99%	3,68%
D2	REINCIDÊNCIA DO GRUPO A SOBRE AVISO PRÉVIO TRABALHADO E REINCIDÊNCIA DO FGTS SOBRE AVISO PRÉVIO INDENIZADO	0,42%	0,29%
D	TOTAL	7,42%	3,97%
TOTAL (A + B + C + D)		83,87%	49,33%

OBJETO: IMPLANTAÇÃO DE SUBESTAÇÕES AÉREAS
LOCAL ONDE SERÁ IMPLANTADO: Vargem Grande – MA

ITEM	REFERÊNCIA	DESCRIÇÃO	UND	QUANTIDADE	PREÇO UNITÁRIO	PREÇO UNITÁRIO COM BDI	PREÇO TOTAL COM BDI
1		**SERVIÇOS INICIAIS**					R$ 92.099,70
1.1	CPU 001	AQUISIÇÃO E ASSENTAMENTO DE PLACA DE OBRA	M²	135	R$ 531,28	R$ 682,22	R$ 92.099,70
2		**ADMINISTRAÇÃO E MOBILIZAÇÃO**					R$ 109.711,70
2.1	CPU 002	MOBILIZAÇÃO E DESMOBILIZAÇÃO DE EQUIPAMENTO	UN	70	R$ 424,35	R$ 544,91	R$ 38.143,70
2.2	CPU 003	ADMINISTRAÇÃO LOCAL	MÊS	12	R$ 4.644,50	R$ 5.964,00	R$ 71.568,00
3		**SUBESTAÇÕES AÉREAS**					R$ 2.503.693,40
3.1	CPU 004	SUBESTAÇÃO AÉREA 112,5 KVA COMPLETA EM POSTE DE CONCRETO DUPLO T 11/600	UN	15	R$ 45.316,19	R$ 58.190,52	R$ 872.857,80
3.2	CPU 005	SUBESTAÇÃO AÉREA 75 KVA COMPLETA EM POSTE DE CONCRETO DUPLO T 11/300	UN	5	R$ 37.667,18	R$ 48.368,43	R$ 241.842,15
3.3	CPU 006	SUBESTAÇÃO AÉREA 45 KVA COMPLETA EM POSTE DE CONCRETO DUPLO T 11/300	UN	20	R$ 22.758,75	R$ 29.224,51	R$ 584.490,20
3.4	CPU 007	SUBESTAÇÃO AÉREA 30 KVA COMPLETA EM POSTE DE CONCRETO DUPLO T 11/300	UN	15	R$ 21.302,67	R$ 27.354,76	R$ 410.321,40
3.5	CPU 008	SUBESTAÇÃO AÉREA MONOFÁSICA 15 KVA COMPLETA EM POSTE DE CONCRETO DUPLO T 11/300 EM ÁREA RURAL	UN	15	R$ 20.464,75	R$ 26.278,79	R$ 394.181,85
4		**LIMPEZA DA OBRA**					R$ 978,00
4.1	CPU 009	LIMPEZA GERAL DA OBRA	M²	300	R$ 2,54	R$ 3,26	R$ 978,00
						VALOR TOTAL:	**R$ 2.706.482,80**

Importa o presente orçamento o valor de R$ 2.706.482,80 (Dois milhões, setecentos e seis mil reais e oitenta centavos).

16 de dezembro de 2022

COMISSÃO DE LICITAÇÃO
Fls. 43
Rubrica

COMPOSIÇÃO ANALÍTICA

CPU 001	AQUISIÇÃO E ASSENTAMENTO DE PLACA DE OBRA				R$ 531,28
REFERÊNCIA	**MÃO DE OBRA**	**UND**	**QUANTIDADE**	**CUSTO UNITÁRIO**	**CUSTO TOTAL**
SINAPI 88316	SERVENTE COM ENCARGOS COMPLEMENTARES	H	2	R$ 14,47	R$ 28,94
SINAPI 88262	CARPINTEIRO DE FORMAS COM ENCARGOS COMPLEMENTARES	H	1	R$ 18,63	R$ 18,63
	MATERIAL				
SINAPI 94962	CONCRETO MAGRO PARA LASTRO, TRAÇO 1:4,5:4,5 (EM MASSA SECA DE CIMENTO/ AREIA MÉDIA/ BRITA 1) - PREPARO MECÂNICO COM BETONEIRA 400 L. AF_05/2021	M3	0,01	R$ 347,42	R$ 3,47
SINAPI 4417	SARRAFO NAO APARELHADO *2,5 X 7* CM, EM MACARANDUBA, ANGELIM OU EQUIVALENTE DA REGIAO - BRUTA	M	1,00	R$ 8,05	R$ 8,05
SINAPI 4491	PONTALETE *7,5 X 7,5* CM EM PINUS, MISTA OU EQUIVALENTE DA REGIAO - BRUTA	M	4,00	R$ 11,16	R$ 44,64
SINAPI 4813	PLACA DE OBRA (PARA CONSTRUCAO CIVIL) EM CHAPA GALVANIZADA *N. 22*, ADESIVADA, DE *2,4 X 1,2* M (SEM POSTES PARA FIXACAO)	M2	1,00	R$ 425,00	R$ 425,00
SINAPI 5075	PREGO DE ACO POLIDO COM CABECA 18 X 30 (2 3/4 X 10)	KG	0,11	R$ 23,14	R$ 2,55

RESUMO DA COMPOSIÇÃO	
EQUIPAMENTO	R$ 0,00
MÃO DE OBRA	R$ 47,57
MATERIAL	R$ 483,71
SERV. TERCEIRO	R$ 0,00
CUSTO TOTAL	**R$ 531,28**

CPU 002	MOBILIZAÇÃO E DESMOBILIZAÇÃO DE EQUIPAMENTO				R$ 424,35
REFERÊNCIA	**MÃO DE OBRA**	**UND**	**QUANTIDADE**	**CUSTO UNITÁRIO**	**CUSTO TOTAL**
SINAPI 88297	OPERADOR DE MÁQUINAS E EQUIPAMENTOS COM ENCARGOS COMPLEMENTARES	H	1	R$ 15,62	R$ 15,62
	EQUIPAMENTO				

COMISSÃO DE LICITAÇÃO
Fls. 354
Pública

C. AUXILIAR	TRANSPORTE DE EQUIPAMENTO	H	1,00	R$	408,73	R$	408,73

RESUMO DA COMPOSIÇÃO	
EQUIPAMENTO	R$ 408,73
MÃO DE OBRA	R$ 15,62
MATERIAL	R$ 0,00
SERV. TERCEIRO	R$ 0,00
CUSTO TOTAL	**R$ 424,35**

COMPOSIÇÃO AUXILIAR

REFERÊNCIA	MÃO DE OBRA	UND	QUANTIDADE	CUSTO UNITÁRIO	CUSTO TOTAL
SINAPI 88297	OPERADOR DE MÁQUINAS E EQUIPAMENTOS COM ENCARGOS COMPLEMENTARES	H	1	R$ 15,62	R$ 15,62
	EQUIPAMENTO				
SINAPI 37754	CAMINHAO TOCO, PESO BRUTO TOTAL 14300 KG, CARGA UTIL MAXIMA 9480 KG, DISTANCIA ENTRE EIXOS 4,80 M, POTENCIA 185 CV (INCLUI CABINE E CHASSI, NAO INCLUI CARROCERIA)	UN	0,0005	R$ 423.888,29	R$ 211,94
SINAPI 4221	OLEO DIESEL COMBUSTIVEL COMUM	L	25,50	R$ 6,77	R$ 172,64
SINAPI 4229	GRAXA LUBRIFICANTE	KG	0,20	R$ 41,84	R$ 8,54

RESUMO DA COMPOSIÇÃO	
EQUIPAMENTO	R$ 393,11
MÃO DE OBRA	R$ 15,62
MATERIAL	R$ 0,00
SERV. TERCEIRO	R$ 0,00
CUSTO TOTAL	**R$ 408,73**

CPU 003	ADMINISTRAÇÃO LOCAL				R$ 4.644,50
REFERÊNCIA	MÃO DE OBRA	UND	QUANTIDADE	CUSTO UNITÁRIO	CUSTO TOTAL
SINAPI 91677	ENGENHEIRO ELETRICISTA COM ENCARGOS COMPLEMENTARES	H	50	R$ 92,89	R$ 4.644,50

RESUMO DA COMPOSIÇÃO	
EQUIPAMENTO	R$ 0,00
MÃO DE OBRA	R$ 4.644,50

COMISSÃO DE LICITAÇÃO
Fls. 185
Rubrica

MATERIAL	R$ 0,00
SERV. TERCEIRO	R$ 0,00
CUSTO TOTAL	**R$ 4.644,50**

CPU 004	SUBESTAÇÃO AÉREA 112,5 KVA COMPLETA EM POSTE DE CONCRETO DUPLO T 11/600				R$ 45.316,19
REFERÊNCIA	**MÃO DE OBRA**	**UND**	**QUANTIDADE**	**CUSTO UNITÁRIO**	**CUSTO TOTAL**
SINAPI 88316	SERVENTE COM ENCARGOS COMPLEMENTARES	H	80	R$ 14,47	R$ 1.157,60
SINAPI 88264	ELETRICISTA COM ENCARGOS COMPLEMENTARES	H	80	R$ 19,09	R$ 1.527,20
	EQUIPAMENTO				
SINAPI 5928	GUINDAUTO HIDRÁULICO, CAPACIDADE MÁXIMA DE CARGA 6200 KG, MOMENTO MÁXIMO DE CARGA 11,7 TM, ALCANCE MÁXIMO HORIZONTAL 9,70 M, INCLUSIVE CAMINHÃO TOCO PBT 16.000 KG, POTÊNCIA DE 189 CV - CHP DIURNO. AF_06/2014	CHP	1,2500	R$ 269,74	R$ 337,18
	MATERIAL				
SINAPI 103670	LANÇAMENTO COM USO DE BALDES, ADENSAMENTO E ACABAMENTO DE CONCRETO EM ESTRUTURAS. AF_02/2022	M3	0,15	R$ 201,13	R$ 30,17
SINAPI 94962	CONCRETO MAGRO PARA LASTRO, TRAÇO 1:4,5:4,5 (EM MASSA SECA DE CIMENTO/ AREIA MÉDIA/ BRITA 1) - PREPARO MECÂNICO COM BETONEIRA 400 L. AF_05/2021	M3	0,80	R$ 347,42	R$ 278,98
SINAPI 41204	POSTE DE CONCRETO ARMADO DE SECAO DUPLO T, EXTENSAO DE 11,00 M, RESISTENCIA DE 600 DAN, TIPO B	UN	1,00	R$ 1.643,22	R$ 1.643,22
SINAPI 93358	ESCAVAÇÃO MANUAL DE VALA COM PROFUNDIDADE MENOR OU IGUAL A 1,30 M. AF_02/2021	M3	0,60	R$ 57,24	R$ 34,34
SINAPI 96995	REATERRO MANUAL APILOADO COM SOQUETE. AF_10/2017	M3	0,30	R$ 34,70	R$ 10,41
SINAPI 7576	SUPORTE EM ACO GALVANIZADO PARA TRANSFORMADOR PARA POSTE DUPLO T 185 X 95 MM, CHAPA DE 5/16"	UN	1,00	R$ 134,23	R$ 134,23
SINAPI 867	CABO DE COBRE NU 50 MM2 MEIO-DURO	M	10,00	R$ 51,30	R$ 513,00
SINAPI 3378	HASTE DE ATERRAMENTO EM ACO COM 3,00 M DE COMPRIMENTO E DN = 3/4", REVESTIDA COM BAIXA CAMADA DE COBRE, SEM CONECTOR	UN	5,00	R$ 130,57	R$ 652,85

COMISSÃO DE LICITAÇÃO
Fls. 186
Rubrica

SINAPI 11273	ALCA PREFORMADA DE DISTRIBUICAO, EM ACO GALVANIZADO, PARA CONDUTORES DE ALUMINIO AWG 1/0 (CAA 6/1 OU CA 7 FIOS)	UN	3,00	R$	9,10	R$	27,30
SINAPI 406	FITA ACO INOX PARA CINTAR POSTE, L = 19 MM, E = 0,5 MM (ROLO DE 30M)	UN	0,50	R$	91,98	R$	45,99
SINAPI 43130	ARAME GALVANIZADO 12 BWG, D = 2,76 MM (0,048 KG/M) OU 14 BWG, D = 2,11 MM (0,026 KG/M)	KG	0,50	R$	19,03	R$	9,52
SINAPI 13348	ARRUELA EM ACO GALVANIZADO, DIAMETRO EXTERNO = 35MM, ESPESSURA = 3MM, DIAMETRO DO FURO= 18MM	UN	30,00	R$	1,31	R$	39,30
ORSE 4490	BARRA CHATA DE COBRE 1 1/2"X1/4"	KG	0,32	R$	204,00	R$	65,28
SINAPI 857	CABO DE COBRE NU 16 MM2 MEIO-DURO	M	5,00	R$	17,15	R$	85,75
SINAPI 868	CABO DE COBRE NU 25 MM2 MEIO-DURO	M	15,00	R$	24,45	R$	366,75
ORSE 2626	CABO DE COBRE ISOLADO HEPR (XLPE), 35MM², 1KV / 90º C	M	15,00	R$	32,00	R$	480,00
ORSE 3815	CABO DE COBRE ISOLADO HEPR (XLPE), 70MM², 1KV / 90º C	M	45,00	R$	67,90	R$	3.055,50
SINAPI 97886	CAIXA ENTERRADA ELÉTRICA RETANGULAR, EM ALVENARIA COM TIJOLOS CERÂMICOS MACIÇOS, FUNDO COM BRITA, DIMENSÕES INTERNAS: 0,3X0,3X0,3 M. AF_12/2020	UN	1,00	R$	137,62	R$	137,62
SINAPI 97890	CAIXA ENTERRADA ELÉTRICA RETANGULAR, EM ALVENARIA COM TIJOLOS CERÂMICOS MACIÇOS, FUNDO COM BRITA, DIMENSÕES INTERNAS: 1X1X0,6 M. AF_12/2020	UN	1,00	R$	669,31	R$	669,31
SINAPI 426	GRAMPO METALICO TIPO U PARA HASTE DE ATERRAMENTO DE ATE 3/4", CONDUTOR DE 10 A 25 MM2	UN	5,00	R$	46,10	R$	230,50
SINAPI 11821	CONECTOR METALICO TIPO PARAFUSO FENDIDO (SPLIT BOLT), COM SEPARADOR DE CABOS BIMETALICOS, PARA CABOS ATE 25 MM2	UN	4,00	R$	10,30	R$	41,20
SINAPI 34519	CRUZETA DE CONCRETO LEVE, COMP. 2000 MM SECAO, 90 X 90 MM	UN	3,00	R$	80,41	R$	241,23
SINAPI 402	GANCHO OLHAL EM ACO GALVANIZADO, ESPESSURA 16MM, ABERTURA 21MM	UN	3,00	R$	11,51	R$	34,53

COMISSÃO DE LICITAÇÃO
Fls. 182
Rubrica

SINAPI 2619	CURVA 90 GRAUS, PARA ELETRODUTO, EM ACO GALVANIZADO ELETROLITICO, DIAMETRO DE 65 MM (2 1/2")	UN	2,00	R$	54,84	R$	109,68
AGETOP 3275	ELETRODUTO EM AÇO GALVANIZADO A FOGO DIÂMETRO 2 1/2" - PESADO	M	9,00	R$	84,16	R$	757,44
ORSE 10823	TRANSFORMADOR TRIFÁSICO C/ DERIV 112,5 KVA, AT 13800V, BT 380/220V PADRÃO ENERGISA	UN	1,00	R$	24.500,00	R$	24.500,00
ORSE 2520	CONECTOR CUNHA P/C 1/0 C/ 1/0 AWG A1	UN	4,00	R$	13,39	R$	53,56
SINAPI 1100	CABECOTE PARA ENTRADA DE LINHA DE ALIMENTACAO PARA ELETRODUTO, EM LIGA DE ALUMINIO COM ACABAMENTO ANTI CORROSIVO, COM FIXACAO POR ENCAIXE LISO DE 360 GRAUS, DE 2"	UN	1,00	R$	15,69	R$	15,69
SINAPI 1577	TERMINAL A COMPRESSAO EM COBRE ESTANHADO PARA CABO 35 MM2, 1 FURO E 1 COMPRESSAO, PARA PARAFUSO DE FIXACAO M8	UN	1,00	R$	3,19	R$	3,19
SINAPI 1575	TERMINAL A COMPRESSAO EM COBRE ESTANHADO PARA CABO 16 MM2, 1 FURO E 1 COMPRESSAO, PARA PARAFUSO DE FIXACAO M6	UN	3,00	R$	2,04	R$	6,12
SINAPI 1579	TERMINAL A COMPRESSAO EM COBRE ESTANHADO PARA CABO 70 MM2, 1 FURO E 1 COMPRESSAO, PARA PARAFUSO DE FIXACAO M10	UN	3,00	R$	6,90	R$	20,70
SINAPI 433	PARAFUSO M16 EM ACO GALVANIZADO, COMPRIMENTO = 350 MM, DIAMETRO = 16 MM, ROSCA MAQUINA, CABECA QUADRADA	UN	8,00	R$	17,15	R$	137,20
SINAPI 439	PARAFUSO M16 EM ACO GALVANIZADO, COMPRIMENTO = 300 MM, DIAMETRO = 16 MM, ROSCA MAQUINA, CABECA QUADRADA	UN	4,00	R$	14,69	R$	58,76
SINAPI 432	PARAFUSO M16 EM ACO GALVANIZADO, COMPRIMENTO = 250 MM, DIAMETRO = 16 MM, ROSCA MAQUINA, CABECA QUADRADA	UN	4,00	R$	12,79	R$	51,16
SINAPI 39961	SILICONE ACETICO USO GERAL INCOLOR 280 G	UN	1,00	R$	28,61	R$	28,61
SINAPI 421	PORCA OLHAL M 16, EM ACO GALVANIZADO, DIAMETRO = 16 MM	UN	3,00	R$	16,98	R$	50,94

COMISSÃO DE LICITAÇÃO
Fls.
Rubrica

SINAPI 442	PARAFUSO FRANCES M16 EM ACO GALVANIZADO, COMPRIMENTO = 45 MM, DIAMETRO = 16 MM, CABECA ABAULADA	UN	4,00	R$	5,76	R$	23,04
SINAPI 11790	PARAFUSO M16 EM ACO GALVANIZADO, COMPRIMENTO = 450 MM, DIAMETRO = 16 MM, ROSCA MAQUINA, CABECA QUADRADA	UN	4,00	R$	25,85	R$	103,40
ORSE 1664	PÁRA-RAIO TIPO POLIMÉRICO 12KV, COM DESLIGADOR AUTOMÁTICO, RESIST. N/ LINEAR	UN	3,00	R$	268,30	R$	804,90
ORSE 588	CHAVE FUSÍVEL 15KV- 24KV 100A 12000A	UN	3,00	R$	390,00	R$	1.170,00
ORSE 883	ELO FUSÍVEL 5 H, 500 MM	UN	3,00	R$	10,99	R$	32,97
ORSE 9351	ISOLADOR PINO POLIMERICO SUSP. 15 KV	UN	3,00	R$	23,00	R$	69,00
ORSE 3243	MANILHA SAPATILHA PREFORMADA	UN	3,00	R$	23,40	R$	70,20
ORSE 9225	DISPOSITIVO DE PROTEÇÃO CONTRA SURTO DE TENSÃO DPS 60KA - 275V (PARA-RAIO)	UN	3,00	R$	97,90	R$	293,70
SINAPI 34653	DISJUNTOR TIPO DIN/IEC, MONOPOLAR DE 6 ATE 32A	UN	3,00	R$	7,56	R$	22,68
ORSE 10065	DISJUNTOR TERMOMAGNÉTICO TRIPOLAR 175 A COM CAIXA MOLDADA 10 KA	UN	1,00	R$	945,00	R$	945,00
ORSE 2599	CAIXA PARA MEDIÇÃO INDIRETA P/ TRANSFORMADORES ATÉ 112 KVA, DIM. 1,50X0,70X0,25M	UN	1,00	R$	1.896,00	R$	1.896,00
COMP. AUXILIAR	CONSTRUÇÃO DE MURETA DE ABRIGO DA MEDIÇÃO	UM	1,00	R$	2.243,29	R$	2.243,29

RESUMO DA COMPOSIÇÃO	
EQUIPAMENTO	R$ 337,18
MÃO DE OBRA	R$ 2.684,80
MATERIAL	R$ 42.294,21
SERV. TERCEIRO	R$ 0,00
CUSTO TOTAL	**R$ 45.316,19**

COMPOSIÇÃO AUXILIAR

REFERÊNCIA	MÃO DE OBRA	UND	QUANTIDADE	CUSTO UNITÁRIO		CUSTO TOTAL	
SINAPI 88241	AJUDANTE DE OPERAÇÃO EM GERAL COM ENCARGOS COMPLEMENTARES	H	13,54750	R$	14,41	R$	195,22
SINAPI 88262	CARPINTEIRO DE FORMAS COM ENCARGOS COMPLEMENTARES	H	4,49400	R$	18,63	R$	83,72

COMISSÃO DE LICITAÇÃO
Fl. 159
Rubrica

SINAPI 88245	ARMADOR COM ENCARGOS COMPLEMENTARES	H	1,62000	R$	18,75	R$	30,38
SINAPI 88309	PEDREIRO COM ENCARGOS COMPLEMENTARES	H	20,20850	R$	18,87	R$	381,33
SINAPI 88310	PINTOR COM ENCARGOS COMPLEMENTARES	H	6,59600	R$	19,94	R$	131,52
SINAPI 88316	SERVENTE COM ENCARGOS COMPLEMENTARES	H	27,48200	R$	14,47	R$	397,66
SINAPI 88323	TELHADISTA COM ENCARGOS COMPLEMENTARES	H	1,84500	R$	18,45	R$	34,04
	MATERIAL						
SINAPI 370	AREIA MEDIA - POSTO JAZIDA/FORNECEDOR (RETIRADO NA JAZIDA, SEM TRANSPORTE)	M3	0,61237430	R$	65,00	R$	39,80
SINAPI 1106	CAL HIDRATADA CH-I PARA ARGAMASSAS	KG	21,12560000	R$	0,95	R$	20,07
SINAPI 13284	CIMENTO PORTLAND DE ALTO FORNO (AF) CP III-40	KG	137,64655000	R$	0,91	R$	125,26
SINAPI 4721	PEDRA BRITADA N. 1 (9,5 a 19 MM) POSTO PEDREIRA/FORNECEDOR, SEM FRETE	M3	0,04198950	R$	77,39	R$	3,25
SINAPI 4718	PEDRA BRITADA N. 2 (19 A 38 MM) POSTO PEDREIRA/FORNECEDOR, SEM FRETE	M3	0,04198950	R$	77,80	R$	3,27
SINAPI 4509	SARRAFO *2,5 X 10* CM EM PINUS, MISTA OU EQUIVALENTE DA REGIAO - BRUTA	M	4,54920000	R$	5,66	R$	25,75
SINAPI 6212	TABUA *2,5 X 30 CM EM PINUS, MISTA OU EQUIVALENTE DA REGIAO - BRUTA	M	4,10880000	R$	18,50	R$	76,01
SINAPI 1347	CHAPA/PAINEL DE MADEIRA COMPENSADA PLASTIFICADA (MADEIRITE PLASTIFICADO) PARA FORMA DE CONCRETO, DE 2200 x 1100 MM, E = 12 MM	M2	0,68640000	R$	74,45	R$	51,10
SINAPI 2745	PONTALETE ROLIÇO SEM TRATAMENTO, D = 8 A 11 CM, H = 3 M, EM EUCALIPTO OU EQUIVALENTE DA REGIAO - BRUTA (PARA ESCORAMENTO)	M	4,00000000	R$	3,14	R$	12,56
SINAPI 33	ACO CA-50, 8,0 MM, VERGALHAO	KG	22,27500000	R$	10,59	R$	235,89
SINAPI 7271	BLOCO CERAMICO / TIJOLO VAZADO PARA ALVENARIA DE VEDACAO, 8 FUROS NA HORIZONTAL, DE 9 X 19 X 19 CM (L XA X C)	UN	310,20000000	R$	0,85	R$	263,67

COMISSÃO DE LICITAÇÃO
Fls. 390
Rubrica

SINAPI 7175	TELHA DE BARRO / CERAMICA, NAO ESMALTADA, TIPO ROMANA, AMERICANA, PORTUGUESA, FRANCESA, COMPRIMENTO DE *41* CM, RENDIMENTO DE *16* TELHAS/M2	UN	0,90000000	R$	1,21	R$	1,09
SINAPI 5061	PREGO DE ACO POLIDO COM CABECA 18 X 27 (2 1/2 X 10)	KG	0,81300000	R$	22,75	R$	18,50
SINAPI 43132	ARAME RECOZIDO 16 BWG, D = 1,65 MM (0,016 KG/M) OU 18 BWG, D = 1,25 MM (0,01 KG/M)	KG	0,40500000	R$	19,03	R$	7,71
SINAPI 2692	DESMOLDANTE PROTETOR PARA FORMAS DE MADEIRA, DE BASE OLEOSA EMULSIONADA EM AGUA	L	0,67200000	R$	8,68	R$	5,83
SINAPI 43624	TINTA LATEX ACRILICA SUPER PREMIUM, COR BRANCO FOSCO	L	1,86240000	R$	31,59	R$	58,83
SINAPI 6085	SELADOR ACRILICO OPACO PREMIUM INTERIOR/EXTERIOR	L	0,93120000	R$	8,62	R$	8,03
SINAPI 3767	LIXA EM FOLHA PARA PAREDE OU MADEIRA, NUMERO 120, COR VERMELHA	UN	5,82000000	R$	0,94	R$	5,47
SINAPI 43651	MASSA ACRILICA PARA SUPERFICIES INTERNAS E EXTERNAS	KG	5,43200000	R$	5,03	R$	27,32

RESUMO DA COMPOSIÇÃO	
EQUIPAMENTO	R$ 0,00
MÃO DE OBRA	R$ 1.253,88
MATERIAL	R$ 989,41
SERV. TERCEIRO	R$ 0,00
CUSTO TOTAL	**R$ 2.243,29**

CPU 005	SUBESTAÇÃO AÉREA 75 KVA COMPLETA EM POSTE DE CONCRETO DUPLO T 11/300						R$ 37.667,18
REFERÊNCIA	**MÃO DE OBRA**	**UND**	**QUANTIDADE**	**CUSTO UNITÁRIO**		**CUSTO TOTAL**	
SINAPI 88316	SERVENTE COM ENCARGOS COMPLEMENTARES	H	80	R$	14,47	R$	1.157,60
SINAPI 88264	ELETRICISTA COM ENCARGOS COMPLEMENTARES	H	80	R$	19,09	R$	1.527,20
	EQUIPAMENTO						

COMISSÃO DE LICITAÇÃO
Fls. 191
Rubrica

SINAPI 5928	GUINDAUTO HIDRÁULICO, CAPACIDADE MÁXIMA DE CARGA 6200 KG, MOMENTO MÁXIMO DE CARGA 11,7 TM, ALCANCE MÁXIMO HORIZONTAL 9,70 M, INCLUSIVE CAMINHÃO TOCO PBT 16.000 KG, POTÊNCIA DE 189 CV - CHP DIURNO. AF_06/2014	CHP	1,2500	R$	269,74	R$	337,18
	MATERIAL						
SINAPI 103670	LANÇAMENTO COM USO DE BALDES, ADENSAMENTO E ACABAMENTO DE CONCRETO EM ESTRUTURAS. AF_02/2022	M3	0,15	R$	201,13	R$	30,17
SINAPI 94962	CONCRETO MAGRO PARA LASTRO, TRAÇO 1:4,5:4,5 (EM MASSA SECA DE CIMENTO/ AREIA MÉDIA/ BRITA 1) - PREPARO MECÂNICO COM BETONEIRA 400 L. AF_05/2021	M3	0,15	R$	347,42	R$	52,11
SINAPI 41203	POSTE DE CONCRETO ARMADO DE SECAO DUPLO T, EXTENSAO DE 11,00 M, RESISTENCIA DE 300 DAN, TIPO B	UN	1,00	R$	1.162,31	R$	1.162,31
SINAPI 93358	ESCAVAÇÃO MANUAL DE VALA COM PROFUNDIDADE MENOR OU IGUAL A 1,30 M. AF_02/2021	M3	0,60	R$	57,24	R$	34,34
SINAPI 96995	REATERRO MANUAL APILOADO COM SOQUETE. AF_10/2017	M3	0,30	R$	34,70	R$	10,41
SINAPI 7576	SUPORTE EM ACO GALVANIZADO PARA TRANSFORMADOR PARA POSTE DUPLO T 185 X 95 MM, CHAPA DE 5/16"	UN	1,00	R$	134,23	R$	134,23
SINAPI 867	CABO DE COBRE NU 50 MM2 MEIO-DURO	M	10,00	R$	51,30	R$	513,00
SINAPI 3378	HASTE DE ATERRAMENTO EM ACO COM 3,00 M DE COMPRIMENTO E DN = 3/4", REVESTIDA COM BAIXA CAMADA DE COBRE, SEM CONECTOR	UN	5,00	R$	130,57	R$	652,85
SINAPI 11273	ALCA PREFORMADA DE DISTRIBUICAO, EM ACO GALVANIZADO, PARA CONDUTORES DE ALUMINIO AWG 1/0 (CAA 6/1 OU CA 7 FIOS)	UN	3,00	R$	9,10	R$	27,30
SINAPI 406	FITA ACO INOX PARA CINTAR POSTE, L = 19 MM, E = 0,5 MM (ROLO DE 30M)	UN	0,50	R$	91,98	R$	45,99
SINAPI 43130	ARAME GALVANIZADO 12 BWG, D = 2,76 MM (0,048 KG/M) OU 14 BWG, D = 2,11 MM (0,026 KG/M)	KG	0,50	R$	19,03	R$	9,52

COMISSÃO DE LICITAÇÃO
Fls. 199
Rubrica

SINAPI 13348	ARRUELA EM ACO GALVANIZADO, DIAMETRO EXTERNO = 35MM, ESPESSURA = 3MM, DIAMETRO DO FURO= 18MM	UN	30,00	R$	1,31	R$	39,30
ORSE 4490	BARRA CHATA DE COBRE 1 1/2"X1/4"	KG	0,32	R$	204,00	R$	65,28
SINAPI 857	CABO DE COBRE NU 16 MM2 MEIO-DURO	M	5,00	R$	17,15	R$	85,75
SINAPI 868	CABO DE COBRE NU 25 MM2 MEIO-DURO	M	11,00	R$	24,45	R$	268,95
ORSE 3814	CABO DE COBRE ISOLADO HEPR (XLPE), 25MM², 1KV / 90º C	M	15,00	R$	23,66	R$	354,90
ORSE 2626	CABO DE COBRE ISOLADO HEPR (XLPE), 35MM², 1KV / 90º C	M	45,00	R$	32,00	R$	1.440,00
SINAPI 97886	CAIXA ENTERRADA ELÉTRICA RETANGULAR, EM ALVENARIA COM TIJOLOS CERÂMICOS MACIÇOS, FUNDO COM BRITA, DIMENSÕES INTERNAS: 0,3X0,3X0,3 M. AF_12/2020	UN	1,00	R$	137,62	R$	137,62
SINAPI 97890	CAIXA ENTERRADA ELÉTRICA RETANGULAR, EM ALVENARIA COM TIJOLOS CERÂMICOS MACIÇOS, FUNDO COM BRITA, DIMENSÕES INTERNAS: 1X1X0,6 M. AF_12/2020	UN	1,00	R$	669,31	R$	669,31
SINAPI 426	GRAMPO METALICO TIPO U PARA HASTE DE ATERRAMENTO DE ATE 3/4", CONDUTOR DE 10 A 25 MM2	UN	5,00	R$	46,10	R$	230,50
SINAPI 11821	CONECTOR METALICO TIPO PARAFUSO FENDIDO (SPLIT BOLT), COM SEPARADOR DE CABOS BIMETALICOS, PARA CABOS ATE 25 MM2	UN	4,00	R$	10,30	R$	41,20
SINAPI 34519	CRUZETA DE CONCRETO LEVE, COMP. 2000 MM SECAO, 90 X 90 MM	UN	3,00	R$	80,41	R$	241,23
SINAPI 402	GANCHO OLHAL EM ACO GALVANIZADO, ESPESSURA 16MM, ABERTURA 21MM	UN	3,00	R$	11,51	R$	34,53
SINAPI 2631	CURVA 90 GRAUS, PARA ELETRODUTO, EM ACO GALVANIZADO ELETROLITICO, DIAMETRO DE 50 MM (2")	UN	2,00	R$	21,66	R$	43,32
AGETOP 3274	ELETRODUTO EM AÇO GALVANIZADO A FOGO DIÂMETRO 2" - PESADO	M	9,00	R$	81,36	R$	732,24
ORSE 3255	TRANSFORMADOR TRIFÁSICO 75 KVA, AT 13800V, BT 380/220 V	UN	1,00	R$	20.150,00	R$	20.150,00
ORSE 2520	CONECTOR CUNHA P/C 1/0 C/ 1/0 AWG A1	UN	4,00	R$	13,39	R$	53,56
SINAPI 1100	CABECOTE PARA ENTRADA DE LINHA DE ALIMENTACAO PARA ELETRODUTO, EM LIGA DE ALUMINIO COM ACABAMENTO ANTI	UN	1,00	R$	15,69	R$	15,69

COMISSÃO DE LICITAÇÃO
Fls. 193
Rubrica

	CORROSIVO, COM FIXACAO POR ENCAIXE LISO DE 360 GRAUS, DE 2"						
SINAPI 1577	TERMINAL A COMPRESSAO EM COBRE ESTANHADO PARA CABO 35 MM2, 1 FURO E 1 COMPRESSAO, PARA PARAFUSO DE FIXACAO M8	UN	3,00	R$	3,19	R$	9,57
SINAPI 1575	TERMINAL A COMPRESSAO EM COBRE ESTANHADO PARA CABO 16 MM2, 1 FURO E 1 COMPRESSAO, PARA PARAFUSO DE FIXACAO M6	UN	3,00	R$	2,04	R$	6,12
SINAPI 1576	TERMINAL A COMPRESSAO EM COBRE ESTANHADO PARA CABO 25 MM2, 1 FURO E 1 COMPRESSAO, PARA PARAFUSO DE FIXACAO M8	UN	3,00	R$	2,83	R$	8,49
SINAPI 433	PARAFUSO M16 EM ACO GALVANIZADO, COMPRIMENTO = 350 MM, DIAMETRO = 16 MM, ROSCA MAQUINA, CABECA QUADRADA	UN	8,00	R$	17,15	R$	137,20
SINAPI 439	PARAFUSO M16 EM ACO GALVANIZADO, COMPRIMENTO = 300 MM, DIAMETRO = 16 MM, ROSCA MAQUINA, CABECA QUADRADA	UN	4,00	R$	14,69	R$	58,76
SINAPI 432	PARAFUSO M16 EM ACO GALVANIZADO, COMPRIMENTO = 250 MM, DIAMETRO = 16 MM, ROSCA MAQUINA, CABECA QUADRADA	UN	4,00	R$	12,79	R$	51,16
SINAPI 39961	SILICONE ACETICO USO GERAL INCOLOR 280 G	UN	1,00	R$	28,61	R$	28,61
SINAPI 421	PORCA OLHAL M 16, EM ACO GALVANIZADO, DIAMETRO = 16 MM	UN	3,00	R$	16,98	R$	50,94
SINAPI 442	PARAFUSO FRANCES M16 EM ACO GALVANIZADO, COMPRIMENTO = 45 MM, DIAMETRO = 16 MM, CABECA ABAULADA	UN	4,00	R$	5,76	R$	23,04
SINAPI 11790	PARAFUSO M16 EM ACO GALVANIZADO, COMPRIMENTO = 450 MM, DIAMETRO = 16 MM, ROSCA MAQUINA, CABECA QUADRADA	UN	4,00	R$	25,85	R$	103,40
ORSE 1664	PÁRA-RAIO TIPO POLIMÉRICO 12KV, COM DESLIGADOR AUTOMÁTICO, RESIST. N/ LINEAR	UN	3,00	R$	268,30	R$	804,90
ORSE 882	ELO FUSÍVEL 3 H, 500 MM	UN	3,00	R$	10,99	R$	32,97
ORSE 588	CHAVE FUSÍVEL 15KV- 24KV 100A 12000A	UN	3,00	R$	390,00	R$	1.170,00

COMISSÃO DE LICITAÇÃO
Fls: 194
Rubrica

ORSE 9351	ISOLADOR PINO POLIMERICO SUSP. 15 KV	UN	3,00	R$	23,00	R$	69,00
ORSE 3243	MANILHA SAPATILHA PREFORMADA	UN	3,00	R$	23,40	R$	70,20
ORSE 9225	DISPOSITIVO DE PROTEÇÃO CONTRA SURTO DE TENSÃO DPS 60KA - 275V (PARA-RAIO)	UN	3,00	R$	97,90	R$	293,70
SINAPI 34653	DISJUNTOR TIPO DIN/IEC, MONOPOLAR DE 6 ATE 32A	UN	3,00	R$	7,56	R$	22,68
SINAPI 2391	DISJUNTOR TERMOMAGNETICO TRIPOLAR 125A	UN	1,00	R$	289,56	R$	289,56
ORSE 2599	CAIXA PARA MEDIÇÃO INDIRETA P/ TRANSFORMADORES ATÉ 112 KVA, DIM. 1,50X0,70X0,25M	UN	1,00	R$	1.896,00	R$	1.896,00
COMP. AUXILIAR	CONSTRUÇÃO DE MURETA DE ABRIGO DA MEDIÇÃO	UM	1,00	R$	2.243,29	R$	2.243,29

RESUMO DA COMPOSIÇÃO	
EQUIPAMENTO	R$ 337,18
MÃO DE OBRA	R$ 2.684,80
MATERIAL	R$ 34.645,21
SERV. TERCEIRO	R$ 0,00
CUSTO TOTAL	**R$ 37.667,18**

COMPOSIÇÃO AUXILIAR

REFERÊNCIA	MÃO DE OBRA	UND	QUANTIDADE	CUSTO UNITÁRIO		CUSTO TOTAL	
SINAPI 88241	AJUDANTE DE OPERAÇÃO EM GERAL COM ENCARGOS COMPLEMENTARES	H	13,54750	R$	14,41	R$	195,22
SINAPI 88262	CARPINTEIRO DE FORMAS COM ENCARGOS COMPLEMENTARES	H	4,49400	R$	18,63	R$	83,72
SINAPI 88245	ARMADOR COM ENCARGOS COMPLEMENTARES	H	1,62000	R$	18,75	R$	30,38
SINAPI 88309	PEDREIRO COM ENCARGOS COMPLEMENTARES	H	20,20850	R$	18,87	R$	381,33
SINAPI 88310	PINTOR COM ENCARGOS COMPLEMENTARES	H	6,59600	R$	19,94	R$	131,52
SINAPI 88316	SERVENTE COM ENCARGOS COMPLEMENTARES	H	27,48200	R$	14,47	R$	397,66
SINAPI 88323	TELHADISTA COM ENCARGOS COMPLEMENTARES	H	1,84500	R$	18,45	R$	34,04
	MATERIAL						
SINAPI 370	AREIA MEDIA - POSTO JAZIDA/FORNECEDOR (RETIRADO NA JAZIDA, SEM TRANSPORTE)	M3	0,61237430	R$	65,00	R$	39,80
SINAPI 1106	CAL HIDRATADA CH-I PARA ARGAMASSAS	KG	21,12560000	R$	0,95	R$	20,07

COMISSÃO DE LICITAÇÃO
Fls. 195
Rubrica

SINAPI 13284	CIMENTO PORTLAND DE ALTO FORNO (AF) CP III-40	KG	137,64655000	R$	0,91	R$	125,26
SINAPI 4721	PEDRA BRITADA N. 1 (9,5 a 19 MM) POSTO PEDREIRA/FORNECEDOR, SEM FRETE	M3	0,04198950	R$	77,39	R$	3,25
SINAPI 4718	PEDRA BRITADA N. 2 (19 A 38 MM) POSTO PEDREIRA/FORNECEDOR, SEM FRETE	M3	0,04198950	R$	77,80	R$	3,27
SINAPI 4509	SARRAFO *2,5 X 10* CM EM PINUS, MISTA OU EQUIVALENTE DA REGIAO - BRUTA	M	4,54920000	R$	5,66	R$	25,75
SINAPI 6212	TABUA *2,5 X 30 CM EM PINUS, MISTA OU EQUIVALENTE DA REGIAO - BRUTA	M	4,10880000	R$	18,50	R$	76,01
SINAPI 1347	CHAPA/PAINEL DE MADEIRA COMPENSADA PLASTIFICADA (MADEIRITE PLASTIFICADO) PARA FORMA DE CONCRETO, DE 2200 x 1100 MM, E = 12 MM	M2	0,68640000	R$	74,45	R$	51,10
SINAPI 2745	PONTALETE ROLIÇO SEM TRATAMENTO, D = 8 A 11 CM, H = 3 M, EM EUCALIPTO OU EQUIVALENTE DA REGIAO - BRUTA (PARA ESCORAMENTO)	M	4,00000000	R$	3,14	R$	12,56
SINAPI 33	ACO CA-50, 8,0 MM, VERGALHAO	KG	22,27500000	R$	10,59	R$	235,89
SINAPI 7271	BLOCO CERAMICO / TIJOLO VAZADO PARA ALVENARIA DE VEDACAO, 8 FUROS NA HORIZONTAL, DE 9 X 19 X 19 CM (L XA X C)	UN	310,20000000	R$	0,85	R$	263,67
SINAPI 7175	TELHA DE BARRO / CERAMICA, NAO ESMALTADA, TIPO ROMANA, AMERICANA, PORTUGUESA, FRANCESA, COMPRIMENTO DE *41* CM, RENDIMENTO DE *16* TELHAS/M2	UN	0,90000000	R$	1,21	R$	1,09
SINAPI 5061	PREGO DE ACO POLIDO COM CABECA 18 X 27 (2 1/2 X 10)	KG	0,81300000	R$	22,75	R$	18,50
SINAPI 43132	ARAME RECOZIDO 16 BWG, D = 1,65 MM (0,016 KG/M) OU 18 BWG, D = 1,25 MM (0,01 KG/M)	KG	0,40500000	R$	19,03	R$	7,71

COMISSÃO DE LICITAÇÃO
Fls. 196
Rubrica

SINAPI 2692	DESMOLDANTE PROTETOR PARA FORMAS DE MADEIRA, DE BASE OLEOSA EMULSIONADA EM AGUA	L	0,67200000	R$	8,68	R$	5,83
SINAPI 43624	TINTA LATEX ACRILICA SUPER PREMIUM, COR BRANCO FOSCO	L	1,86240000	R$	31,59	R$	58,83
SINAPI 6085	SELADOR ACRILICO OPACO PREMIUM INTERIOR/EXTERIOR	L	0,93120000	R$	8,62	R$	8,03
SINAPI 3767	LIXA EM FOLHA PARA PAREDE OU MADEIRA, NUMERO 120, COR VERMELHA	UN	5,82000000	R$	0,94	R$	5,47
SINAPI 43651	MASSA ACRILICA PARA SUPERFICIES INTERNAS E EXTERNAS	KG	5,43200000	R$	5,03	R$	27,32

RESUMO DA COMPOSIÇÃO	
EQUIPAMENTO	R$ 0,00
MÃO DE OBRA	R$ 1.253,88
MATERIAL	R$ 989,41
SERV. TERCEIRO	R$ 0,00
CUSTO TOTAL	**R$ 2.243,29**

CPU 006	SUBESTAÇÃO AÉREA 45 KVA COMPLETA EM POSTE DE CONCRETO DUPLO T 11/300						R$ 22.758,75
REFERÊNCIA	**MÃO DE OBRA**	**UND**	**QUANTIDADE**	**CUSTO UNITÁRIO**		**CUSTO TOTAL**	
SINAPI 88316	SERVENTE COM ENCARGOS COMPLEMENTARES	H	80	R$	14,47	R$	1.157,60
SINAPI 88264	ELETRICISTA COM ENCARGOS COMPLEMENTARES	H	80	R$	19,09	R$	1.527,20
	EQUIPAMENTO						
SINAPI 5928	GUINDAUTO HIDRÁULICO, CAPACIDADE MÁXIMA DE CARGA 6200 KG, MOMENTO MÁXIMO DE CARGA 11,7 TM, ALCANCE MÁXIMO HORIZONTAL 9,70 M, INCLUSIVE CAMINHÃO TOCO PBT 16.000 KG, POTÊNCIA DE 189 CV - CHP DIURNO. AF_06/2014	CHP	1,2500	R$	269,74	R$	337,18
	MATERIAL						
SINAPI 103670	LANÇAMENTO COM USO DE BALDES, ADENSAMENTO E ACABAMENTO DE CONCRETO EM ESTRUTURAS. AF_02/2022	M3	0,15	R$	201,13	R$	30,17
SINAPI 94962	CONCRETO MAGRO PARA LASTRO, TRAÇO 1:4,5:4,5 (EM MASSA SECA DE CIMENTO/ AREIA MÉDIA/ BRITA 1) - PREPARO MECÂNICO COM BETONEIRA 400 L. AF_05/2021	M3	0,15	R$	347,42	R$	52,11

COMISSÃO DE LICITAÇÃO
Fls. 197
Rubrica

SINAPI 41203	POSTE DE CONCRETO ARMADO DE SECAO DUPLO T, EXTENSAO DE 11,00 M, RESISTENCIA DE 300 DAN, TIPO B	UN	1,00	R$	1.162,31	R$	1.162,31
SINAPI 93358	ESCAVAÇÃO MANUAL DE VALA COM PROFUNDIDADE MENOR OU IGUAL A 1,30 M. AF_02/2021	M3	0,60	R$	57,24	R$	34,34
SINAPI 96995	REATERRO MANUAL APILOADO COM SOQUETE. AF_10/2017	M3	0,30	R$	34,70	R$	10,41
SINAPI 7576	SUPORTE EM ACO GALVANIZADO PARA TRANSFORMADOR PARA POSTE DUPLO T 185 X 95 MM, CHAPA DE 5/16"	UN	1,00	R$	134,23	R$	134,23
SINAPI 867	CABO DE COBRE NU 50 MM2 MEIO-DURO	M	10,00	R$	51,30	R$	513,00
SINAPI 3378	HASTE DE ATERRAMENTO EM ACO COM 3,00 M DE COMPRIMENTO E DN = 3/4", REVESTIDA COM BAIXA CAMADA DE COBRE, SEM CONECTOR	UN	5,00	R$	130,57	R$	652,85
SINAPI 11273	ALCA PREFORMADA DE DISTRIBUICAO, EM ACO GALVANIZADO, PARA CONDUTORES DE ALUMINIO AWG 1/0 (CAA 6/1 OU CA 7 FIOS)	UN	3,00	R$	9,10	R$	27,30
SINAPI 406	FITA ACO INOX PARA CINTAR POSTE, L = 19 MM, E = 0,5 MM (ROLO DE 30M)	UN	0,50	R$	91,98	R$	45,99
SINAPI 43130	ARAME GALVANIZADO 12 BWG, D = 2,76 MM (0,048 KG/M) OU 14 BWG, D = 2,11 MM (0,026 KG/M)	KG	0,50	R$	19,03	R$	9,52
SINAPI 13348	ARRUELA EM ACO GALVANIZADO, DIAMETRO EXTERNO = 35MM, ESPESSURA = 3MM, DIAMETRO DO FURO= 18MM	UN	30,00	R$	1,31	R$	39,30
ORSE 4490	BARRA CHATA DE COBRE 1 1/2"X1/4"	KG	0,32	R$	204,00	R$	65,28
SINAPI 857	CABO DE COBRE NU 16 MM2 MEIO-DURO	M	5,00	R$	17,15	R$	85,75
SINAPI 868	CABO DE COBRE NU 25 MM2 MEIO-DURO	M	11,00	R$	24,45	R$	268,95
ORSE 3814	CABO DE COBRE ISOLADO HEPR (XLPE), 25MM², 1KV / 90º C	M	60,00	R$	23,66	R$	1.419,60
SINAPI 97886	CAIXA ENTERRADA ELÉTRICA RETANGULAR, EM ALVENARIA COM TIJOLOS CERÂMICOS MACIÇOS, FUNDO COM BRITA, DIMENSÕES INTERNAS: 0,3X0,3X0,3 M. AF_12/2020	UN	1,00	R$	137,62	R$	137,62

COMISSÃO DE LICITAÇÃO
Fls. 19
Rubrica

SINAPI 97890	CAIXA ENTERRADA ELÉTRICA RETANGULAR, EM ALVENARIA COM TIJOLOS CERÂMICOS MACIÇOS, FUNDO COM BRITA, DIMENSÕES INTERNAS: 1X1X0,6 M. AF_12/2020	UN	1,00	R$	669,31	R$	669,31
SINAPI 426	GRAMPO METALICO TIPO U PARA HASTE DE ATERRAMENTO DE ATE 3/4", CONDUTOR DE 10 A 25 MM2	UN	5,00	R$	46,10	R$	230,50
SINAPI 11821	CONECTOR METALICO TIPO PARAFUSO FENDIDO (SPLIT BOLT), COM SEPARADOR DE CABOS BIMETALICOS, PARA CABOS ATE 25 MM2	UN	4,00	R$	10,30	R$	41,20
SINAPI 34519	CRUZETA DE CONCRETO LEVE, COMP. 2000 MM SECAO, 90 X 90 MM	UN	3,00	R$	80,41	R$	241,23
SINAPI 402	GANCHO OLHAL EM ACO GALVANIZADO, ESPESSURA 16MM, ABERTURA 21MM	UN	3,00	R$	11,51	R$	34,53
SINAPI 2632	CURVA 90 GRAUS, PARA ELETRODUTO, EM ACO GALVANIZADO ELETROLITICO, DIAMETRO DE 40 MM (1 1/2")	UN	2,00	R$	14,75	R$	29,50
SINAPI 21130	ELETRODUTO EM ACO GALVANIZADO ELETROLITICO, SEMI-PESADO, DIAMETRO 1 1/2", PAREDE DE 1,20 MM	M	9,00	R$	20,20	R$	181,80
SEINFRA I2149	TRANSFORMADOR DE DISTRIBUIÇÃO A ÓLEO ISOLANTE MINERAL, 45KVA/13.800, TENSÃO SECUNDÁRIA 380/220V, USO EM POSTE, COM SELO INMETRO E PROCEL LETRA D, COR CINZA MUNSELL 6,5, Norma NBR:5440;2014.	UN	1,00	R$	6.002,00	R$	6.002,00
ORSE 2520	CONECTOR CUNHA P/C 1/0 C/ 1/0 AWG A1	UN	4,00	R$	13,39	R$	53,56
SINAPI 1049	CABECOTE PARA ENTRADA DE LINHA DE ALIMENTACAO PARA ELETRODUTO, EM LIGA DE ALUMINIO COM ACABAMENTO ANTI CORROSIVO, COM FIXACAO POR ENCAIXE LISO DE 360 GRAUS, DE 1 1/2"	UN	1,00	R$	9,21	R$	9,21
SINAPI 1575	TERMINAL A COMPRESSAO EM COBRE ESTANHADO PARA CABO 16 MM2, 1 FURO E 1 COMPRESSAO, PARA PARAFUSO DE FIXACAO M6	UN	3,00	R$	2,04	R$	6,12
SINAPI 1576	TERMINAL A COMPRESSAO EM COBRE ESTANHADO PARA CABO 25 MM2, 1 FURO E 1 COMPRESSAO, PARA PARAFUSO DE FIXACAO M8	UN	6,00	R$	2,83	R$	16,98

COMISSÃO DE LICITAÇÃO
Fls. 199
Rubrica

SINAPI 433	PARAFUSO M16 EM ACO GALVANIZADO, COMPRIMENTO = 350 MM, DIAMETRO = 16 MM, ROSCA MAQUINA, CABECA QUADRADA	UN	8,00	R$	17,15	R$	137,20
SINAPI 439	PARAFUSO M16 EM ACO GALVANIZADO, COMPRIMENTO = 300 MM, DIAMETRO = 16 MM, ROSCA MAQUINA, CABECA QUADRADA	UN	4,00	R$	14,69	R$	58,76
SINAPI 432	PARAFUSO M16 EM ACO GALVANIZADO, COMPRIMENTO = 250 MM, DIAMETRO = 16 MM, ROSCA MAQUINA, CABECA QUADRADA	UN	4,00	R$	12,79	R$	51,16
SINAPI 39961	SILICONE ACETICO USO GERAL INCOLOR 280 G	UN	1,00	R$	28,61	R$	28,61
SINAPI 421	PORCA OLHAL M 16, EM ACO GALVANIZADO, DIAMETRO = 16 MM	UN	3,00	R$	16,98	R$	50,94
SINAPI 442	PARAFUSO FRANCES M16 EM ACO GALVANIZADO, COMPRIMENTO = 45 MM, DIAMETRO = 16 MM, CABECA ABAULADA	UN	4,00	R$	5,76	R$	23,04
SINAPI 11790	PARAFUSO M16 EM ACO GALVANIZADO, COMPRIMENTO = 450 MM, DIAMETRO = 16 MM, ROSCA MAQUINA, CABECA QUADRADA	UN	4,00	R$	25,85	R$	103,40
ORSE 1664	PÁRA-RAIO TIPO POLIMÉRICO 12KV, COM DESLIGADOR AUTOMÁTICO, RESIST. N/ LINEAR	UN	3,00	R$	268,30	R$	804,90
ORSE 881	ELO FUSÍVEL 2 H, 500 MM	UN	3,00	R$	11,00	R$	33,00
ORSE 588	CHAVE FUSÍVEL 15KV- 24KV 100A 12000A	UN	3,00	R$	390,00	R$	1.170,00
ORSE 9351	ISOLADOR PINO POLIMERICO SUSP. 15 KV	UN	3,00	R$	23,00	R$	69,00
ORSE 3243	MANILHA SAPATILHA PREFORMADA	UN	3,00	R$	23,40	R$	70,20
ORSE 9225	DISPOSITIVO DE PROTEÇÃO CONTRA SURTO DE TENSÃO DPS 60KA - 275V (PARA-RAIO)	UN	3,00	R$	97,90	R$	293,70
SINAPI 34653	DISJUNTOR TIPO DIN/IEC, MONOPOLAR DE 6 ATE 32A	UN	3,00	R$	7,56	R$	22,68
ORSE 9294	DISJUNTOR TERMOMAGNÉTICO TRIPOLAR 80 A COM CAIXA MOLDADA 10 KA	UN	1,00	R$	430,00	R$	430,00
ORSE 11090	CAIXA DE MEDIÇÃO DIRETA ATÉ 200A CONFECCIONADA EM CHAPA GALVANIZADA E PINTADA ELETROSTATICAMENTE D=100 X 60 X 15CM	UN	1,00	R$	1.942,22	R$	1.942,22

COMISSÃO DE LICITAÇÃO
Fls. 200
Rubrica

COMP. AUXILIAR	CONSTRUÇÃO DE MURETA DE ABRIGO DA MEDIÇÃO	UM	1,00	R$ 2.243,29	R$ 2.243,29

RESUMO DA COMPOSIÇÃO	
EQUIPAMENTO	R$ 337,18
MÃO DE OBRA	R$ 2.684,80
MATERIAL	R$ 19.736,78
SERV. TERCEIRO	R$ 0,00
CUSTO TOTAL	**R$ 22.758,75**

COMPOSIÇÃO AUXILIAR

REFERÊNCIA	MÃO DE OBRA	UND	QUANTIDADE	CUSTO UNITÁRIO	CUSTO TOTAL
SINAPI 88241	AJUDANTE DE OPERAÇÃO EM GERAL COM ENCARGOS COMPLEMENTARES	H	13,54750	R$ 14,41	R$ 195,22
SINAPI 88262	CARPINTEIRO DE FORMAS COM ENCARGOS COMPLEMENTARES	H	4,49400	R$ 18,63	R$ 83,72
SINAPI 88245	ARMADOR COM ENCARGOS COMPLEMENTARES	H	1,62000	R$ 18,75	R$ 30,38
SINAPI 88309	PEDREIRO COM ENCARGOS COMPLEMENTARES	H	20,20850	R$ 18,87	R$ 381,33
SINAPI 88310	PINTOR COM ENCARGOS COMPLEMENTARES	H	6,59600	R$ 19,94	R$ 131,52
SINAPI 88316	SERVENTE COM ENCARGOS COMPLEMENTARES	H	27,48200	R$ 14,47	R$ 397,66
SINAPI 88323	TELHADISTA COM ENCARGOS COMPLEMENTARES	H	1,84500	R$ 18,45	R$ 34,04
	MATERIAL				
SINAPI 370	AREIA MEDIA - POSTO JAZIDA/FORNECEDOR (RETIRADO NA JAZIDA, SEM TRANSPORTE)	M3	0,61237430	R$ 65,00	R$ 39,80
SINAPI 1106	CAL HIDRATADA CH-I PARA ARGAMASSAS	KG	21,12560000	R$ 0,95	R$ 20,07
SINAPI 13284	CIMENTO PORTLAND DE ALTO FORNO (AF) CP III-40	KG	137,64655000	R$ 0,91	R$ 125,26
SINAPI 4721	PEDRA BRITADA N. 1 (9,5 a 19 MM) POSTO PEDREIRA/FORNECEDOR, SEM FRETE	M3	0,04198950	R$ 77,39	R$ 3,25
SINAPI 4718	PEDRA BRITADA N. 2 (19 A 38 MM) POSTO PEDREIRA/FORNECEDOR, SEM FRETE	M3	0,04198950	R$ 77,80	R$ 3,27

COMISSÃO DE LICITAÇÃO
Fls. 201
Rubrica

SINAPI 4509	SARRAFO *2,5 X 10* CM EM PINUS, MISTA OU EQUIVALENTE DA REGIAO - BRUTA	M	4,54920000	R$	5,66	R$	25,75
SINAPI 6212	TABUA *2,5 X 30 CM EM PINUS, MISTA OU EQUIVALENTE DA REGIAO - BRUTA	M	4,10880000	R$	18,50	R$	76,01
SINAPI 1347	CHAPA/PAINEL DE MADEIRA COMPENSADA PLASTIFICADA (MADEIRITE PLASTIFICADO) PARA FORMA DE CONCRETO, DE 2200 x 1100 MM, E = 12 MM	M2	0,68640000	R$	74,45	R$	51,10
SINAPI 2745	PONTALETE ROLIÇO SEM TRATAMENTO, D = 8 A 11 CM, H = 3 M, EM EUCALIPTO OU EQUIVALENTE DA REGIAO - BRUTA (PARA ESCORAMENTO)	M	4,00000000	R$	3,14	R$	12,56
SINAPI 33	ACO CA-50, 8,0 MM, VERGALHAO	KG	22,27500000	R$	10,59	R$	235,89
SINAPI 7271	BLOCO CERAMICO / TIJOLO VAZADO PARA ALVENARIA DE VEDACAO, 8 FUROS NA HORIZONTAL, DE 9 X 19 X 19 CM (L XA X C)	UN	310,20000000	R$	0,85	R$	263,67
SINAPI 7175	TELHA DE BARRO / CERAMICA, NAO ESMALTADA, TIPO ROMANA, AMERICANA, PORTUGUESA, FRANCESA, COMPRIMENTO DE *41* CM, RENDIMENTO DE *16* TELHAS/M2	UN	0,90000000	R$	1,21	R$	1,09
SINAPI 5061	PREGO DE ACO POLIDO COM CABECA 18 X 27 (2 1/2 X 10)	KG	0,81300000	R$	22,75	R$	18,50
SINAPI 43132	ARAME RECOZIDO 16 BWG, D = 1,65 MM (0,016 KG/M) OU 18 BWG, D = 1,25 MM (0,01 KG/M)	KG	0,40500000	R$	19,03	R$	7,71
SINAPI 2692	DESMOLDANTE PROTETOR PARA FORMAS DE MADEIRA, DE BASE OLEOSA EMULSIONADA EM AGUA	L	0,67200000	R$	8,68	R$	5,83
SINAPI 43624	TINTA LATEX ACRILICA SUPER PREMIUM, COR BRANCO FOSCO	L	1,86240000	R$	31,59	R$	58,83
SINAPI 6085	SELADOR ACRILICO OPACO PREMIUM INTERIOR/EXTERIOR	L	0,93120000	R$	8,62	R$	8,03
SINAPI 3767	LIXA EM FOLHA PARA PAREDE OU MADEIRA, NUMERO 120, COR VERMELHA	UN	5,82000000	R$	0,94	R$	5,47

COMISSÃO DE LICITAÇÃO
Fls. 909
Rubrica

SINAPI 43651	MASSA ACRILICA PARA SUPERFICIES INTERNAS E EXTERNAS	KG	5,43200000	R$	5,03	R$	27,32

RESUMO DA COMPOSIÇÃO	
EQUIPAMENTO	R$ 0,00
MÃO DE OBRA	R$ 1.253,88
MATERIAL	R$ 989,41
SERV. TERCEIRO	R$ 0,00
CUSTO TOTAL	**R$ 2.243,29**

CPU 007	SUBESTAÇÃO AÉREA 30 KVA COMPLETA EM POSTE DE CONCRETO DUPLO T 11/300						R$ 21.302,67
REFERÊNCIA	**MÃO DE OBRA**	**UND**	**QUANTIDADE**	**CUSTO UNITÁRIO**		**CUSTO TOTAL**	
SINAPI 88316	SERVENTE COM ENCARGOS COMPLEMENTARES	H	80	R$	14,47	R$	1.157,60
SINAPI 88264	ELETRICISTA COM ENCARGOS COMPLEMENTARES	H	80	R$	19,09	R$	1.527,20
	EQUIPAMENTO						
SINAPI 5928	GUINDAUTO HIDRÁULICO, CAPACIDADE MÁXIMA DE CARGA 6200 KG, MOMENTO MÁXIMO DE CARGA 11,7 TM, ALCANCE MÁXIMO HORIZONTAL 9,70 M, INCLUSIVE CAMINHÃO TOCO PBT 16.000 KG, POTÊNCIA DE 189 CV - CHP DIURNO. AF_06/2014	CHP	1,2500	R$	269,74	R$	337,18
	MATERIAL						
SINAPI 103670	LANÇAMENTO COM USO DE BALDES, ADENSAMENTO E ACABAMENTO DE CONCRETO EM ESTRUTURAS. AF_02/2022	M3	0,15	R$	201,13	R$	30,17
SINAPI 94962	CONCRETO MAGRO PARA LASTRO, TRAÇO 1:4,5:4,5 (EM MASSA SECA DE CIMENTO/ AREIA MÉDIA/ BRITA 1) - PREPARO MECÂNICO COM BETONEIRA 400 L. AF_05/2021	M3	0,15	R$	347,42	R$	52,11
SINAPI 41203	POSTE DE CONCRETO ARMADO DE SECAO DUPLO T, EXTENSAO DE 11,00 M, RESISTENCIA DE 300 DAN, TIPO B	UN	1,00	R$	1.162,31	R$	1.162,31
SINAPI 93358	ESCAVAÇÃO MANUAL DE VALA COM PROFUNDIDADE MENOR OU IGUAL A 1,30 M. AF_02/2021	M3	0,60	R$	57,24	R$	34,34
SINAPI 96995	REATERRO MANUAL APILOADO COM SOQUETE. AF_10/2017	M3	0,30	R$	34,70	R$	10,41
SINAPI 7576	SUPORTE EM ACO GALVANIZADO PARA TRANSFORMADOR PARA POSTE DUPLO T 185 X 95 MM, CHAPA DE 5/16"	UN	1,00	R$	134,23	R$	134,23

COMISSÃO DE LICITAÇÃO
Fls. 203
Rubrica

SINAPI 867	CABO DE COBRE NU 50 MM2 MEIO-DURO	M	10,00	R$	51,30	R$	513,00
SINAPI 3378	HASTE DE ATERRAMENTO EM ACO COM 3,00 M DE COMPRIMENTO E DN = 3/4", REVESTIDA COM BAIXA CAMADA DE COBRE, SEM CONECTOR	UN	5,00	R$	130,57	R$	652,85
SINAPI 11273	ALCA PREFORMADA DE DISTRIBUICAO, EM ACO GALVANIZADO, PARA CONDUTORES DE ALUMINIO AWG 1/0 (CAA 6/1 OU CA 7 FIOS)	UN	3,00	R$	9,10	R$	27,30
SINAPI 406	FITA ACO INOX PARA CINTAR POSTE, L = 19 MM, E = 0,5 MM (ROLO DE 30M)	UN	0,50	R$	91,98	R$	45,99
SINAPI 43130	ARAME GALVANIZADO 12 BWG, D = 2,76 MM (0,048 KG/M) OU 14 BWG, D = 2,11 MM (0,026 KG/M)	KG	0,50	R$	19,03	R$	9,52
SINAPI 13348	ARRUELA EM ACO GALVANIZADO, DIAMETRO EXTERNO = 35MM, ESPESSURA = 3MM, DIAMETRO DO FURO= 18MM	UN	30,00	R$	1,31	R$	39,30
ORSE 4490	BARRA CHATA DE COBRE 1 1/2"X1/4"	KG	0,32	R$	204,00	R$	65,28
SINAPI 868	CABO DE COBRE NU 25 MM2 MEIO-DURO	M	11,00	R$	24,45	R$	268,95
SINAPI 857	CABO DE COBRE NU 16 MM2 MEIO-DURO	M	5,00	R$	17,15	R$	85,75
ORSE 3813	CABO DE COBRE ISOLADO HEPR (XLPE), 16MM², 1KV / 90º C	M	60,00	R$	16,25	R$	975,00
SINAPI 97886	CAIXA ENTERRADA ELÉTRICA RETANGULAR, EM ALVENARIA COM TIJOLOS CERÂMICOS MACIÇOS, FUNDO COM BRITA, DIMENSÕES INTERNAS: 0,3X0,3X0,3 M. AF_12/2020	UN	1,00	R$	137,62	R$	137,62
SINAPI 97890	CAIXA ENTERRADA ELÉTRICA RETANGULAR, EM ALVENARIA COM TIJOLOS CERÂMICOS MACIÇOS, FUNDO COM BRITA, DIMENSÕES INTERNAS: 1X1X0,6 M. AF_12/2020	UN	1,00	R$	669,31	R$	669,31
SINAPI 426	GRAMPO METALICO TIPO U PARA HASTE DE ATERRAMENTO DE ATE 3/4'', CONDUTOR DE 10 A 25 MM2	UN	5,00	R$	46,10	R$	230,50
SINAPI 11821	CONECTOR METALICO TIPO PARAFUSO FENDIDO (SPLIT BOLT), COM SEPARADOR DE CABOS BIMETALICOS, PARA CABOS ATE 25 MM2	UN	4,00	R$	10,30	R$	41,20

COMISSÃO DE LICITAÇÃO
Fls. 204
Rubrica

SINAPI 34519	CRUZETA DE CONCRETO LEVE, COMP. 2000 MM SECAO, 90 X 90 MM	UN	3,00	R$	80,41	R$	241,23
SINAPI 402	GANCHO OLHAL EM ACO GALVANIZADO, ESPESSURA 16MM, ABERTURA 21MM	UN	3,00	R$	11,51	R$	34,53
SINAPI 2618	CURVA 90 GRAUS, PARA ELETRODUTO, EM ACO GALVANIZADO ELETROLITICO, DIAMETRO DE 32 MM (1 1/4")	UN	2,00	R$	12,09	R$	24,18
SINAPI 21135	ELETRODUTO EM ACO GALVANIZADO ELETROLITICO, SEMI-PESADO, DIAMETRO 1 1/4", PAREDE DE 1,20 MM	M	9,00	R$	19,89	R$	179,01
SEINFRA I2449	TRANSFORMADOR DE DISTRIBUIÇÃO A ÓLEO ISOLANTE MINERAL, 30KVA/13.800, TENSÃO SECUNDÁRIA 380/220V, USO EM POSTE, COM SELO INMETRO E PROCEL LETRA D, COR CINZA MUNSELL 6,5, Norma NBR:5440;2014.	UN	1,00	R$	5.373,51	R$	5.373,51
ORSE 2520	CONECTOR CUNHA P/C 1/0 C/ 1/0 AWG A1	UN	4,00	R$	13,39	R$	53,56
SINAPI 1099	CABECOTE PARA ENTRADA DE LINHA DE ALIMENTACAO PARA ELETRODUTO, EM LIGA DE ALUMINIO COM ACABAMENTO ANTI CORROSIVO, COM FIXACAO POR ENCAIXE LISO DE 360 GRAUS, DE 1 1/4"	UN	1,00	R$	7,05	R$	7,05
SINAPI 1576	TERMINAL A COMPRESSAO EM COBRE ESTANHADO PARA CABO 25 MM2, 1 FURO E 1 COMPRESSAO, PARA PARAFUSO DE FIXACAO M8	UN	6,00	R$	2,83	R$	16,98
SINAPI 433	PARAFUSO M16 EM ACO GALVANIZADO, COMPRIMENTO = 350 MM, DIAMETRO = 16 MM, ROSCA MAQUINA, CABECA QUADRADA	UN	8,00	R$	17,15	R$	137,20
SINAPI 439	PARAFUSO M16 EM ACO GALVANIZADO, COMPRIMENTO = 300 MM, DIAMETRO = 16 MM, ROSCA MAQUINA, CABECA QUADRADA	UN	4,00	R$	14,69	R$	58,76
SINAPI 432	PARAFUSO M16 EM ACO GALVANIZADO, COMPRIMENTO = 250 MM, DIAMETRO = 16 MM, ROSCA MAQUINA, CABECA QUADRADA	UN	4,00	R$	12,79	R$	51,16
SINAPI 39961	SILICONE ACETICO USO GERAL INCOLOR 280 G	UN	1,00	R$	28,61	R$	28,61

COMISSÃO DE LICITAÇÃO
Fls. 202
Pública

SINAPI 421	PORCA OLHAL M 16, EM ACO GALVANIZADO, DIAMETRO = 16 MM	UN	3,00	R$	16,98	R$	50,94
SINAPI 442	PARAFUSO FRANCES M16 EM ACO GALVANIZADO, COMPRIMENTO = 45 MM, DIAMETRO = 16 MM, CABECA ABAULADA	UN	4,00	R$	5,76	R$	23,04
SINAPI 11790	PARAFUSO M16 EM ACO GALVANIZADO, COMPRIMENTO = 450 MM, DIAMETRO = 16 MM, ROSCA MAQUINA, CABECA QUADRADA	UN	4,00	R$	25,85	R$	103,40
ORSE 1664	PÁRA-RAIO TIPO POLIMÉRICO 12KV, COM DESLIGADOR AUTOMÁTICO, RESIST. N/ LINEAR	UN	3,00	R$	268,30	R$	804,90
ORSE 881	ELO FUSÍVEL 2 H, 500 MM	UN	3,00	R$	11,00	R$	33,00
ORSE 588	CHAVE FUSÍVEL 15KV- 24KV 100A 12000A	UN	3,00	R$	390,00	R$	1.170,00
ORSE 9351	ISOLADOR PINO POLIMERICO SUSP. 15 KV	UN	3,00	R$	23,00	R$	69,00
ORSE 3243	MANILHA SAPATILHA PREFORMADA	UN	3,00	R$	23,40	R$	70,20
ORSE 9225	DISPOSITIVO DE PROTEÇÃO CONTRA SURTO DE TENSÃO DPS 60KA - 275V (PARA-RAIO)	UN	3,00	R$	97,90	R$	293,70
SINAPI 34653	DISJUNTOR TIPO DIN/IEC, MONOPOLAR DE 6 ATE 32A	UN	3,00	R$	7,56	R$	22,68
SINAPI 34714	DISJUNTOR TIPO DIN/IEC, TRIPOLAR 63 A	UN	1,00	R$	63,40	R$	63,40
ORSE 11090	CAIXA DE MEDIÇÃO DIRETA ATÉ 200A CONFECCIONADA EM CHAPA GALVANIZADA E PINTADA ELETROSTATICAMENTE D=100 X 60 X 15CM	UN	1,00	R$	1.942,22	R$	1.942,22
COMP. AUXILIAR	CONSTRUÇÃO DE MURETA DE ABRIGO DA MEDIÇÃO	UM	1,00	R$	2.243,29	R$	2.243,29

RESUMO DA COMPOSIÇÃO	
EQUIPAMENTO	R$ 337,18
MÃO DE OBRA	R$ 2.684,80
MATERIAL	R$ 18.280,70
SERV. TERCEIRO	R$ 0,00
CUSTO TOTAL	**R$ 21.302,67**

COMPOSIÇÃO AUXILIAR

REFERÊNCIA	MÃO DE OBRA	UND	QUANTIDADE	CUSTO UNITÁRIO	CUSTO TOTAL

COMISSÃO DE LICITAÇÃO
Fls. 206
Rubrica

SINAPI 88241	AJUDANTE DE OPERAÇÃO EM GERAL COM ENCARGOS COMPLEMENTARES	H	13,54750	R$	14,41	R$	195,22
SINAPI 88262	CARPINTEIRO DE FORMAS COM ENCARGOS COMPLEMENTARES	H	4,49400	R$	18,63	R$	83,72
SINAPI 88245	ARMADOR COM ENCARGOS COMPLEMENTARES	H	1,62000	R$	18,75	R$	30,38
SINAPI 88309	PEDREIRO COM ENCARGOS COMPLEMENTARES	H	20,20850	R$	18,87	R$	381,33
SINAPI 88310	PINTOR COM ENCARGOS COMPLEMENTARES	H	6,59600	R$	19,94	R$	131,52
SINAPI 88316	SERVENTE COM ENCARGOS COMPLEMENTARES	H	27,48200	R$	14,47	R$	397,66
SINAPI 88323	TELHADISTA COM ENCARGOS COMPLEMENTARES	H	1,84500	R$	18,45	R$	34,04
	MATERIAL						
SINAPI 370	AREIA MEDIA - POSTO JAZIDA/FORNECEDOR (RETIRADO NA JAZIDA, SEM TRANSPORTE)	M3	0,61237430	R$	65,00	R$	39,80
SINAPI 1106	CAL HIDRATADA CH-I PARA ARGAMASSAS	KG	21,12560000	R$	0,95	R$	20,07
SINAPI 13284	CIMENTO PORTLAND DE ALTO FORNO (AF) CP III-40	KG	137,64655000	R$	0,91	R$	125,26
SINAPI 4721	PEDRA BRITADA N. 1 (9,5 a 19 MM) POSTO PEDREIRA/FORNECEDOR, SEM FRETE	M3	0,04198950	R$	77,39	R$	3,25
SINAPI 4718	PEDRA BRITADA N. 2 (19 A 38 MM) POSTO PEDREIRA/FORNECEDOR, SEM FRETE	M3	0,04198950	R$	77,80	R$	3,27
SINAPI 4509	SARRAFO *2,5 X 10* CM EM PINUS, MISTA OU EQUIVALENTE DA REGIAO - BRUTA	M	4,54920000	R$	5,66	R$	25,75
SINAPI 6212	TABUA *2,5 X 30 CM EM PINUS, MISTA OU EQUIVALENTE DA REGIAO - BRUTA	M	4,10880000	R$	18,50	R$	76,01
SINAPI 1347	CHAPA/PAINEL DE MADEIRA COMPENSADA PLASTIFICADA (MADEIRITE PLASTIFICADO) PARA FORMA DE CONCRETO, DE 2200 x 1100 MM, E = 12 MM	M2	0,68640000	R$	74,45	R$	51,10
SINAPI 2745	PONTALETE ROLIÇO SEM TRATAMENTO, D = 8 A 11 CM, H = 3 M, EM EUCALIPTO OU EQUIVALENTE DA REGIAO - BRUTA (PARA ESCORAMENTO)	M	4,00000000	R$	3,14	R$	12,56
SINAPI 33	ACO CA-50, 8,0 MM, VERGALHAO	KG	22,27500000	R$	10,59	R$	235,89

COMISSÃO DE LICITAÇÃO
Fls. 202
Pública

SINAPI 7271	BLOCO CERAMICO / TIJOLO VAZADO PARA ALVENARIA DE VEDACAO, 8 FUROS NA HORIZONTAL, DE 9 X 19 X 19 CM (L XA X C)	UN	310,20000000	R$	0,85	R$	263,67
SINAPI 7175	TELHA DE BARRO / CERAMICA, NAO ESMALTADA, TIPO ROMANA, AMERICANA, PORTUGUESA, FRANCESA, COMPRIMENTO DE *41* CM, RENDIMENTO DE *16* TELHAS/M2	UN	0,90000000	R$	1,21	R$	1,09
SINAPI 5061	PREGO DE ACO POLIDO COM CABECA 18 X 27 (2 1/2 X 10)	KG	0,81300000	R$	22,75	R$	18,50
SINAPI 43132	ARAME RECOZIDO 16 BWG, D = 1,65 MM (0,016 KG/M) OU 18 BWG, D = 1,25 MM (0,01 KG/M)	KG	0,40500000	R$	19,03	R$	7,71
SINAPI 2692	DESMOLDANTE PROTETOR PARA FORMAS DE MADEIRA, DE BASE OLEOSA EMULSIONADA EM AGUA	L	0,67200000	R$	8,68	R$	5,83
SINAPI 43624	TINTA LATEX ACRILICA SUPER PREMIUM, COR BRANCO FOSCO	L	1,86240000	R$	31,59	R$	58,83
SINAPI 6085	SELADOR ACRILICO OPACO PREMIUM INTERIOR/EXTERIOR	L	0,93120000	R$	8,62	R$	8,03
SINAPI 3767	LIXA EM FOLHA PARA PAREDE OU MADEIRA, NUMERO 120, COR VERMELHA	UN	5,82000000	R$	0,94	R$	5,47
SINAPI 43651	MASSA ACRILICA PARA SUPERFICIES INTERNAS E EXTERNAS	KG	5,43200000	R$	5,03	R$	27,32

RESUMO DA COMPOSIÇÃO	
EQUIPAMENTO	R$ 0,00
MÃO DE OBRA	R$ 1.253,88
MATERIAL	R$ 989,41
SERV. TERCEIRO	R$ 0,00
CUSTO TOTAL	**R$ 2.243,29**

CPU 008	SUBESTAÇÃO AÉREA MONOFÁSICA 15 KVA COMPLETA EM POSTE DE CONCRETO DUPLO T 11/300 EM ÁREA RURAL					R$ 20.464,75
REFERÊNCIA	**MÃO DE OBRA**	**UND**	**QUANTIDADE**	**CUSTO UNITÁRIO**		**CUSTO TOTAL**
SINAPI 88316	SERVENTE COM ENCARGOS COMPLEMENTARES	H	80	R$ 14,47		R$ 1.157,60

COMISSÃO DE LICITAÇÃO
Fls. 298
Rubrica

SINAPI 88264	ELETRICISTA COM ENCARGOS COMPLEMENTARES	H	80	R$	19,09	R$	1.527,20
	EQUIPAMENTO						
SINAPI 5928	GUINDAUTO HIDRÁULICO, CAPACIDADE MÁXIMA DE CARGA 6200 KG, MOMENTO MÁXIMO DE CARGA 11,7 TM, ALCANCE MÁXIMO HORIZONTAL 9,70 M, INCLUSIVE CAMINHÃO TOCO PBT 16.000 KG, POTÊNCIA DE 189 CV - CHP DIURNO. AF_06/2014	CHP	1,2500	R$	269,74	R$	337,18
	MATERIAL						
SINAPI 103670	LANÇAMENTO COM USO DE BALDES, ADENSAMENTO E ACABAMENTO DE CONCRETO EM ESTRUTURAS. AF_02/2022	M3	0,15	R$	201,13	R$	30,17
SINAPI 94962	CONCRETO MAGRO PARA LASTRO, TRAÇO 1:4,5:4,5 (EM MASSA SECA DE CIMENTO/ AREIA MÉDIA/ BRITA 1) - PREPARO MECÂNICO COM BETONEIRA 400 L. AF_05/2021	M3	0,15	R$	347,42	R$	52,11
SINAPI 41203	POSTE DE CONCRETO ARMADO DE SECAO DUPLO T, EXTENSAO DE 11,00 M, RESISTENCIA DE 300 DAN, TIPO B	UN	1,00	R$	1.162,31	R$	1.162,31
SINAPI 93358	ESCAVAÇÃO MANUAL DE VALA COM PROFUNDIDADE MENOR OU IGUAL A 1,30 M. AF_02/2021	M3	0,60	R$	57,24	R$	34,34
SINAPI 96995	REATERRO MANUAL APILOADO COM SOQUETE. AF_10/2017	M3	0,30	R$	34,70	R$	10,41
SINAPI 7576	SUPORTE EM ACO GALVANIZADO PARA TRANSFORMADOR PARA POSTE DUPLO T 185 X 95 MM, CHAPA DE 5/16"	UN	1,00	R$	134,23	R$	134,23
SINAPI 867	CABO DE COBRE NU 50 MM2 MEIO-DURO	M	10,00	R$	51,30	R$	513,00
SINAPI 3378	HASTE DE ATERRAMENTO EM ACO COM 3,00 M DE COMPRIMENTO E DN = 3/4", REVESTIDA COM BAIXA CAMADA DE COBRE, SEM CONECTOR	UN	5,00	R$	130,57	R$	652,85
SINAPI 11273	ALCA PREFORMADA DE DISTRIBUICAO, EM ACO GALVANIZADO, PARA CONDUTORES DE ALUMINIO AWG 1/0 (CAA 6/1 OU CA 7 FIOS)	UN	1,00	R$	9,10	R$	9,10
SINAPI 406	FITA ACO INOX PARA CINTAR POSTE, L = 19 MM, E = 0,5 MM (ROLO DE 30M)	UN	0,50	R$	91,98	R$	45,99
SINAPI 43130	ARAME GALVANIZADO 12 BWG, D = 2,76 MM (0,048 KG/M) OU 14 BWG, D = 2,11 MM (0,026 KG/M)	KG	0,50	R$	19,03	R$	9,52

COMISSÃO DE LICITAÇÃO
Fls. 209
Rubrica

SINAPI 13348	ARRUELA EM ACO GALVANIZADO, DIAMETRO EXTERNO = 35MM, ESPESSURA = 3MM, DIAMETRO DO FURO= 18MM	UN	30,00	R$	1,31	R$	39,30
SINAPI 868	CABO DE COBRE NU 25 MM2 MEIO-DURO	M	30,00	R$	24,45	R$	733,50
ORSE 10803	CABO DE COBRE ISOLADO HEPR (XLPE), 6,0MM², 1KV / 90º C	M	60,00	R$	6,07	R$	364,20
SINAPI 97886	CAIXA ENTERRADA ELÉTRICA RETANGULAR, EM ALVENARIA COM TIJOLOS CERÂMICOS MACIÇOS, FUNDO COM BRITA, DIMENSÕES INTERNAS: 0,3X0,3X0,3 M. AF_12/2020	UN	1,00	R$	137,62	R$	137,62
SINAPI 97890	CAIXA ENTERRADA ELÉTRICA RETANGULAR, EM ALVENARIA COM TIJOLOS CERÂMICOS MACIÇOS, FUNDO COM BRITA, DIMENSÕES INTERNAS: 1X1X0,6 M. AF_12/2020	UN	1,00	R$	669,31	R$	669,31
SINAPI 426	GRAMPO METALICO TIPO U PARA HASTE DE ATERRAMENTO DE ATE 3/4'', CONDUTOR DE 10 A 25 MM2	UN	5,00	R$	46,10	R$	230,50
SINAPI 11821	CONECTOR METALICO TIPO PARAFUSO FENDIDO (SPLIT BOLT), COM SEPARADOR DE CABOS BIMETALICOS, PARA CABOS ATE 25 MM2	UN	4,00	R$	10,30	R$	41,20
SINAPI 34519	CRUZETA DE CONCRETO LEVE, COMP. 2000 MM SECAO, 90 X 90 MM	UN	3,00	R$	80,41	R$	241,23
SINAPI 402	GANCHO OLHAL EM ACO GALVANIZADO, ESPESSURA 16MM, ABERTURA 21MM	UN	3,00	R$	11,51	R$	34,53
SINAPI 2633	CURVA 90 GRAUS, PARA ELETRODUTO, EM ACO GALVANIZADO ELETROLITICO, DIAMETRO DE 20 MM (3/4")	UN	2,00	R$	3,91	R$	7,82
SINAPI 21128	ELETRODUTO EM ACO GALVANIZADO ELETROLITICO, LEVE, DIAMETRO 3/4", PAREDE DE 0,90 MM	M	9,00	R$	8,00	R$	72,00
ORSE 2265	TRANSFORMADOR TRIFÁSICO C/ DERIV 15 KVA, AT 13800V, BT 220/127V PADRÃO ENERGISA	UN	1,00	R$	10.600,00	R$	10.600,00
ORSE 2520	CONECTOR CUNHA P/C 1/0 C/ 1/0 AWG A1	UN	2,00	R$	13,39	R$	26,78
SINAPI 1098	CABECOTE PARA ENTRADA DE LINHA DE ALIMENTACAO PARA ELETRODUTO, EM LIGA DE ALUMINIO COM ACABAMENTO ANTI	UN	1,00	R$	3,76	R$	3,76

COMISSÃO DE LICITAÇÃO
Fls. 210
Rubrica

	CORROSIVO, COM FIXACAO POR ENCAIXE LISO DE 360 GRAUS, DE 3/4"						
SINAPI 433	PARAFUSO M16 EM ACO GALVANIZADO, COMPRIMENTO = 350 MM, DIAMETRO = 16 MM, ROSCA MAQUINA, CABECA QUADRADA	UN	8,00	R$	17,15	R$	137,20
SINAPI 439	PARAFUSO M16 EM ACO GALVANIZADO, COMPRIMENTO = 300 MM, DIAMETRO = 16 MM, ROSCA MAQUINA, CABECA QUADRADA	UN	4,00	R$	14,69	R$	58,76
SINAPI 432	PARAFUSO M16 EM ACO GALVANIZADO, COMPRIMENTO = 250 MM, DIAMETRO = 16 MM, ROSCA MAQUINA, CABECA QUADRADA	UN	4,00	R$	12,79	R$	51,16
SINAPI 39961	SILICONE ACETICO USO GERAL INCOLOR 280 G	UN	1,00	R$	28,61	R$	28,61
SINAPI 421	PORCA OLHAL M 16, EM ACO GALVANIZADO, DIAMETRO = 16 MM	UN	3,00	R$	16,98	R$	50,94
SINAPI 442	PARAFUSO FRANCES M16 EM ACO GALVANIZADO, COMPRIMENTO = 45 MM, DIAMETRO = 16 MM, CABECA ABAULADA	UN	4,00	R$	5,76	R$	23,04
SINAPI 11790	PARAFUSO M16 EM ACO GALVANIZADO, COMPRIMENTO = 450 MM, DIAMETRO = 16 MM, ROSCA MAQUINA, CABECA QUADRADA	UN	4,00	R$	25,85	R$	103,40
ORSE 1664	PÁRA-RAIO TIPO POLIMÉRICO 12KV, COM DESLIGADOR AUTOMÁTICO, RESIST. N/ LINEAR	UN	2,00	R$	268,30	R$	536,60
ORSE 881	ELO FUSÍVEL 2 H, 500 MM	UN	1,00	R$	11,00	R$	11,00
ORSE 588	CHAVE FUSÍVEL 15KV- 24KV 100A 12000A	UN	1,00	R$	390,00	R$	390,00
ORSE 9351	ISOLADOR PINO POLIMERICO SUSP. 15 KV	UN	2,00	R$	23,00	R$	46,00
ORSE 3243	MANILHA SAPATILHA PREFORMADA	UN	2,00	R$	23,40	R$	46,80
SINAPI 34688	DISJUNTOR TIPO DIN/IEC, MONOPOLAR DE 63 A	UN	1,00	R$	13,70	R$	13,70
SINAPI 39808	CAIXA PARA MEDIDOR MONOFASICO, EM POLICARBONATO / TERMOPLASTICO, PARA ALOJAR 1 DISJUNTOR (PADRAO DA CONCESSIONARIA LOCAL)	UN	1,00	R$	89,78	R$	89,78

RESUMO DA COMPOSIÇÃO

COMISSÃO DE LICITAÇÃO
Fls. 201
Pública

EQUIPAMENTO	R$ 337,18
MÃO DE OBRA	R$ 2.684,80
MATERIAL	R$ 17.442,77
SERV. TERCEIRO	R$ 0,00
CUSTO TOTAL	**R$ 20.464,75**

CPU 009	LIMPEZA DE OBRA				R$ 2,54
REFERÊNCIA	**MÃO DE OBRA**	**UND**	**QUANTIDADE**	**CUSTO UNITÁRIO**	**CUSTO TOTAL**
SINAPI 88316	SERVENTE COM ENCARGOS COMPLEMENTARES	H	0,20	R$ 12,69	R$ 2,54

RESUMO DA COMPOSIÇÃO	
EQUIPAMENTO	R$ 0,00
MÃO DE OBRA	R$ 2,54
MATERIAL	R$ 0,00
SERV. TERCEIRO	R$ 0,00
CUSTO TOTAL	**R$ 2,54**

COMISSÃO DE LICITAÇÃO
Fls. 912
Rubrica

CURVA ABC

ITEM	DESCRIÇÃO	UND	PREÇO TOTAL COM BDI	% DO SUBITEM	% DO SUBITEM ACUMULADO	CLASSIFICAÇÃO
3.1	SUBESTAÇÃO AÉREA 112,5 KVA COMPLETA EM POSTE DE CONCRETO DUPLO T 11/600	UN	R$ 872.857,80	32,25%	32,25%	A
3.3	SUBESTAÇÃO AÉREA 45 KVA COMPLETA EM POSTE DE CONCRETO DUPLO T 11/300	UN	R$ 584.490,20	21,60%	53,85%	A
3.4	SUBESTAÇÃO AÉREA 30 KVA COMPLETA EM POSTE DE CONCRETO DUPLO T 11/300	UN	R$ 410.321,40	15,16%	69,01%	A
3.5	SUBESTAÇÃO AÉREA MONOFÁSICA 15 KVA COMPLETA EM POSTE DE CONCRETO DUPLO T 11/300 EM ÁREA RURAL	UN	R$ 394.181,85	14,56%	83,57%	B
3.2	SUBESTAÇÃO AÉREA 75 KVA COMPLETA EM POSTE DE CONCRETO DUPLO T 11/300	UN	R$ 241.842,15	8,94%	92,51%	B
1.1	AQUISIÇÃO E ASSENTAMENTO DE PLACA DE OBRA	M²	R$ 92.099,70	3,40%	95,91%	C
2.2	ADMINISTRAÇÃO LOCAL	MÊS	R$ 71.568,00	2,64%	98,55%	C
2.1	MOBILIZAÇÃO E DESMOBILIZAÇÃO DE EQUIPAMENTO	UN	R$ 38.143,70	1,41%	99,96%	C
4.1	LIMPEZA GERAL DA OBRA	M²	R$ 978,00	0,04%	100,00%	C
	TOTAL A+B+C:		**R$ 2.706.482,80**			

COMISSÃO DE LICITAÇÃO
Fls. 213
Rubrica

CRONOGRAMA FÍSICO-FINANCEIRO

ITEM	DISCRIMINAÇÃO DA ETAPA	VALOR (R$)	%	MENSAL											
				1ª	2ª	3ª	4ª	5ª	6ª	7ª	8ª	9ª	10ª	11ª	12ª
1	SERVIÇOS INICIAIS	R$ 92.099,70	3,40%	8,40%	8,40%	8,30%	8,30%	8,30%	8,30%	8,30%	8,30%	8,30%	8,30%	8,40%	8,40%
2	ADMINISTRAÇÃO E MOBILIZAÇÃO	R$ 109.711,70	4,05%	8,40%	8,40%	8,30%	8,30%	8,30%	8,30%	8,30%	8,30%	8,30%	8,30%	8,40%	8,40%
3	SUBESTAÇÕES AÉREAS	R$ 2.503.693,40	92,51%	8,40%	8,40%	8,30%	8,30%	8,30%	8,30%	8,30%	8,30%	8,30%	8,30%	8,40%	8,40%
4	LIMPEZA DA OBRA	R$ 978,00	0,04%	8,40%	8,40%	8,30%	8,30%	8,30%	8,30%	8,30%	8,30%	8,30%	8,30%	8,40%	8,40%
	TOTAIS PARCIAIS			R$ 227.344,56	R$ 227.344,56	R$ 224.638,07	R$ 224.638,07	R$ 224.638,07	R$ 224.638,07	R$ 224.638,07	R$ 224.638,07	R$ 224.638,07	R$ 224.638,07	R$ 227.344,56	R$ 227.344,56
	PERCENTUAIS PARCIAIS			8,40%	8,40%	8,30%	8,30%	8,30%	8,30%	8,30%	8,30%	8,30%	8,30%	8,40%	8,40%
	TOTAIS ACUMULADOS			R$ 227.344,56	R$ 454.689,11	R$ 679.327,18	R$ 903.965,26	R$ 1.128.603,33	R$ 1.353.241,40	R$ 1.577.879,47	R$ 1.802.517,54	R$ 2.027.155,62	R$ 2.251.793,69	R$ 2.479.138,24	R$ 2.706.482,80
	PERCENTUAIS ACUMULADOS			8,40%	16,80%	25,10%	33,40%	41,70%	50,00%	58,30%	66,60%	74,90%	83,20%	91,60%	100,00%
	TOTAL GERAL DA PLANÍLHA	**R$ 2.706.482,80**	**100%**												

COMISSÃO DE LICITAÇÃO
Fls. 214
Rubrica

Prefeitura de
VARGEM GRANDE
DE MÃOS DADAS CONSTRUINDO O NOVO

COMISSÃO DE LICITAÇÃO
Fls. 215
Rubrica

DOCUMENTOS DE HABILITAÇÃO.

A. DE A. MARTINS EIRELI.

TRIBUNAL DE CONTAS DA UNIÃO

COMISSÃO DE LICITAÇÃO
Fls. 216
Rubrica

Consulta Consolidada de Pessoa Jurídica

Este relatório tem por objetivo apresentar os resultados consolidados de consultas eletrônicas realizadas diretamente nos bancos de dados dos respectivos cadastros. A responsabilidade pela veracidade do resultado da consulta é do Órgão gestor de cada cadastro consultado. A informação relativa à razão social da Pessoa Jurídica é extraída do Cadastro Nacional da Pessoa Jurídica, mantido pela Receita Federal do Brasil.

Consulta realizada em: 16/12/2022 09:52:45

Informações da Pessoa Jurídica:

Razão Social: **A. DE A. MARTINS EIRELI**
CNPJ: **39.372.769/0001-76**

Resultados da Consulta Eletrônica:

Órgão Gestor: **TCU**
Cadastro: **Licitantes Inidôneos**
Resultado da consulta: **Nada Consta**

Para acessar a certidão original no portal do órgão gestor, clique AQUI.

Órgão Gestor: **CNJ**
Cadastro: **CNIA - Cadastro Nacional de Condenações Cíveis por Ato de Improbidade Administrativa e Inelegibilidade**
Resultado da consulta: **Nada Consta**

Para acessar a certidão original no portal do órgão gestor, clique AQUI.

Órgão Gestor: **Portal da Transparência**
Cadastro: **Cadastro Nacional de Empresas Inidôneas e Suspensas**
Resultado da consulta: **Nada Consta**

Para acessar a certidão original no portal do órgão gestor, clique AQUI.

Órgão Gestor: **Portal da Transparência**
Cadastro: **CNEP - Cadastro Nacional de Empresas Punidas**
Resultado da consulta: **Nada Consta**

Para acessar a certidão original no portal do órgão gestor, clique AQUI.

Obs: A consulta consolidada de pessoa jurídica visa atender aos princípios de simplificação e

COMISSÃO DE LICITAÇÃO
Fls. 212
Rubrica

racionalização de serviços públicos digitais. Fundamento legal: Lei nº 12.965, de 23 de abril de 2014, Lei nº 13.460, de 26 de junho de 2017, Lei nº 13.726, de 8 de outubro de 2018, Decreto nº 8.638 de 15, de janeiro de 2016.

INSTRUMENTO DE ALTERAÇÃO DE EMPRESA INDIVIDUAL DE RESPONSABILIDADE LIMITADA – EIRELI

A DE A MARTINS EIRELI
CNPJ: 39.372.769/0001-76

COMISSÃO DE LICITAÇÃO
Fls. 24
Rubrica

Pelo presente instrumento particular de Alteração de Empresa Individual de Responsabilidade Limitada:

ALICE DE ALENCAR MARTINS, brasileira, solteira, empresária, data de nascimento 19/02/1993, portadora do RG: n° 040796502010-9, expedida por SSP/MA CPF: n° 059.187.203-08, residente e domiciliada na cidade de Coroatá - MA, na Avenida Magalhães de Almeida, nº 946 A, Bairro Centro, CEP: 65415-000, na qualidade de titular da empresa **A. DE A. MARTINS EIRELI**, situada na Praça do Mercado Central, nº 01, Box 01, Centro, CEP: 65415-000, Coroatá – MA, cujo o ato constitutivo se encontra registrado na Junta Comercial do Estado do Maranhão sob NIRE 21600164451, em 09.10.2020, devidamente inscrita no CNPJ.: 39.372.769/0001-76, resolve alterar e consolidar seu registro de EMPRESA INDIVIDUAL DE RESPONSABILIDADE LIMITADA EIRELI, de acordo com o parágrafo único, do artigo 1.033 e 980ª da Lei n.º 10.406/02:

CLAUSULA PRIMEIRA – Fica alterado o endereço para: Praça do Mercado Central, nº 20, Box 20, Centro, CEP: 65415-000, Coroatá – MA.

CLAUSULA SEGUNDA – A partir desta data passa a exercer as seguintes atividades:

4744-0/99 - Comércio varejista de materiais de construção em geral;

4753-9/00 - Comércio varejista especializado de eletrodomésticos e equipamentos de áudio e vídeo;
9511-8/00 - Reparação e manutenção de computadores e de equipamentos periféricos;
4120-4/00 - Construção de edifícios
4752-1/00 - Comércio varejista especializado de equipamentos de telefonia e comunicação;
4322-3/03 - Instalações de sistema de prevenção contra incêndio;
4330-4/04 - Serviços de pintura de edifícios em geral;
4313-4/00 - Obras de terraplenagem;
4751-2/01 - Comércio varejista especializado de equipamentos e suprimentos de informática;
4923-0/02 - Serviço de transporte de passageiros - locação de automóveis com motorista;
4759-8/99 - Comércio varejista de outros artigos de uso pessoal e doméstico não especificados anteriormente;
4683-4/00 - Comércio atacadista de defensivos agrícolas, adubos, fertilizantes e corretivos do solo;
4652-4/00 - Comércio atacadista de componentes eletrônicos e equipamentos de telefonia e comunicação;
4321-5/00 - Instalação e manutenção elétrica;
4322-3/02 - Instalação e manutenção de sistemas centrais de ar condicionado, de ventilação e refrigeração;
4541-2/02 - Comércio por atacado de peças e acessórios para motocicletas e motonetas;

COMISSÃO DE LICITAÇÃO
Fls. 219
Rubrica

4742-3/00 - Comércio varejista de material elétrico;
4757-1/00 - Comércio varejista especializado de peças e acessórios para aparelhos eletroeletrônicos para uso doméstico, exceto informática e comunicação;
7732-2/01 - Aluguel de máquinas e equipamentos para construção sem operador, exceto andaimes;
3312-1/03 - Manutenção e reparação de aparelhos eletromédicos e eletroterapêuticos e equipamentos de irradiação;
7711-0/00 - Locação de automóveis sem condutor;
4399-1/05 - Perfuração e construção de poços de água;
4329-1/04 - Montagem e instalação de sistemas e equipamentos de iluminação e sinalização em vias públicas, portos e aeroportos;
8122-2/00 - Imunização e controle de pragas urbanas;
4673-7/00 - Comércio atacadista de material elétrico;
4754-7/03 - Comércio varejista de artigos de iluminação;
4754-7/01 - Comércio varejista de móveis.

CLAUSULA TERCEIRA – Para tanto, passa a transcrever, na integra, o ato constitutivo da referida EIRELI, com o teor seguinte:

ATO CONSOLIDADO DE EMPRESA INDIVIDUAL DE RESPONSABILIDADE LIMITADA - EIRELI

A DE A MARTINS EIRELI
CNPJ: 39.372.769/0001-76

A titular **ALICE DE ALENCAR MARTINS,** brasileira, solteira, empresária, data de nascimento 19/02/1993, portadora do RG: n° 040796502010-9, expedida por SSP/MA CPF: n° 059.187.203-08, residente e domiciliada na cidade de Coroatá - MA, na Avenida Magalhães de Almeida, nº 946 A, Bairro Centro, CEP: 65415-000, RESOLVE, neste ato, consolidar a EMPRESA INDIVIDUAL DE RESPONSABILIDADE LIMITADA – EIRELE, a qual se regerá, doravante pelo ato Constitutivo, consoante a faculdade prevista no parágrafo único, do artigo 1033 e 980-A da Lei nº 10.406/02, da IN nº 35/2017 – DREI e disposto no art. 2º da Lei 441/2011, pelas cláusulas a saber:

CLAUSULA PRIMEIRA: A empresa gira sob a razão social de **A DE A MARTINS EIRELI.**

CLAUSULA SEGUNDA: A empresa tem sua sede na Praça do Mercado Central, nº 20, Box 20, Centro, CEP: 65415-000, Coroatá - MA, podendo, a qualquer tempo, a critério de seu titular, abrir ou fechar filiais ou outras dependências em qualquer território nacional.

CLAUSULA TERCEIRA: A empresa terá objeto:

4744-0/99 - Comércio varejista de materiais de construção em geral;

4753-9/00 - Comércio varejista especializado de eletrodomésticos e equipamentos de áudio e vídeo;
9511-8/00 - Reparação e manutenção de computadores e de equipamentos periféricos;
4120-4/00 - Construção de edifícios
4752-1/00 - Comércio varejista especializado de equipamentos de telefonia e comunicação;
4322-3/03 - Instalações de sistema de prevenção contra incêndio;
4330-4/04 - Serviços de pintura de edifícios em geral;
4313-4/00 - Obras de terraplenagem;
4751-2/01 - Comércio varejista especializado de equipamentos e suprimentos de informática;
4923-0/02 - Serviço de transporte de passageiros - locação de automóveis com motorista;
4759-8/99 - Comércio varejista de outros artigos de uso pessoal e doméstico não especificados anteriormente;
4683-4/00 - Comércio atacadista de defensivos agrícolas, adubos, fertilizantes e corretivos do solo;
4652-4/00 - Comércio atacadista de componentes eletrônicos e equipamentos de telefonia e comunicação;
4321-5/00 - Instalação e manutenção elétrica;
4322-3/02 - Instalação e manutenção de sistemas centrais de ar condicionado, de ventilação e refrigeração;
4541-2/02 - Comércio por atacado de peças e acessórios para motocicletas e motonetas;
4742-3/00 - Comércio varejista de material elétrico;
4757-1/00 - Comércio varejista especializado de peças e acessórios para aparelhos eletroeletrônicos para uso doméstico, exceto informática e comunicação;
7732-2/01 - Aluguel de máquinas e equipamentos para construção sem operador, exceto andaimes;
3312-1/03 - Manutenção e reparação de aparelhos eletromédicos e eletroterapêuticos e equipamentos de irradiação;
7711-0/00 - Locação de automóveis sem condutor;
4399-1/05 - Perfuração e construção de poços de água;
4329-1/04 - Montagem e instalação de sistemas e equipamentos de iluminação e sinalização em vias públicas, portos e aeroportos;
8122-2/00 - Imunização e controle de pragas urbanas;
4673-7/00 - Comércio atacadista de material elétrico;
4754-7/03 - Comércio varejista de artigos de iluminação;
4754-7/01 - Comércio varejista de móveis.

COMISSÃO DE LICITAÇÃO Fls. 290 Rubrica

CLAUSULA QUARTA: O prazo de duração da empresa será indeterminado.

CLAUSULA QUINTA: O capital é de R$ 110.000,00 (Cento e Dez Mil Reais), subscrito e integralizado, em moeda corrente do país.

CLAUSULA SEXTA: A empresa será administrada por sua titular a Sra. **ALICE DE ALENCAR MARTINS**, quem caberá á representação ativa e passiva, judicial e extrajudicial, desta empresa.

CLAUSULA SETIMA: O exercício será encerrado a 31 de dezembro de cada ano.

COMISSÃO DE LICITAÇÃO Fls. 221

CLAUSULA OITAVA: Declara a titular desta empresa, para os devidos fins e efeitos de direito, que a mesma não participa de nenhuma outra pessoa jurídica dessa modalidade.

CLAUSULA NONA: A responsabilidade da titular é limitada ao valor total do capital integralizado da empresa que será regida pelo regime jurídico da empresa Limitada e supletivamente pela lei da Sociedade Anônima.

CLAUSULA DÉCIMA: A titular declara sob as penas da lei, que não está impedido, por lei especial, e nem condenado ou que se encontra sob os efeitos de condenação, que o proíba de exercer a administração desta EIRELI, bem como não esta impedido, ou em virtude de condenação criminal, ou por se encontrar sob os efeitos dela, a pena que vede, ainda que temporariamente, o acesso a cargos públicos ou crime falimentar, de prevaricação, peita ou suborno, concussão, peculato, ou contra a economia popular, contra o sistema financeiro nacional, contra normas de defesa de concorrência, contra as relações de consumo, fé pública ou a propriedade. (Art 1.011, § 1º, CC/2002).

CLAUSULA DÉCIMA PRIMEIRA: Fica eleito o foro da Cidade de Coroatá – MA, estado do Maranhão, para resolver quaisquer litígios oriundos do presente Ato Constitutivo de EIRELI.

Este instrumento será assinado em 1 (uma) via, que será levado à registro perante o Registro Mercantil de Pessoa Jurídica competente, para que a mesma adquirida personalidade jurídica de acordo com a legislação em vigor.

Coroatá – MA, 30 de Setembro de 2022.

ALICE DE ALENCAR MARTINS
RG: n° 0407965020109 SSP -MA
CPF: 059.187.203-08
Titular da Empresa

COMISSÃO DE LICITAÇÃO
Fls. 292
Rubrica

ASSINATURA ELETRÔNICA

Certificamos que o ato da empresa A. DE A. MARTINS EIRELI consta assinado digitalmente por:

IDENTIFICAÇÃO DO(S) ASSINANTE(S)	
CPF/CNPJ	Nome
05918720308	ALICE DE ALENCAR MARTINS

CERTIFICO O REGISTRO EM 02/10/2022 19:40 SOB Nº 20221191739.
PROTOCOLO: 221191739 DE 30/09/2022.
CÓDIGO DE VERIFICAÇÃO: 12212944203. CNPJ DA SEDE: 39372769000176.
NIRE: 21600164451. COM EFEITOS DO REGISTRO EM: 30/09/2022.
A. DE A. MARTINS EIRELI

JUCEMA

CARLOS ANDRÉ DE MORAES PEREIRA
SECRETÁRIO-GERAL
www.empresafacil.ma.gov.br

A validade deste documento, se impresso, fica sujeito à comprovação de sua autenticidade nos respectivos portais, informando seus respectivos códigos de verificação.

Governo do Estado do Maranhão
Secretaria de Estado de Indústria e comércio - SEINC
Junta Comercial do Estado do Maranhão

COMISSÃO DE LICITAÇÃO Fls. 223

CERTIDÃO SIMPLIFICADA

Sistema Nacional de Registro de Empresas Mercantis - SINREM

Certificamos que as informações abaixo constam dos documentos arquivados nesta Junta Comercial e são vigentes na data da sua expedição.

Nome Empresarial: A. DE A. MARTINS EIRELI **Natureza Jurídica:** Empresa Individual de Responsabilidade Limitada (de Natureza Empresária)			**Protocolo:** MAC2202314740
NIRE (Sede) 21600164451	**CNPJ** 39.372.769/0001-76	**Arquivamento do Ato Constitutivo** 09/10/2020	**Início de Atividade** 09/10/2020
Endereço Completo PraÇa MERCADO CENTRAL, Nº 20, BOX 20 CENTRO - Coroatá/MA - CEP 65415-000			

Objeto
4744099 COMERCIO VAREJISTA DE MATERIAIS DE CONSTRUCAO EM GERAL 3312103 MANUTENCAO E REPARACAO DE APARELHOS ELETROMEDICOS E ELETROTERAPEUTICOS E EQUIPAMENTOS DE IRRADIACAO 4313400 OBRAS DE TERRAPLENAGEM 4321500 INSTALACAO E MANUTENCAO ELETRICA 4322302 INSTALACAO E MANUTENCAO DE SISTEMAS CENTRAIS DE AR CONDICIONADO, DE VENTILACAO E REFRIGERACAO 4322303 INSTALACOES DE SISTEMA DE PREVENCAO CONTRA INCENDIO 4329104 MONTAGEM E INSTALACAO DE SISTEMAS E EQUIPAMENTOS DE ILUMINACAO E SINALIZACAO EM VIAS PUBLICAS, PORTOS E AEROPORTOS 4399105 PERFURACAO E CONSTRUCAO DE POCOS DE AGUA 4541202 COMERCIO POR ATACADO DE PECAS E ACESSORIOS PARA MOTOCICLETAS E MOTONETAS 4652400 COMERCIO ATACADISTA DE COMPONENTES ELETRONICOS E EQUIPAMENTOS DE TELEFONIA E COMUNICACAO 4742300 COMERCIO VAREJISTA DE MATERIAL ELETRICO 4752100 COMERCIO VAREJISTA ESPECIALIZADO DE EQUIPAMENTOS DE TELEFONIA E COMUNICACAO 4757100 COMERCIO VAREJISTA ESPECIALIZADO DE PECAS E ACESSORIOS PARA APARELHOS ELETROELETRONICOS PARA USO DOMESTICO, EXCETO INFORMATICA E COMUNICACAO 4923002 SERVICO DE TRANSPORTE DE PASSAGEIROS - LOCACAO DE AUTOMOVEIS COM MOTORISTA 7711000 LOCACAO DE AUTOMOVEIS SEM CONDUTOR 7732201 ALUGUEL DE MAQUINAS E EQUIPAMENTOS PARA CONSTRUCAO SEM OPERADOR, EXCETO ANDAIMES 8122200 IMUNIZACAO E CONTROLE DE PRAGAS URBANAS 9511800 REPARACAO E MANUTENCAO DE COMPUTADORES E DE EQUIPAMENTOS PERIFERICOS 4751201 COMERCIO VAREJISTA ESPECIALIZADO DE EQUIPAMENTOS E SUPRIMENTOS DE INFORMATICA 4759899 COMERCIO VAREJISTA DE OUTROS ARTIGOS DE USO PESSOAL E DOMESTICO NAO ESPECIFICADOS ANTERIORMENTE 4330404 SERVICOS DE PINTURA DE EDIFICIOS EM GERAL 4120400 CONSTRUCAO DE EDIFICIOS 4683400 COMERCIO ATACADISTA DE DEFENSIVOS AGRICOLAS, ADUBOS, FERTILIZANTES E CORRETIVOS DO SOLO 4753900 COMERCIO VAREJISTA ESPECIALIZADO DE ELETRODOMESTICOS E EQUIPAMENTOS DE AUDIO E VIDEO 4673-7/00 COMERCIO ATACADISTA DE MATERIAL ELETRICO 4754-7/03 COMERCIO VAREJISTA DE ARTIGOS DE ILUMINACAO 4754-7/01 COMERCIO VAREJISTA DE MOVEIS.

Capital R$ 110.000,00 (cento e dez mil reais) **Capital Integralizado** R$ 110.000,00 (cento e dez mil reais)		**Porte** EPP (Empresa de Pequeno Porte)	**Prazo de Duração** Indeterminado

Titular **Nome** ALICE DE ALENCAR MARTINS	**CPF** 059.187.203-08	**Administrador** S	**Início do Mandato** 28/09/2020	**Término do Mandato** Indeterminado
Dados do Administrador **Nome** ALICE DE ALENCAR MARTINS	**CPF** 059.187.203-08		**Início do Mandato** 28/09/2020	**Término do Mandato** Indeterminado

Último Arquivamento **Data** 02/10/2022	**Número** 20221191739	**Ato/eventos** 002 / 021 - ALTERACAO DE DADOS (EXCETO NOME EMPRESARIAL)	**Situação** ATIVA **Status** SEM STATUS

Esta certidão foi emitida automaticamente em 24/11/2022, às 09:43:49 (horário de Brasília).
Se impressa, verificar sua autenticidade no **https://www.empresafacil.ma.gov.br**, com o código **NGLGRBG6**.

MAC2202314740

CARLOS ANDRÉ DE MORAES PEREIRA
Secretário Geral

COMISSÃO DE LICITAÇÃO
Fls. 224
Rubrica

Governo do Estado do Maranhão
Secretaria de Estado de Indústria e comércio - SEINC
Junta Comercial do Estado do Maranhão

CERTIDÃO ESPECÍFICA

Sistema Nacional de Registro de Empresas Mercantis - SINREM

Certificamos que as informações abaixo constam dos documentos arquivados nesta Junta Comercial e são vigentes na data da sua expedição.

Certificamos que a empresa A. DE A. MARTINS EIRELI
Portadora do CNPJ 39.372.769/0001-76
É registrada nesta Junta Comercial, como segue:

Protocolo: MAC2202314794

NIRE (Sede)	CNPJ	Data de Arquivamento do Ato Constitutivo	Início de Atividade
21600164451	39.372.769/0001-76	09/10/2020	09/10/2020

Endereço Completo
PRAÇA MERCADO CENTRAL, Nº20, BOX 20, CENTRO - Coroatá/MA - CEP65415000

Situação
ATIVA
Status
SEM STATUS

Arquivamentos Posteriores

Ato	Número	Data	Descrição
002	20221191739	02/10/2022	ALTERACAO DE DADOS (EXCETO NOME EMPRESARIAL)
223	20220795045	24/06/2022	BALANCO
002	20210239123	19/02/2021	ALTERACAO DE DADOS (EXCETO NOME EMPRESARIAL)
091	21600164451	09/10/2020	ENQUADRAMENTO DE EMPRESA DE PEQUENO PORTE
091	21600164451	09/10/2020	ATO CONSTITUTIVO

Esta certidão foi emitida automaticamente em 24/11/2022, às 09:44:06 (horário de Brasília).
Se impressa, verificar sua autenticidade no **https://www.empresafacil.ma.gov.br**, com o código **VMA8OHEW**.

MAC2202314794

CARLOS ANDRÉ DE MORAES PEREIRA
Secretário(a) Geral

COMISSÃO DE LICITAÇÃO
925
Fabrica

REPUBLICA FEDERATIVA DO BRASIL

ESTADO DO MARANHÃO
SECRETARIA DE ESTADO DA SEGURANÇA PÚBLICA
DELEGACIA GERAL DE POLÍCIA CIVIL
INSTITUTO DE IDENTIFICAÇÃO

NOME ALICE DE ALENCAR MARTINS

FILIAÇAO
FRANCISCO DA CUNHA MARTINS E LUZINETE FEITOSA DE ALENCAR

DATA NASCIMENTO 19/02/1993
ORGÃO EXPEDIDOR SSP/MA
FATOR RH **
NATURALIDADE TIMBIRAS - MA
OBSERVAÇÃO

Alice de Alencar Martins
ASSINATURA DO TITULAR

CARTEIRA DE IDENTIDADE

LEI Nº 7.116 DE 29 DE AGOSTO DE 1983

CPF 05918720308
DNI
REGISTRO GERAL 040796502010-9
P-009 VIA-02
DATA DE EXPEDIÇÃO 27/08/2019
REGISTRO CIVIL
NASC. N.25748 FLS.46 LIV.A 59

T. ELEITOR / ZONA / SEC
067860291104/008/0008
CTPS / SERIE / UF
1853068 /00050/MA
NIS / PIS / PASEP
16142619066
IDENTIDADE PROFISSIONAL
CERT. MILITAR

CNH
CNS
706902159639333

MAI804613753

LUCIFUNDOCAMICANTE

VALIDA EM TODO O TERRITORIO NACIONAL

COMISSÃO DE LICITAÇÃO
Fls. 226
Rubrica

PAF nº 001156/2022

PREFEITURA MUNICIPAL DE COROATÁ

SECRETARIA MUNICIPAL DE ORÇAMENTO, GESTÃO E FINANÇAS

2022

ALVARÁ DE LOCALIZAÇÃO E FUNCIONAMENTO

VALIDADE: 31/12/2022

INSCRIÇÃO MUNICIPAL
21036043937276900017 6

CPF/CNPJ
39.372.769/0001-76

NOME/RAZÃO SOCIAL
A. DE A. MARTINS EIRELI

NOME DE FANTASIA
A. DE A. MARTINS EIRELI

REGISTRO NA JUCEMA: NATUREZA JURÍDICA: 230-5 - Empresa Individual de Responsabilidade Limitada (de Natureza Empresária)

LOCALIZAÇÃO
PC DO MERCADO CENTRAL 01, CENTRO, BOX 1, 65415-000 COROATÁ - MA

ATIVIDADE PRINCIPAL E SECUNDÁRIAS
COMERCIO VAREJISTA DE MATERIAIS DE CONSTRUÇÃO EM GERAL

RESTRIÇÕES
ESTE CONTRIBUINTE ESTÁ AUTORIZADO A DESENVOLVER SOMENTE A(S) ATIVIDADE(S) ACIMA DISCRIMINADA (S) E FIRMA COMPROMISSO, SOB AS PENAS DA LEI, DOS REQUISITOS LEGAIS PARA FUNCIONAMENTO, RECONHECENDO QUE O NÃO ATENDIMENTO A LEGISLAÇÃO ACARRETARÁ A SUSPENSÃO E CASSAÇÃO DESTE ALVARÁ.

COROATÁ - MA, 27 de Maio de 2022

SECRETÁRIO MUNICIPAL DE ORÇAMENTO, GESTÃO E FINANÇAS

Sec. Mun. de Orçamento, Gestão e Finanças de Coroatá-MA

ASSESSORIA TÉCNICA
Nato Magalhães Silva
Portaria: 21/2021 Nomeação

NOTA: ESTE ALVARÁ DEVE SER AFIXADO EM LOCAL VISÍVEL E ACESSÍVEL À FISCALIZAÇÃO

CÓDIGO DE AUTENTICIDADE:
0N9S0T220527

Scanned with CamScanner

REPÚBLICA FEDERATIVA DO BRASIL

CADASTRO NACIONAL DA PESSOA JURÍDICA

COMISSÃO DE LICITAÇÃO Fls. 227 Rubrica

NÚMERO DE INSCRIÇÃO	COMPROVANTE DE INSCRIÇÃO E DE SITUAÇÃO CADASTRAL	DATA DE ABERTURA
39.372.769/0001-76 MATRIZ		09/10/2020

NOME EMPRESARIAL
A. DE A. MARTINS LTDA

TÍTULO DO ESTABELECIMENTO (NOME DE FANTASIA)
****

PORTE
EPP

CÓDIGO E DESCRIÇÃO DA ATIVIDADE ECONÔMICA PRINCIPAL
47.44-0-99 - Comércio varejista de materiais de construção em geral

CÓDIGO E DESCRIÇÃO DAS ATIVIDADES ECONÔMICAS SECUNDÁRIAS
33.12-1-03 - Manutenção e reparação de aparelhos eletromédicos e eletroterapêuticos e equipamentos de irradiação
41.20-4-00 - Construção de edifícios
43.13-4-00 - Obras de terraplenagem
43.21-5-00 - Instalação e manutenção elétrica
43.22-3-02 - Instalação e manutenção de sistemas centrais de ar condicionado, de ventilação e refrigeração
43.22-3-03 - Instalações de sistema de prevenção contra incêndio
43.29-1-04 - Montagem e instalação de sistemas e equipamentos de iluminação e sinalização em vias públicas, portos e aeroportos
43.30-4-04 - Serviços de pintura de edifícios em geral
43.99-1-05 - Perfuração e construção de poços de água
45.41-2-02 - Comércio por atacado de peças e acessórios para motocicletas e motonetas
46.52-4-00 - Comércio atacadista de componentes eletrônicos e equipamentos de telefonia e comunicação
46.73-7-00 - Comércio atacadista de material elétrico
46.83-4-00 - Comércio atacadista de defensivos agrícolas, adubos, fertilizantes e corretivos do solo
47.42-3-00 - Comércio varejista de material elétrico
47.51-2-01 - Comércio varejista especializado de equipamentos e suprimentos de informática
47.52-1-00 - Comércio varejista especializado de equipamentos de telefonia e comunicação
47.53-9-00 - Comércio varejista especializado de eletrodomésticos e equipamentos de áudio e vídeo
47.54-7-01 - Comércio varejista de móveis
47.54-7-03 - Comércio varejista de artigos de iluminação
47.57-1-00 - Comércio varejista especializado de peças e acessórios para aparelhos eletroeletrônicos para uso doméstico, exceto informática e comunicação

CÓDIGO E DESCRIÇÃO DA NATUREZA JURÍDICA
206-2 - Sociedade Empresária Limitada

LOGRADOURO	NÚMERO	COMPLEMENTO
PC MERCADO CENTRAL	20	BOX 20

CEP	BAIRRO/DISTRITO	MUNICÍPIO	UF
65.415-000	CENTRO	COROATA	MA

ENDEREÇO ELETRÔNICO	TELEFONE
ALICEALENCAR993@GMAIL.COM	(99) 8209-9947/ (99) 9141-1381

ENTE FEDERATIVO RESPONSÁVEL (EFR)
*****

SITUAÇÃO CADASTRAL	DATA DA SITUAÇÃO CADASTRAL
ATIVA	09/10/2020

MOTIVO DE SITUAÇÃO CADASTRAL

SITUAÇÃO ESPECIAL	DATA DA SITUAÇÃO ESPECIAL
********	********

Aprovado pela Instrução Normativa RFB nº 1.863, de 27 de dezembro de 2018.

Emitido no dia **16/12/2022** às **10:06:19** (data e hora de Brasília).

Página: **1/2**

COMISSÃO DE LICITAÇÃO Fls. 228 Rubrica

REPÚBLICA FEDERATIVA DO BRASIL

CADASTRO NACIONAL DA PESSOA JURÍDICA

NÚMERO DE INSCRIÇÃO	COMPROVANTE DE INSCRIÇÃO E DE SITUAÇÃO CADASTRAL	DATA DE ABERTURA
39.372.769/0001-76 MATRIZ		09/10/2020

NOME EMPRESARIAL
A. DE A. MARTINS LTDA

CÓDIGO E DESCRIÇÃO DAS ATIVIDADES ECONÔMICAS SECUNDÁRIAS
47.59-8-99 - Comércio varejista de outros artigos de uso pessoal e doméstico não especificados anteriormente
49.23-0-02 - Serviço de transporte de passageiros - locação de automóveis com motorista
77.11-0-00 - Locação de automóveis sem condutor
77.32-2-01 - Aluguel de máquinas e equipamentos para construção sem operador, exceto andaimes
81.22-2-00 - Imunização e controle de pragas urbanas
95.11-8-00 - Reparação e manutenção de computadores e de equipamentos periféricos

CÓDIGO E DESCRIÇÃO DA NATUREZA JURÍDICA
206-2 - Sociedade Empresária Limitada

LOGRADOURO	NÚMERO	COMPLEMENTO
PC MERCADO CENTRAL	20	BOX 20

CEP	BAIRRO/DISTRITO	MUNICÍPIO	UF
65.415-000	CENTRO	COROATA	MA

ENDEREÇO ELETRÔNICO	TELEFONE
ALICEALENCAR993@GMAIL.COM	(99) 8209-9947/ (99) 9141-1381

ENTE FEDERATIVO RESPONSÁVEL (EFR)
*****

SITUAÇÃO CADASTRAL	DATA DA SITUAÇÃO CADASTRAL
ATIVA	09/10/2020

MOTIVO DE SITUAÇÃO CADASTRAL

SITUAÇÃO ESPECIAL	DATA DA SITUAÇÃO ESPECIAL
********	********

Aprovado pela Instrução Normativa RFB nº 1.863, de 27 de dezembro de 2018.

Emitido no dia **16/12/2022** às **10:06:19** (data e hora de Brasília).

Página: **2/2**

COMISSÃO DE LICITAÇÃO
Fls. 229
Rubrica

MINISTÉRIO DA FAZENDA
Secretaria da Receita Federal do Brasil
Procuradoria-Geral da Fazenda Nacional

CERTIDÃO POSITIVA COM EFEITOS DE NEGATIVA DE DÉBITOS RELATIVOS AOS TRIBUTOS FEDERAIS E À DÍVIDA ATIVA DA UNIÃO

Nome: A. DE A. MARTINS LTDA
CNPJ: 39.372.769/0001-76

Ressalvado o direito de a Fazenda Nacional cobrar e inscrever quaisquer dívidas de responsabilidade do sujeito passivo acima identificado que vierem a ser apuradas, é certificado que:

1. constam débitos administrados pela Secretaria da Receita Federal do Brasil (RFB) com exigibilidade suspensa nos termos do art. 151 da Lei nº 5.172, de 25 de outubro de 1966 - Código Tributário Nacional (CTN), ou objeto de decisão judicial que determina sua desconsideração para fins de certificação da regularidade fiscal, ou ainda não vencidos; e

2. não constam inscrições em Dívida Ativa da União (DAU) na Procuradoria-Geral da Fazenda Nacional (PGFN).

Conforme disposto nos arts. 205 e 206 do CTN, este documento tem os mesmos efeitos da certidão negativa.

Esta certidão é válida para o estabelecimento matriz e suas filiais e, no caso de ente federativo, para todos os órgãos e fundos públicos da administração direta a ele vinculados. Refere-se à situação do sujeito passivo no âmbito da RFB e da PGFN e abrange inclusive as contribuições sociais previstas nas alíneas 'a' a 'd' do parágrafo único do art. 11 da Lei nº 8.212, de 24 de julho de 1991.

A aceitação desta certidão está condicionada à verificação de sua autenticidade na Internet, nos endereços <http://rfb.gov.br> ou <http://www.pgfn.gov.br>.

Certidão emitida gratuitamente com base na Portaria Conjunta RFB/PGFN nº 1.751, de 2/10/2014.
Emitida às 09:45:25 do dia 12/12/2022 <hora e data de Brasília>.
Válida até 10/06/2023.
Código de controle da certidão: **46B7.5845.BAC8.992A**
Qualquer rasura ou emenda invalidará este documento.

Voltar Imprimir

COMISSÃO DE LICITAÇÃO
Fls. 230
Rubrica

CAIXA
CAIXA ECONÔMICA FEDERAL

Certificado de Regularidade do FGTS - CRF

Inscrição: 39.372.769/0001-76
Razão Social: A DE A MARTINS EIRELI
Endereço: PC DO MERCADO CENTRAL / CENTRO / COROATA / MA / 65415-000

A Caixa Econômica Federal, no uso da atribuição que lhe confere o Art. 7, da Lei 8.036, de 11 de maio de 1990, certifica que, nesta data, a empresa acima identificada encontra-se em situação regular perante o Fundo de Garantia do Tempo de Servico - FGTS.

O presente Certificado não servirá de prova contra cobrança de quaisquer débitos referentes a contribuições e/ou encargos devidos, decorrentes das obrigações com o FGTS.

Validade:08/12/2022 a 06/01/2023

Certificação Número: 2022120804253126949509

Informação obtida em 16/12/2022 10:15:18

A utilização deste Certificado para os fins previstos em Lei esta condicionada a verificação de autenticidade no site da Caixa: **www.caixa.gov.br**

COMISSÃO DE LICITAÇÃO
Fls. 231
Rubrica

PODER JUDICIÁRIO
JUSTIÇA DO TRABALHO

CERTIDÃO NEGATIVA DE DÉBITOS TRABALHISTAS

Nome: A. DE A. MARTINS LTDA (MATRIZ E FILIAIS)
CNPJ: 39.372.769/0001-76
Certidão nº: 45571669/2022
Expedição: 16/12/2022, às 10:19:42
Validade: 14/06/2023 - 180 (cento e oitenta) dias, contados da data de sua expedição.

Certifica-se que **A. DE A. MARTINS LTDA (MATRIZ E FILIAIS)**, inscrito(a) no CNPJ sob o nº **39.372.769/0001-76**, **NÃO CONSTA** como inadimplente no Banco Nacional de Devedores Trabalhistas.
Certidão emitida com base nos arts. 642-A e 883-A da Consolidação das Leis do Trabalho, acrescentados pelas Leis ns.º 12.440/2011 e 13.467/2017, e no Ato 01/2022 da CGJT, de 21 de janeiro de 2022.
Os dados constantes desta Certidão são de responsabilidade dos Tribunais do Trabalho.
No caso de pessoa jurídica, a Certidão atesta a empresa em relação a todos os seus estabelecimentos, agências ou filiais.
A aceitação desta certidão condiciona-se à verificação de sua autenticidade no portal do Tribunal Superior do Trabalho na Internet (http://www.tst.jus.br).
Certidão emitida gratuitamente.

INFORMAÇÃO IMPORTANTE
Do Banco Nacional de Devedores Trabalhistas constam os dados necessários à identificação das pessoas naturais e jurídicas inadimplentes perante a Justiça do Trabalho quanto às obrigações estabelecidas em sentença condenatória transitada em julgado ou em acordos judiciais trabalhistas, inclusive no concernente aos recolhimentos previdenciários, a honorários, a custas, a emolumentos ou a recolhimentos determinados em lei; ou decorrentes de execução de acordos firmados perante o Ministério Público do Trabalho, Comissão de Conciliação Prévia ou demais títulos que, por disposição legal, contiver força executiva.

COMISSÃO DE LICITAÇÃO
Fls. 232
Rubrica

MINISTÉRIO DO TRABALHO E PREVIDÊNCIA

SUBSECRETARIA DE INSPEÇÃO DO TRABALHO

CERTIDÃO

EMPREGADOR: A. DE A. MARTINS LTDA

CNPJ: 39.372.769/0001-76

DATA E HORA DA EMISSÃO: 16/12/2022, às 11h22

Conforme os registros administrativos da Relação Anual de Informações Sociais (RAIS) e do Cadastro Geral de Empregados e Desempregados (CAGED), recebidos e processados até o momento da emissão desta certidão, certifica-se que o empregador acima identificado **está desobrigado da cota legal para pessoas com deficiência ou beneficiários reabilitados da Previdência Social, prevista no art. 93 da Lei nº 8.213 de 1991.**

Última competência processada do CAGED: 11/2022

Última competência processada da RAIS: 2021

1. Esta certidão reflete tão somente os dados constantes dos registros administrativos da RAIS e do CAGED. Esses dados são declarados pelo próprio empregador, não havendo validação por parte da Subsecretaria de Inspeção do Trabalho.

2. Esta certidão não abrange autos de infração e decisões judiciais relativos à obrigação de preencher vagas com pessoas com deficiência ou beneficiários reabilitados da Previdência Social, conforme art. 93 da Lei nº 8.213 de 1991.

3. Esta certidão abrange todos os estabelecimentos do empregador.

4. A autenticidade desta certidão poderá ser confirmada no endereço http://cdcit.mte.gov.br/inter/cdcit/verifica.seam utilizando o código **4yXPBUC**.

MARANHÃO
SECRETARIA DA FAZENDA

FICHA CADASTRAL DO CONTRIBUINTE

USUÁRIO: 0591872030B
DATA: 14/12/2022
HORA: 09:33

INSC. ESTADUAL: 12.667.256-3
RAZÃO SOCIAL: A DE A MARTINS EIRELI
ÚLTIMA ALTERAÇÃO: 02/10/2022

SITUAÇÃO FISCAL: REGULAR
MOTIVOS FISCAIS:
SERASA: Não

COMISSÃO DE LICITAÇÃO
Fls. 233
Rubrica

SITUAÇÃO CADASTRAL: ATIVO
MOTIVO CADASTRAL: --

DADOS GERAIS

CPF/CNPJ:	39.372.769/0001-76	INSC. CENTRALIZADORA:	--
RAZÃO SOCIAL:	A DE A MARTINS EIRELI		
NIRE:	21600164451	TIPO PESSOA:	JURÍDICA
INÍCIO DE ATIVIDADES:	09/10/2020	CAPITAL SOCIAL:	110.000,00
AGÊNCIA REGIONAL:	31 - AGÊNCIA DE CODO	UFRE:	48 - UFRE/CAXIAS
TIPO DE SOCIEDADE:	EIRELI	CAT. DO ESTABELECIMENTO:	MATRIZ OU UNICO
REGIME DE PAG.:	SIMPLES NACIONAL		
DATA OBRIG. NFE:	01/04/2010	DATA OBRIG. EFD:	--
CORREIO ELETRÔNICO:	alicealencar993@gmail.com	ÁREA UTILIZADA:	80

ENDEREÇO DE ESTABELECIMENTO

CEP	65415-000		
ENDEREÇO	PCA MERCADO CENTRAL	NÚMERO:	20
COMPLEMENTO:	BOX 20		
PONTO DE REFERENC.:	--	BAIRRO:	CENTRO
CIDADE:	COROATA	ESTADO:	MA
TELEFONE:	(99)9820-99947	FAX:	--
CEP CAIXA POSTAL:	--		

ENDEREÇO FISCAL

CEP	--		
ENDEREÇO	PCA MERCADO CENTRAL	NÚMERO:	20
COMPLEMENTO:	BOX 20		
PONTO DE REFERENC.:	--	BAIRRO:	CENTRO
CIDADE:	COROATA	ESTADO:	MA
TELEFONE:	(99)9820-99947	FAX:	--
CEP CAIXA POSTAL:	00000-000		

CNAE - ATIVIDADES ECONÔMICAS

ORDEM	CÓDIGO	DESCRIÇÃO
1	4744099	COMÉRCIO VAREJISTA DE MATERIAIS DE CONSTRUÇÃO EM GERAL
2	9511800	REPARAÇÃO E MANUTENÇÃO DE COMPUTADORES E DE EQUIPAMENTOS PERIFÉRICOS
3	4313400	OBRAS DE TERRAPLENAGEM
4	4321500	INSTALAÇÃO E MANUTENÇÃO ELÉTRICA
5	4322302	INSTALAÇÃO E MANUTENÇÃO DE SISTEMAS CENTRAIS DE AR CONDICIONADO, DE VENTILAÇÃO E REFRIGERAÇÃO
6	4322303	INSTALAÇÕES DE SISTEMA DE PREVENÇÃO CONTRA INCÊNDIO
7	4329104	MONTAGEM E INSTALAÇÃO DE SISTEMAS E EQUIPAMENTOS DE ILUMINAÇÃO E SINALIZAÇÃO EM VIAS PÚBLICAS,
8	4330404	SERVIÇOS DE PINTURA DE EDIFÍCIOS EM GERAL
9	4399105	PERFURAÇÃO E CONSTRUÇÃO DE POÇOS DE ÁGUA
10	4541202	COMÉRCIO POR ATACADO DE PEÇAS E ACESSÓRIOS PARA MOTOCICLETAS E MOTONETAS
11	4652400	COMÉRCIO ATACADISTA DE COMPONENTES ELETRÔNICOS E EQUIPAMENTOS DE TELEFONIA E COMUNICAÇÃO
12	4673700	COMÉRCIO ATACADISTA DE MATERIAL ELÉTRICO
13	4683400	COMÉRCIO ATACADISTA DE DEFENSIVOS AGRÍCOLAS, ADUBOS, FERTILIZANTES E CORRETIVOS DO SOLO
14	4742300	COMÉRCIO VAREJISTA DE MATERIAL ELÉTRICO
15	4751201	COMÉRCIO VAREJISTA ESPECIALIZADO DE EQUIPAMENTOS E SUPRIMENTOS DE INFORMÁTICA
16	4752100	COMÉRCIO VAREJISTA ESPECIALIZADO DE EQUIPAMENTOS DE TELEFONIA E COMUNICAÇÃO
17	4753900	COMÉRCIO VAREJISTA ESPECIALIZADO DE ELETRODOMÉSTICOS E EQUIPAMENTOS DE ÁUDIO E VÍDEO
18	4754701	COMÉRCIO VAREJISTA DE MÓVEIS
19	4754703	COMÉRCIO VAREJISTA DE ARTIGOS DE ILUMINAÇÃO
20	4757100	COMÉRCIO VAREJISTA ESPECIALIZADO DE PEÇAS E ACESSÓRIOS PARA APARELHOS ELETROELETRÔNICOS PARA
21	4759899	COMÉRCIO VAREJISTA DE OUTROS ARTIGOS DE USO DOMÉSTICO NÃO ESPECIFICADOS ANTERIORMENTE
22	4923002	SERVIÇO DE TRANSPORTE DE PASSAGEIROS - LOCAÇÃO DE AUTOMÓVEIS COM MOTORISTA
23	7711000	LOCAÇÃO DE AUTOMÓVEIS SEM CONDUTOR
24	7732201	ALUGUEL DE MÁQUINAS E EQUIPAMENTOS PARA CONSTRUÇÃO SEM OPERADOR, EXCETO ANDAIMES
25	8122200	IMUNIZAÇÃO E CONTROLE DE PRAGAS URBANAS
26	3312103	MANUTENÇÃO E REPARAÇÃO DE APARELHOS ELETROMÉDICOS E ELETROTERAPÊUTICOS E EQUIPAMENTOS DE

MARANHÃO
SECRETARIA DA FAZENDA

FICHA CADASTRAL DO CONTRIBUINTE

USUÁRIO: 05918720308
DATA: 14/12/2022
HORA: 09:33

COMISSÃO DE LICITAÇÃO
Fls 234
Rubrica

CNAE - ATIVIDADES ECONÔMICAS		
ORDEM	CÓDIGO	DESCRIÇÃO
27	4120400	CONSTRUÇÃO DE EDIFÍCIOS

REPRESENTANTES LEGAIS		
CNN/CPF	NOME/RAZÃO SOCIAL	TIPO DE RELAÇÃO
5918720308	ALICE DE ALENCAR MARTINS	205 - ADMINISTRADOR
5918720308	ALICE DE ALENCAR MARTINS	801 - EMPRESARIO
2027561307	ELIVALDO OLIVEIRA SILVA	3 - CONTADOR

AÇÕES JUDICIAIS				
TIPO	DATA INCLUSÃO	DATA REVOGAÇÃO	DOC. CONCESSÃO	EFEITO

Não existem Ações Judiciais para essa inscrição estadual.

OBRIGATORIEDADE / CREDENCIAMENTO			
TIPO	DATA INÍCIO	DATA FIM	SITUAÇÃO
ICMS	09/10/2020	--	Ativo
NF-e	01/04/2010	--	Ativo

INCENTIVOS / REGIMES ESPECIAIS			
TIPO	DATA INÍCIO	DATA FIM	SITUAÇÃO

Não existem Incentivos/Regimes Especiais para essa inscrição

COMISSÃO DE LICITAÇÃO
Fls. 235
Rubrica

ESTADO DO MARANHÃO
PREFEITURA MUNICIPAL DE COROATÁ
SECRETARIA MUNICIPAL DE ORÇAMENTO, GESTÃO E FINANÇAS
CNPJ: 06.331.110/0001-12

CERTIDÃO NEGATIVA DE DÉBITOS MUNICIPAIS
Nº 000238/2022

DADOS DO SUJEITO PASSIVO	
NOME/RAZÃO SOCIAL	A. DE A. MARTINS EIRELI
INSC. MUNICIPAL	210360439372769000176
CNPJ	39.372.769/0001-76
ATIVIDADE	COMERCIO VAREJISTA DE MATERIAIS DE CONSTRUÇÃO EM GERAL
ENDEREÇO	PC DO MERCADO CENTRAL, 01, BOX 1, CENTRO, COROATA - MA

Ressalvando o Direito de a Fazenda Municipal cobrar e inscrever quaisquer dívidas de responsabilidade da pessoa jurídica acima identificada que vierem a ser apuradas posteriormente, de acordo com o processo administrativo n° **Nº001156/2022** é certificado que não constam pendências em seu nome relativas à pessoa inscrita sob o CNPJ **CNPJ 39.372.769/0001-76**, inerentes aos tributos municipais:

- **Alvará de Localização e Funcionamento - ALV. DE LF**
  Imposto Sobre Serviço de Qualquer Natureza - ISSQN

Esta certidão refere-se exclusivamente a situação da inscrição acima mencionada no que diz respeito aos tributos municipais.

Emitida às 10:16:33 hs do dia 26 de Setembro de 2022

Qualquer rasura ou emenda inválidará este documento.

Este documento é válido até 25 de Dezembro de 2022 (90 dias, a contar da data de emissão.)

CENTRAL DE ATENDIMENTO AO CONTRIBUINTE

COROATÁ - MA

Para verificar a autenticidade deste Documento, aproxime um leitor de QR Code na imagem ao lado ou acesse o site **www.tributosmunicipaisma.com.br**, escolha seu município, clique no link Verificar Autenticidade e digite o código verificador: **JGTHTV220926**.

COMISSÃO DE LICITAÇÃO
Fls. 236
Rubrica

ESTADO DO MARANHÃO
PREFEITURA MUNICIPAL DE COROATÁ
CNPJ Nº 06.331.110/0001-12
Praça Dr. Sarney, nº 159, Centro

CERTIDÃO NEGATIVA DE DÉBITOS DA DÍVIDA ATIVA DO MUNICÍPIO

Nº 000241/2022

DADOS DO SUJEITO PASSIVO	
NOME/RAZÃO SOCIAL	A. DE A. MARTINS EIRELI
ENDEREÇO	PC DO MERCADO CENTRAL, Nº 01, BOX 1, CENTRO - COROATA, 65415-000
INSC. MUNICIPAL	210360439372769000176
CPF/CNPJ	39.372.769/0001-76
ATIVIDADE	COMERCIO VAREJISTA DE MATERIAIS DE CONSTRUÇÃO EM GERAL

Ressalvado o direito da Fazenda Pública Municipal de cobrar e inscrever quaisquer dívidas do sujeito passivo acima identificado, que vieram a ser apuradas. É certificado que nesta data não constam pendências em seu nome, relativas aos Tributos Municipais de acordo com o Processo Administrativo nº **001156**

Esta certidão refere-se exclusivamente à situação da inscrição acima mencionada no que diz respeito aos tributos municipais.

Emitida às 10:17:22 hs do dia 26 de Setembro de 2022

Qualquer rasura ou emenda invalidará este documento.

Este documento é válido até 25 de Dezembro de 2022 (90 dias, a contar da data de emissão.)

CENTRAL DE ATENDIMENTO AO CONTRIBUINTE

COROATÁ - MA

Para verificar a autenticidade deste Documento, aproxime um leitor de QR Code na imagem ao lado ou acesse o site **www.tributosmunicipaisma.com.br**, escolha seu município, clique no link Verificar Autenticidade e digite o código verificador: **82KYMU220926**.

COMISSÃO L. LICAÇÃO
Fls. 232
Rubrica

GOVERNO DO ESTADO DO MARANHÃO
SECRETARIA DE ESTADO DA FAZENDA

CERTIDÃO NEGATIVA DE DÉBITO

Nº Certidão: 202400/22 **Data da** 17/10/2022 09:41:27

Inscrição Estadual: 126672563 **CPF/CNPJ:** 39372769000176

Razão Social: A DE A MARTINS EIRELI

Endereço: PCA MERCADO CENTRAL, 20 BOX 20 CEP: 65415000 - CENTRO

Telefone: (99)982099947 **Município:** COROATA **UF:** MA

Certificamos que, após a realização das consultas procedidas no sistema desta Secretaria, substanciado pelos artigos 240 a 242, da lei nº 7.799, de 19/12/2002 e disposto no artigo 205 da lei nº 5.172, de 25 de outubro de 1966 (Código Tributário Nacional), não constam débitos relativos aos tributos estaduais, administrados por esta Secretaria, em nome do sujeito passivo acima identificado. Ressalvado, todavia, à Fazenda Pública Estadual o direito da cobrança de dívidas que venham a ser apuradas e não alcançadas pela decadência.

Validade da Certidão: 120 (cento e vinte) dias: 14/02/2023.

A autenticidade desta certidão deverá ser confirmada no endereço:
http://portal.sefaz.ma.gov.br/, clicando no item "Certidões" e em seguida em "Validação de Certidão Negativa de Débito".

CERTIDÃO EMITIDA GRATUITAMENTE.

Data Impressão: 17/10/2022 09:41:27

GOVERNO DO ESTADO DO MARANHÃO
SECRETARIA DE ESTADO DA FAZENDA

COMISSÃO DE LICITAÇÃO
Fls: 236
Rubrica

CERTIDÃO NEGATIVA DE DÍVIDA ATIVA

Nº Certidão: 071556/22 **Data da** 17/10/2022 09:42:05

Inscrição Estadual: 126672563 **CPF/CNPJ:** 39372769000176

Razão Social: A DE A MARTINS EIRELI

Endereço: PCA MERCADO CENTRAL, 20 BOX 20 CEP: 65415000 - CENTRO

Telefone: (99)982099947 **Município:** COROATA **UF:** MA

Certificamos que, após a realização das consultas procedidas no sistema desta Secretaria e na forma do disposto do artigo 156, da lei nº 2.231, de 29/12/1962, substanciado pelos artigos 240 a 242 da lei nº 7.799, de 19/12/2002, bem como prescreve o artigo 205 da lei nº 5.172, de 25 de outubro de 1966 (Código Tributário Nacional) não constam débitos inscritos na Dívida Ativa, em nome do sujeito passivo acima identificado.

Validade da Certidão: 120 (cento e vinte) dias: 14/02/2023.

A autenticidade desta certidão deverá ser confirmada no endereço:
http://portal.sefaz.ma.gov.br/, clicando no item "Certidões" e em seguida em "Validação de Certidão Negativa de Dívida Ativa".

CERTIDÃO EMITIDA GRATUITAMENTE.

Data Impressão: 17/10/2022 09:42:05

PODER JUDICIÁRIO DO ESTADO DO MARANHÃO
Corregedoria Geral da Justiça
1ª Vara de Coroatá

COMISSÃO DE LICITAÇÃO
Fls. 239
Rubrica

CERTJUDONE-1VCR - 822022
Código de validação: CEB05A8352

Número da guia: 22052601001388420.

CERTIDÃO CÍVEL

USANDO da faculdade que me confere a Lei, **CERTIFICO** que, a requerimento de pessoa interessada, que, dando busca nos arquivos dos feitos referentes às **Varas de Falência ou Concordata, Recuperação Judicial ou Extrajudicial, Insolvência Civil**, a partir do dia 1º (primeiro) do mês de janeiro do ano de dois mil e doze (2012) até o dia **vinte e nove** de **novembro** do ano corrente, constatei **NÃO EXISTIR** distribuição de **AÇÕES E/OU EXECUÇÕES** contra **A. DE A. MARTINS EIRELI,** inscrita no **CNPJ N.º 39.372.769/0001-76**, localizada na Praça do Mercado Central, Box 20, Centro, Coroatá/MA. O referido é verdade e dou fé. Dada e passada a presente certidão na Secretaria de Distribuição a meu cargo, no Fórum "Desembargador José Menezes Júnior", nesta cidade de Coroatá do Estado do Maranhão. Eu, **(Jânio Silva Soares)**, Auxiliar Judiciário, mat.118026, digitei, subscrevo e assino. Coroatá/MA, **vinte e nove** de **novembro** de 2022.

Prazo de validade: 60 dias

JANIO SILVA SOARES
Auxiliar Judiciário - Apoio Administrativo
1ª Vara de Coroatá
Matrícula 118026

Documento assinado. COROATÁ, 29/11/2022 11:35 (JANIO SILVA SOARES)

BALANÇO PATRIMONIAL

COMISSÃO DE LICITAÇÃO Fls. 240 Rubrica

A. DE A. MARTINS EIRELI **0204**

PC DO MERCADO CENTRAL, 01 - BOX 1 - CENTRO - CEP : 65415-000
COROATA / MA
CNPJ : 39.372.769/0001-76 Inscrição Estadual : 126672563
Local de Registro : Junta Comercial Data Registro : 09/10/2020 Número Registro: 21600164451
Período de Movimento : JANEIRO/2021 a DEZEMBRO/2021 Folha: 1

ATIVO

ATIVO CIRCULANTE	253.250,65 D
CAIXA	197.279,66 D
CAIXA	5.840,06 D
BANCO CTAS MOVIMENTO	191.439,60 D
CONTAS A RECEBER	35.560,96 D
CLIENTES	35.560,96 D
ESTOQUES	20.410,03 D
ESTOQUES DE MERCADORIAS	20.410,03 D
ATIVO NÃO CIRCULANTE	25.684,30 D
NÃO CIRCULANTE	2.221,00 D
BENS E EQUI. RECEBIDOS EM COMODATO	2.221,00 D
IMOBILIZADO	23.463,30 D
MAQUINAS E EQUIPAMENTOS	23.126,25 D
MOVEIS E UTENSILIOS	899,90 D
(-) DEPRECIAÇÕES ACUMULADAS	562,85 C
TOTAL DO ATIVO =====>	**278.934,95 D**

PASSIVO

PASSIVO CIRCULANTE	49.592,43 C
FORNECEDORES	34.243,12 C
FORNECEDOR	34.243,12 C
OBRIGAÇÕES SOCIO FISCAIS A PAGAR	3.901,33 C
SALARIOS A PAGAR	2.200,00 C
FGTS A RECOLHER	315,33 C
INSS A RECOLHER	286,00 C
PRÓ-LABORE A PAGAR	1.100,00 C
PROVISOES	11.447,98 C
PROVISÃO SIMPLES NACIONAL	11.227,98 C
HONORARIOS CONTABEIS A PAGAR	220,00 C
PASSIVO NÃO CIRCULANTE	2.221,00 C

BALANÇO PATRIMONIAL

A. DE A. MARTINS EIRELI

PC DO MERCADO CENTRAL, 01 - BOX 1 - CENTRO - CEP : 65415-000
COROATA / MA
CNPJ : 39.372.769/0001-76
Inscrição Estadual : 126672563
Local de Registro : Junta Comercial
Data Registro : 09/10/2020
Período de Movimento : JANEIRO/2021 a DEZEMBRO/2021

COMISSÃO DE LICITAÇÃO
Fls. 241
Rubrica

0204

Número Registro: 21600164451
Folha: 2

BENS DE TERCEIROS	2.221,00 C
BENS E EQUI. REC. EM COMODATO A DEVOLVER	2.221,00 C
PATRIMONIO LIQUIDO	227.121,52 C
CAPITAL SOCIAL	110.000,00 C
CAPITAL SUBSCRITO	110.000,00 C
LUCROS / PREJUIZOS DO EXERCICIO	117.121,52 C
LUCROS DO EXERCICIO	117.121,52 C
TOTAL DO PASSIVO =====>	**278.934,95 C**

Reconhecemos a exatidão do presente BALANÇO PATRIMONIAL, totalizando tanto no Ativo como na soma do Passivo com o Patrimônio Líquido,

a importância de :

R$ 278.934,95 (Duzentos e Setenta e Oito Mil e Novecentos e Trinta e Quatro Reais e Noventa e Cinco Centavos)

COROATA/MA, 31 de DEZEMBRO de 2021

ELIVALDO OLIVEIRA SILVA
CONTADOR
C.P.F. :020.275.613-07 RG : 210354520020
C.R.C. :MA-010838/O

ALICE DE ALENCAR MARTINS
TITULAR PESSOA FISICA
C.P.F. :059.187.203-08
R.G. :0407965020109

DEMONSTRAÇÃO DO RESULTADO DO EXERCÍCIO EM 31/12/2021

A. DE A. MARTINS EIRELI **0204**

PC DO MERCADO CENTRAL, 01 - BOX 1 - CENTRO CEP : 65415-000
COROATA / MA
CNPJ / CEI : 39.372.769/0001-76 Inscrição Estadual: 126672563
Local de Registro: Junta Comercial Data do Registro: 09/10/2020 Nº do Registro: 21600164451
Período Movimento: JANEIRO/2021 a DEZEMBRO/2021 FOLHA: 3

COMISSÃO DE LICITAÇÃO Fls. 242 Rubrica

Receita Bruta de vendas e/ou servicos		
RECEITAS DE VENDAS		
VENDAS DE MERCADORIAS	39.686,51	
RECEITAS DE SERVIÇOS PRESTADOS	793.060,37	832.746,88
(=) Receita Liquida de Vendas e/ou Serviços		**832.746,88**
(-) Custos de bens e/ou servicos vendidos		
CUSTOS		
CUSTOS DE SERVIÇOS PRESTADOS	583.664,08	
CUSTOS COM A VENDA DE MERCADORIAS	32.757,16	616.421,24
(=) Lucro Bruto		**216.325,64**
(-) Despesas Operacionais		
DESPESAS ADMINISTRATIVAS		
DESPESAS COM SALARIOS	20.900,00	
DESPESAS COM FGTS	1.811,33	
DESPESAS COM INSS	2.908,12	
DESPESAS COM COMBUSTIVEIS	3.675,00	
DESPESAS COM ENERGIA ELETRICA	2.120,15	
DESPESA COM AGUA/ESGOTO	591,00	
DESPESAS COM PRÓ-LABORE	11.000,00	
DESPESAS COM DEPRECIAÇÕES	562,85	
HONORÁRIOS CONTÁBEIS	2.200,00	
DESPESA C/ 13º SALÁRIO	1.741,67	
DESPESAS COM LICENÇAS E CREDENCIAMENTOS	210,50	
DESPESAS COM INTERNET/ASSINATURAS	2.249,10	49.969,72
DESPESAS TRIBUTÁRIAS		
SIMPLES NACIONAL	48.944,26	48.944,26
(=) Lucro Operacional antes do Resultado Financeiro		**117.411,66**
(-) Despesas Nao Operacionais		
DESPESAS FINANCEIRAS		
DESPESAS BANCÁRIAS - TAXAS	290,14	290,14
(=) LUCRO LÍQUIDO DO EXERCÍCIO		**117.121,52**

COROATA / MA, 31 de Dezembro de 2021

ELIVALDO OLIVEIRA SILVA
CONTADOR
C.P.F. :020.275.613-07 RG : 210354520020
C.R.C. :MA-010838/O

ALICE DE ALENCAR MARTINS
TITULAR PESSOA FISICA
C.P.F. :059.187.203-08
R.G. :0407965020109

A. DE A. MARTINS EIRELI
PC DO MERCADO CENTRAL, 01 - BOX 1 - CENTRO - CEP : 65415-000
COROATA / MA
CNPJ: 39.372.769/0001-76 I.E.: 126672563
Local de Registro: Junta Comercial
Período Movimento: JANEIRO/2021 a DEZEMBRO/2021

Data do Registro: 09/10/2020

COMISSÃO DE LICITAÇÃO
Fls. 243
Rubrica

Nº do Registro: 21600164451
FOLHA : 0004

ÍNDICE DE LÍQUIDEZ

ÍNDICE DE LÍQUIDEZ GERAL

$$ILG = \frac{\text{Ativo Circulante + Realizável a Longo Prazo}}{\text{Passivo Circulante + Passivo não Circulante}} \quad ILG = \frac{253.250,65}{51.813,43} \quad ILG: 4,8877$$

ÍNDICE DE LÍQUIDEZ CORRENTE

$$ILC = \frac{\text{Ativo Circulante}}{\text{Passivo Circulante}} \quad ILC = \frac{253.250,65}{49.592,43} \quad ILC: 5,1066$$

ÍNDICE DE LÍQUIDEZ SECA

$$ILS = \frac{\text{Ativo Circulante - Estoque}}{\text{Passivo Circulante}} \quad ILS = \frac{232.840,62}{49.592,43} \quad ILS: 4,6951$$

ÍNDICE DE LÍQUIDEZ IMEDIATA

$$ILI = \frac{\text{Disponível}}{\text{Passivo Circulante}} \quad ILI = \frac{197.279,66}{49.592,43} \quad ILI: 3,978$$

ANÁLISE DE DEMONSTRAÇÕES CONTÁBEIS

COMISSÃO DE LICITAÇÃO Fls. 344 Rubrica

A. DE A. MARTINS EIRELI
PC DO MERCADO CENTRAL, 01 - BOX 1 - CENTRO - CEP : 65415-000
COROATA / MA
CNPJ: 39.372.769/0001-76 I.E.: 126672563
Local de Registro: Junta Comercial Data do Registro: 09/10/2020 Nº do Registro: 21600164451
Período Movimento: JANEIRO/2021 a DEZEMBRO/2021 FOLHA : 0005

ÍNDICE DE ESTRUTURA DO ATIVO

ÍNDICE DE PARTICIPAÇÃO DO DISPONÍVEL

$$IPD = \frac{\text{Disponível}}{\text{Ativo Circulante}} \quad IPD = \frac{197.279,66}{253.250,65} \qquad IPD: \ 0,779$$

ÍNDICE DE PARTICIPAÇÃO DOS ESTOQUES

$$IPE = \frac{\text{Estoque}}{\text{Ativo Circulante}} \quad IPE = \frac{20.410,03}{253.250,65} \qquad IPE: \ 0,0806$$

ÍNDICE DE PARTICIPAÇÃO DO ATIVO CIRCULANTE

$$IPAC = \frac{\text{Ativo Circulante}}{\text{Ativo}} \quad IPAC = \frac{253.250,65}{278.934,95} \qquad IPAC: \ 0,9079$$

ÍNDICE DE PARTICIPAÇÃO DE CREDORES

$$IPC = \frac{\text{Fornecedores}}{\text{Ativo Circulante}} \quad IPC = \frac{34.243,12}{253.250,65} \qquad IPC: \ 0,1352$$

ANÁLISE DE DEMONSTRAÇÕES CONTÁBEIS

A. DE A. MARTINS EIRELI
PC DO MERCADO CENTRAL, 01 - BOX 1 - CENTRO - CEP : 65415-000
COROATA / MA
CNPJ: 39.372.769/0001-76 I.E.: 126672563
Local de Registro: Junta Comercial Data do Registro: 09/10/2020 Nº do Registro: 21600164451
Período Movimento: JANEIRO/2021 a DEZEMBRO/2021 FOLHA : 0006

COMISSÃO DE LICITAÇÃO
Fls. 241
Rubrica

ÍNDICE DE ESTRUTURA DO PASSIVO

ÍNDICE DE VARIAÇÃO DOS RECURSOS PRÓPRIOS

$$IVRP = \frac{\text{Patrimônio Líquido}}{\text{Patrimônio Líquido Anterior}} \quad IVRP = \frac{227.121,52}{110.000,00} \quad IVRP: \ 2,0647$$

ÍNDICE DE PARTICIPAÇÃO DO E.L.P.

$$IPELP = \frac{\text{Patrimônio Líquido}}{\text{Passivo não Circulante}} \quad IPELP = \frac{227.121,52}{2.221,00} \quad IPELP: \ 102,2609$$

ÍNDICE DE PARTICIPAÇÃO DO EXIGÍVEL TOTAL

$$IPET = \frac{\text{Patrimônio Líquido}}{\text{Passivo Circulante}} \quad IPET = \frac{227.121,52}{49.592,43} \quad IPET: \ 4,5798$$

ÍNDICE DE PARTICIPAÇÃO DO PASSIVO

$$IPP = \frac{\text{Patrimônio Líquido}}{\text{Passivo}} \quad IPP = \frac{227.121,52}{278.934,95} \quad IPP: \ 0,8142$$

A. DE A. MARTINS EIRELI
PC DO MERCADO CENTRAL, 01 - BOX 1 - CENTRO - CEP : 65415-000
COROATA / MA
CNPJ: 39.372.769/0001-76 I.E.: 126672563
Local de Registro: Junta Comercial Data do Registro: 09/10/2020 Nº do Registro: 21600164451
Período Movimento: JANEIRO/2021 a DEZEMBRO/2021 FOLHA : 0007

COMISSÃO DE LICITAÇÃO Fls. 246 Rubrica

ÍNDICE DE CAPITAL DE GIRO

CAPITALIZAÇÃO

$$C = \frac{\text{Patrimônio Líquido} * 100}{\text{Ativo}} \qquad C = \frac{22.712.152,00}{278.934,95} \qquad C: \ 81,4245$$

IMOBILIZAÇÃO DO CAPITAL PRÓPRIO

$$IC = \frac{\text{Ativo Imobilizado} * 100}{\text{Patrimônio Líquido}} \qquad IC = \frac{2.346.330,00}{227.121,52} \qquad IC: \ 10,3307$$

LÍQUIDEZ DOS RECURSOS PRÓPRIOS

$$LRP = \frac{\text{Capital de Giro}}{\text{Patrimônio Líquido}} \qquad LRP = \frac{253.250,65}{227.121,52} \qquad LRP: \ 1,115$$

ÍNDICE DE ENDIVIDAMENTO

ÍNDICE DE ENDIVIDAMENTO GERAL

$$IEG = \frac{\text{Passivo Circulante + Passivo não Circulante}}{\text{Ativo}} \qquad IEG = \frac{51.813,43}{278.934,95} \qquad IEG: \ 0,1858$$

ÍNDICE DE ENDIVIDAMENTO CORRENTE

$$IEC = \frac{\text{Passivo Circulante}}{\text{Ativo}} \qquad IEC = \frac{49.592,43}{278.934,95} \qquad IEC: \ 0,1778$$

ÍNDICE DE CAPITAL DE TERCEIROS

$$ICT = \frac{\text{Passivo Circulante + Passivo não Circulante}}{\text{Patrimônio Líquido}} \qquad ICT = \frac{51.813,43}{227.121,52} \qquad ICT: \ 0,2281$$

A. DE A. MARTINS EIRELI
PC DO MERCADO CENTRAL, 01 - BOX 1 - CENTRO - CEP : 65415-000
COROATA / MA
CNPJ: 39.372.769/0001-76 I.E.: 126672563
Local de Registro: Junta Comercial Data do Registro: 09/10/2020
Período Movimento: JANEIRO/2021 a DEZEMBRO/2021

COMISSÃO DE LICITAÇÃO Fls. 247

Nº do Registro: 21600164451
FOLHA : 0008

ÍNDICE DE RENTABILIDADE

ÍNDICE DE GIRO DO ATIVO

$$IGA = \frac{\text{Receitas}}{\text{Ativo}} \qquad IGA = \frac{832.746,88}{278.934,95} \qquad IGA: 2,9855$$

MARGEM OPERACIONAL

$$MO = \frac{\text{Lucro/Prejuizo Operacional}}{\text{Receitas}} \qquad MO = \frac{0,00}{832.746,88} \qquad MO: 0$$

RENTABILIDADE DO ATIVO

$$RA = \frac{\text{Lucro/Prejuizo do Exercicio}}{\text{Ativo}} \qquad RA = \frac{117.121,52}{278.934,95} \qquad RA: 0,4199$$

RENTABILIDADE DO PATRIMÔNIO LÍQUIDO

$$RPL = \frac{\text{Lucro/Prejuizo do Exercicio * 100}}{\text{Patrimônio Líquido}} \qquad RPL = \frac{11.712.152,00}{227.121,52} \qquad RPL: 51,5678$$

ÍNDICE RECEITAS SOBRE DESPESAS

$$IRD = \frac{\text{Receitas}}{\text{Despesas}} \qquad IRD = \frac{832.746,88}{715.625,36} \qquad IRD: 1,1637$$

ÍNDICE DE INDEPENDÊNCIA FINANCEIRA

ÍNDICE DE INDEPENDÊNCIA FINANCEIRA

$$IIF = \frac{\text{Patrimônio Líquido}}{\text{Ativo}} \qquad IIF = \frac{227.121,52}{278.934,95} \qquad IIF: 0,8142$$

ANÁLISE DE DEMONSTRAÇÕES CONTÁBEIS

COMISSÃO DE LICITAÇÃO
Fls. 241
Rubrica

A. DE A. MARTINS EIRELI
PC DO MERCADO CENTRAL, 01 - BOX 1 - CENTRO - CEP : 65415-000
COROATA / MA
CNPJ: 39.372.769/0001-76 I.E.: 126672563
Local de Registro: Junta Comercial Data do Registro: 09/10/2020 Nº do Registro: 21600164451
Período Movimento: JANEIRO/2021 a DEZEMBRO/2021 FOLHA : 0009

ÍNDICE DE SOLVÊNCIA GERAL

ÍNDICE DE SOLVÊNCIA GERAL

$$ISG = \frac{\text{Ativo}}{\text{Passivo Circulante + Passivo não Circulante}} \quad ISG = \frac{278.934,95}{51.813,43} \qquad ISG : 5,3834$$

ÍNDICE DE GRAU DE IMOBILIZAÇÃO

ÍNDICE DE GRAU DE IMOBILIZAÇÃO

$$IGI = \frac{\text{Ativo Imobilizado}}{\text{Patrimônio Líquido}} \quad IGI = \frac{23.463,30}{227.121,52} \qquad IGI : 0,1033$$

COROATA/MA, 31 de DEZEMBRO de 2021

ELIVALDO OLIVEIRA SILVA
CONTADOR
C.P.F. :020.275.613-07 RG : 210354520020
C.R.C. :010838/O

ALICE DE ALENCAR MARTINS
TITULAR PESSOA FISICA
C.P.F. :059.187.203-08
R.G. :0407965020109

NOTAS EXPLICATIVAS

A. DE A. MARTINS EIRELI
PC DO MERCADO CENTRAL, 01 - BOX 1 - CENTRO - CEP : 65415-000
COROATA / MA
CNPJ: 39.372.769/0001-76
Local de Registro: JUNTA COMERCIAL

Inscrição Estadual: 126672563
Data de Registro: 09/10/2020

Nº do Registro: 21600164451

COMISSÃO DE LICITAÇÃO
Fls. 249
FOLHA Nº 10
Rubrica

NOTAS EXPLICATIVAS ÀS DEMONSTRAÇÕES CONTÁBEIS EM 31 DE DEZEMBRO DE 2021

1) CONTEXTO OPERACIONAL

A DE A MARTINS EIRELI é uma empresa Individual de Responsabilidade Limitada, com sede e foro na cidade de Coroatá/MA, tendo como objeto social principal: 47.44-0-99 - Comércio varejista de materiais de construção em geral, com início de atividades em 09/10/2020.

2) APRESENTAÇÃO DAS DEMONSTRAÇÕES CONTÁBEIS

As demonstrações contábeis foram elaboradas em consonância com os Princípios Fundamentais de Contabilidade e demais práticas emanadas da legislação societária brasileira. Sem qualquer reserva, a empresa declara que estas Demonstrações Contábeis foram elaboradas rigorosamente de acordo com a ITG 1000.

2.1) As disponibilidades teve um aumento em suas respectivas contas em decorrência de distribuição de lucros de exercício anterior.

3) PRINCIPAIS PRÁTICAS CONTÁBEIS

3.1) Aplicações Financeiras
A empresa não possui aplicações financeiras.

3.2) Direitos e obrigações
Estão demonstrados pelos valores históricos, acrescidos das correspondentes variações monetárias e encargos financeiros, observando o regime de competência onde se reconhece contas a receber no valor de R$ 35.560,96.

3.3) Imobilizado
Demonstrado pelo custo de aquisição, deduzido da depreciação acumulada calculada pelo método linear.
3.4) Ajuste de avaliação patrimonial

A empresa nunca efetuou ajuste de avaliação patrimonial.

3.5) Investimentos em empresas coligadas e controladas

A empresa não participa do capital social de outras sociedades.

3.6) Impostos Federais
A empresa está no regime do simples nacional e contabiliza os encargos tributários pelo regime de competência; A empresa não possui provisões em decorrências de processos tributários.

4) EMPRÉSTIMOS E FINANCIAMENTOS

A empresa não possui empréstimos e financiamentos, junto à instituições financeiras até a data do balanço patrimonial.

5) RESPONSABILIDADES E CONTINGÊNCIAS

Não há passivo contingente registrado contabilmente, tendo em vista que os administradores da empresa, escudados em opinião de seus consultores e advogados, não apontam contingências de quaisquer natureza.

6) CAPITAL SOCIAL

O capital social é de R$ 110.000,00 (Cento e dez mil), totalmente integralizado, apresentando a seguinte composição:
ALICE DE ALENCAR MARTINS - com participação 100% (cem por cento)

NOTAS EXPLICATIVAS

COMISSÃO DE LICITAÇÃO
Fls. 250
Rubrica

A. DE A. MARTINS EIRELI

FOLHA: 11

PC DO MERCADO CENTRAL, 01 - BOX 1 - CENTRO - CEP : 65415-000
COROATA / MA
CNPJ: 39.372.769/0001-76
Local de Registro: JUNTA COMERCIAL

Inscrição Estadual: 126672563
Data de Registro: 09/10/2020

Nº do Registro: 21600164451

7) PROPRIEDADE PARA INVESTIMENTO

Propriedade para investimento é a propriedade (terreno ou edificação) mantida pelo proprietário para auferir aluguel ou para valorização do imóvel.
A empresa não possui imóveis para investimento até a data do balanço.

8) EVENTOS SUBSEQUENTES

O administrador declara a inexistência de fatos ocorridos subsequentemente à data de encerramento do exercício que venham a ter efeito relevante sobre a situação patrimonial ou financeira da empresa ou que possam provocar efeitos sobre seus resultados futuros.

Coroatá-MA, 31 de dezembro de 2021.

COROATA/MA, 31 de DEZEMBRO de 2021

ELIVALDO OLIVEIRA SILVA
CONTADOR
C.P.F. :020.275.613-07 RG : 210354520020
C.R.C. :MA-010838/O

ALICE DE ALENCAR MARTINS
TITULAR PESSOA FISICA
C.P.F. :059.187.203-08
R.G. :0407965020109

MINISTÉRIO DA ECONOMIA
Secretaria Especial de Desburocratização, Gestão e Governo Digital
Secretaria de Governo Digital
Departamento Nacional de Registro Empresarial e Integração

COMISSÃO DE LICITAÇÃO
Fls. 251
Rubrica

ASSINATURA ELETRÔNICA

Certificamos que o ato da empresa A. DE A. MARTINS EIRELI consta assinado digitalmente por:

IDENTIFICAÇÃO DO(S) ASSINANTE(S)	
CPF/CNPJ	Nome
02027561307	ELIVALDO OLIVEIRA SILVA
05918720308	ALICE DE ALENCAR MARTINS

CERTIFICO O REGISTRO EM 24/06/2022 09:28 SOB Nº 20220795045.
PROTOCOLO: 220795045 DE 24/06/2022.
CÓDIGO DE VERIFICAÇÃO: 12208106452. CNPJ DA SEDE: 39372769000176.
NIRE: 21600164451. COM EFEITOS DO REGISTRO EM: 24/06/2022.
A. DE A. MARTINS EIRELI

JUCEMA

CARLOS ANDRÉ DE MORAES PEREIRA
SECRETÁRIO-GERAL
www.empresafacil.ma.gov.br

A validade deste documento, se impresso, fica sujeito à comprovação de sua autenticidade nos respectivos portais, informando seus respectivos códigos de verificação.

COMISSÃO DE LICITAÇÃO
Fls: 212
Rubrica

TERMO DE ABERTURA

LIVRO DIÁRIO

Nº de Ordem 1

Contém este livro 41 FOLHA(s) numeradas eletronicamente do número 1 a 41 e servirá de Livro Diário, referente à movimentação contábil do período compreendido entre 01/01/2021 a 31/12/2021 obtidas através de processamento eletrônico com os lançamentos das operações próprias do estabelecimento abaixo identificado:

Nome : A. DE A. MARTINS EIRELI
Endereço : PC DO MERCADO CENTRAL, 01 - BOX 1
Bairro : CENTRO
C.E.P. : 65415-000
Cidade : COROATA / MA

Registrado em JUNTA COMERCIAL
sob nº 21600164451

Arquivado em 09/10/2020

Inscrição Estadual nº 126672563
C.N.P.J. nº 39.372.769/0001-76

Coroata/MA, 01 de Janeiro de 2021

ELIVALDO OLIVEIRA SILVA
Contador
C.P.F.: 020.275.613-07
R.G. : 210354520020
C.R.C.: MA-010838/O

ALICE DE ALENCAR MARTINS
TITULAR PESSOA FISICA
C.P.F.: 059.187.203-08
R.G.: 0407965020109

LIVRO DIÁRIO

COMISSÃO DE LICITAÇÃO Fls. 213 Rubrica

A. DE A. MARTINS EIRELI **0204**

PC DO MERCADO CENTRAL, 01 - BOX 1 - CENTRO CEP : 65415-000
COROATA / MA
CNPJ / CEI : 39.372.769/0001-76 Inscrição Estadual: 126672563
Local de Registro : Junta Comercial Data do Registro : 09/10/2020 Nº do Registro : 21600164451
Período Movimento: 01/01/2021 a 31/12/2021 LIVRO : 0001 FOLHA: 2

Data	Lançamento	Conta Débito Conta Crédito Histórico / Complemento	Valor
Abert	Débito	1.1.1.02 - BANCO CTAS MOVIMENTO	110.000,00
Abert	Crédito	2.3.1.01 - CAPITAL SUBSCRITO	110.000,00
		Total Saldo de Abertura do ATIVO ==>	**110.000,00**
		Total Saldo de Abertura do PASSIVO ==>	**110.000,00**
01/01		**S E M M O V I M E N T O**	
		Total Débitos	0,00
		Total Créditos	0,00

Total do Mês =====>	**Débitos :**	**110.000,00**	**Créditos :**	**110.000,00**
	A Transportar =====>	**Débitos :**	**110.000,00**	**Créditos :**	**110.000,00**

LIVRO DIÁRIO

A. DE A. MARTINS EIRELI **0204**

PC DO MERCADO CENTRAL, 01 - BOX 1 - CENTRO CEP : 65415-000
COROATA / MA
CNPJ / CEI : 39.372.769/0001-76 Inscrição Estadual: 126672563
Local de Registro : Junta Comercial Data do Registro : 09/10/2020 Nº do Registro : 21600164451
Período Movimento: 01/01/2021 a 31/12/2021 LIVRO : 0001 FOLHA: 3

COMISSÃO DE LICITAÇÃO
Fls. 254
Rubrica

Data	Lançamento	Conta Débito Conta Crédito Histórico / Complemento				Valor
		De Transporte =====>	**Débitos :**	**110.000,00**	**Créditos :**	**110.000,00**
01/02		**S E M M O V I M E N T O**				
					Total Débitos	0,00
					Total Créditos	0,00
		Total do Mês =====>	**Débitos :**	**110.000,00**	**Créditos :**	**110.000,00**

		A Transportar =====>	**Débitos :**	**110.000,00**	**Créditos :**	**110.000,00**

LIVRO DIÁRIO

COMISSÃO DE LICITAÇÃO Fls. 255 Rubrica

A. DE A. MARTINS EIRELI **0204**

PC DO MERCADO CENTRAL, 01 - BOX 1 - CENTRO CEP : 65415-000
COROATA / MA
CNPJ / CEI : 39.372.769/0001-76 Inscrição Estadual: 126672563
Local de Registro : Junta Comercial Data do Registro : 09/10/2020 Nº do Registro : 21600164451
Período Movimento: 01/01/2021 a 31/12/2021 LIVRO : 0001 FOLHA: 4

Data	Lançamento	Conta Débito Conta Crédito Histórico / Complemento			Valor
		De Transporte =====>	**Débitos :** 110.000,00	**Créditos :**	**110.000,00**
01/03	1.0000	1.1.3.01 - ESTOQUES DE MERCADORIAS 2.1.1.01 - FORNECEDOR 046 - Compra de Mercadorias a Prazo conf. Nota Fiscal			2.115,52
01/03	2.0000	1.1.3.01 - ESTOQUES DE MERCADORIAS 2.1.1.01 - FORNECEDOR 046 - Compra de Mercadorias a Prazo conf. Nota Fiscal			654,00
01/03	4.0000	1.1.1.02 - BANCO CTAS MOVIMENTO 3.1.1.02 - VENDAS DE MERCADORIAS 229 - Venda de Mercadorias conforme NF:			2.958,15
				Total Débitos	5.727,67
				Total Créditos	5.727,67
12/03	5.0000	2.1.1.01 - FORNECEDOR 1.1.1.02 - BANCO CTAS MOVIMENTO 234 - PAGAMENTO FORNECEDORES DIVERSOS			1.500,00
				Total Débitos	1.500,00
				Total Créditos	1.500,00
15/03	6.0000	4.1.2.05 - DESPESAS COM COMBUSTIVEIS 1.1.1.02 - BANCO CTAS MOVIMENTO 213 - DESPESAS COM COMBUSTIVEL DIVERSAS			150,00
15/03	7.0000	4.1.2.06 - DESPESAS COM ENERGIA ELETRICA 1.1.1.02 - BANCO CTAS MOVIMENTO 231 - PGTO CONTA DE ENERGIA REF. AO MÊS: 022021			202,50
				Total Débitos	352,50
				Total Créditos	352,50
22/03	8.0000	4.1.2.09 - DESPESA COM AGUA/ESGOTO 1.1.1.02 - BANCO CTAS MOVIMENTO 235 - PAGAMENTO DE CONTA REFERENTE AO MES: 022021			59,10
				Total Débitos	59,10
				Total Créditos	59,10
23/03	9.0000	1.1.1.02 - BANCO CTAS MOVIMENTO 3.1.1.03 - RECEITAS DE SERVIÇOS PRESTADOS 208 - RECEITAS DE SERVIÇOS NFS - 1 - OBRASOCIAL NOSSA SENHORA DA GLÓRIA			6.892,00
				Total Débitos	6.892,00
				Total Créditos	6.892,00
30/03	10.0000	1.1.1.02 - BANCO CTAS MOVIMENTO 3.1.1.03 - RECEITAS DE SERVIÇOS PRESTADOS 208 - RECEITAS DE SERVIÇOS NFS - 2 - OBRASOCIAL NOSSA SENHORA DA GLÓRIA			2.964,00
				Total Débitos	2.964,00
				Total Créditos	2.964,00
31/03	11.0000	4.1.1.04 - CUSTOS COM A VENDA DE MERCADORIAS 1.1.3.01 - ESTOQUES DE MERCADORIAS 225 - CUSTOS C/ A VENDA MERCADORIAS REF. MÊS DIVERSOS			1.869,96
31/03	12.0000	4.1.1.02 - CUSTOS DE SERVIÇOS PRESTADOS 1.1.1.02 - BANCO CTAS MOVIMENTO 165 - Custos S/ Serviços prestados DIVERSOS			6.142,40
				Total Débitos	8.012,36
				Total Créditos	8.012,36
		Total do Mês =====>	**Débitos :** 135.507,63	**Créditos :**	**135.507,63**

		A Transportar =====>	**Débitos :** 135.507,63	**Créditos :**	**135.507,63**

LIVRO DIÁRIO

COMISSÃO DE LICITAÇÃO
Fls. 256
Rubrica

A. DE A. MARTINS EIRELI **0204**

PC DO MERCADO CENTRAL, 01 - BOX 1 - CENTRO CEP : 65415-000
COROATA / MA
CNPJ / CEI : 39.372.769/0001-76 Inscrição Estadual: 126672563
Local de Registro : Junta Comercial Data do Registro : 09/10/2020 Nº do Registro : 21600164451
Período Movimento: 01/01/2021 a 31/12/2021 LIVRO : 0001 FOLHA: 5

Data	Lançamento	Conta Débito Conta Crédito Histórico / Complemento				Valor
		De Transporte =====>	**Débitos :**	**135.507,63**	**Créditos :**	**135.507,63**
		A Transportar =====>	**Débitos :**	**135.507,63**	**Créditos :**	**135.507,63**

LIVRO DIÁRIO

COMISSÃO DE LICITAÇÃO Fls. 232 Rubrica

A. DE A. MARTINS EIRELI **0204**

PC DO MERCADO CENTRAL, 01 - BOX 1 - CENTRO CEP : 65415-000
COROATA / MA
CNPJ / CEI : 39.372.769/0001-76 Inscrição Estadual: 126672563
Local de Registro : Junta Comercial Data do Registro : 09/10/2020 Nº do Registro : 21600164451
Período Movimento: 01/01/2021 a 31/12/2021 LIVRO : 0001 FOLHA: 6

Data	Lançamento	Conta Débito Conta Crédito Histórico / Complemento			Valor
		De Transporte =====>	**Débitos :** 135.507,63	**Créditos :**	**135.507,63**
01/04	13.0000	1.1.3.01 - ESTOQUES DE MERCADORIAS 2.1.1.01 - FORNECEDOR 046 - Compra de Mercadorias a Prazo conf. Nota Fiscal			458,35
				Total Débitos	458,35
				Total Créditos	458,35
02/04	14.0000	1.1.1.02 - BANCO CTAS MOVIMENTO 3.1.1.02 - VENDAS DE MERCADORIAS 229 - Venda de Mercadorias conforme NF:			650,00
02/04	15.0000	4.1.2.01 - DESPESAS COM SALARIOS 1.1.1.02 - BANCO CTAS MOVIMENTO 018 - Pagamento de Salários ref. o mês: 032021			1.100,00
02/04	16.0000	4.1.2.10 - DESPESAS COM PRÓ-LABORE 1.1.1.02 - BANCO CTAS MOVIMENTO 058 - Pro-labore pago ao Socio: 032021			1.100,00
02/04	17.0000	4.1.2.02 - DESPESAS COM FGTS 1.1.1.02 - BANCO CTAS MOVIMENTO 070 - Pagamento do FGTS ref. o mês 032021			88,00
02/04	227.0000	4.1.2.13 - HONORÁRIOS CONTÁBEIS 1.1.1.02 - BANCO CTAS MOVIMENTO 004 - DIVERSOS			220,00
				Total Débitos	3.158,00
				Total Créditos	3.158,00
09/04	18.0000	4.1.2.05 - DESPESAS COM COMBUSTIVEIS 1.1.1.02 - BANCO CTAS MOVIMENTO 213 - DESPESAS COM COMBUSTIVEL DIVERSAS			150,00
09/04	20.0000	1.1.2.01 - CLIENTES 3.1.1.03 - RECEITAS DE SERVIÇOS PRESTADOS 208 - RECEITAS DE SERVIÇOS NFS - 3 - OBRASOCIAL NOSSA SENHORA DA GLÓRIA			5.339,00
				Total Débitos	5.489,00
				Total Créditos	5.489,00
12/04	21.0000	2.1.1.01 - FORNECEDOR 1.1.1.02 - BANCO CTAS MOVIMENTO 234 - PAGAMENTO FORNECEDORES DIVERSOS			810,00
				Total Débitos	810,00
				Total Créditos	810,00
15/04	22.0000	1.1.1.02 - BANCO CTAS MOVIMENTO 3.1.1.03 - RECEITAS DE SERVIÇOS PRESTADOS 208 - RECEITAS DE SERVIÇOS NFS - 4 - OBRASOCIAL NOSSA SENHORA DA GLÓRIA			4.770,00
15/04	23.0000	4.1.2.19 - DESPESAS COM INTERNET/ASSINATURAS 1.1.1.02 - BANCO CTAS MOVIMENTO 004 - DIVERSOS 032021			249,90
15/04	24.0000	4.1.2.06 - DESPESAS COM ENERGIA ELETRICA 1.1.1.02 - BANCO CTAS MOVIMENTO 231 - PGTO CONTA DE ENERGIA REF. AO MÊS: 032021			180,18
15/04	25.0000	4.1.2.09 - DESPESA COM AGUA/ESGOTO 1.1.1.02 - BANCO CTAS MOVIMENTO 235 - PAGAMENTO DE CONTA REFERENTE AO MES: 032021			59,10
		A Transportar =====>	**Débitos :** 150.682,16	**Créditos :**	**150.682,16**

LIVRO DIÁRIO

COMISSÃO DE LICITAÇÃO Fls. 256 Rubrica

A. DE A. MARTINS EIRELI **0204**

PC DO MERCADO CENTRAL, 01 - BOX 1 - CENTRO CEP : 65415-000
COROATA / MA
CNPJ / CEI : 39.372.769/0001-76 Inscrição Estadual: 126672563
Local de Registro : Junta Comercial Data do Registro : 09/10/2020 Nº do Registro : 21600164451
Período Movimento: 01/01/2021 a 31/12/2021 LIVRO : 0001 FOLHA: 7

Data	Lançamento	Conta Débito Conta Crédito Histórico / Complemento			Valor
		De Transporte =====>	**Débitos :** 150.682,16	**Créditos :**	**150.682,16**
				Total Débitos	5.259,18
				Total Créditos	5.259,18
20/04	27.0000	4.1.3.06 - SIMPLES NACIONAL 1.1.1.02 - BANCO CTAS MOVIMENTO 211 - SIMPLES NACIONAL 032021			561,86
20/04	28.0000	4.1.2.03 - DESPESAS COM INSS 1.1.1.02 - BANCO CTAS MOVIMENTO 055 - Pagamento de INSS ref. mês 032021			203,50
				Total Débitos	765,36
				Total Créditos	765,36
23/04	19.0000	4.1.2.05 - DESPESAS COM COMBUSTIVEIS 1.1.1.02 - BANCO CTAS MOVIMENTO 213 - DESPESAS COM COMBUSTIVEL DIVERSAS			155,00
23/04	26.0000	1.1.1.02 - BANCO CTAS MOVIMENTO 3.1.1.03 - RECEITAS DE SERVIÇOS PRESTADOS 208 - RECEITAS DE SERVIÇOS NFS - 5 - OBRASOCIAL NOSSA SENHORA DA GLÓRIA			7.284,00
				Total Débitos	7.439,00
				Total Créditos	7.439,00
30/04	29.0000	1.1.1.02 - BANCO CTAS MOVIMENTO 3.1.1.03 - RECEITAS DE SERVIÇOS PRESTADOS 208 - RECEITAS DE SERVIÇOS NFS - 6 - OBRASOCIAL NOSSA SENHORA DA GLÓRIA			4.780,00
30/04	30.0000	4.1.1.04 - CUSTOS COM A VENDA DE MERCADORIAS 1.1.3.01 - ESTOQUES DE MERCADORIAS 225 - CUSTOS C/ A VENDA MERCADORIAS REF. MÊS DIVERSOS			417,39
30/04	31.0000	4.1.1.02 - CUSTOS DE SERVIÇOS PRESTADOS 1.1.1.02 - BANCO CTAS MOVIMENTO 165 - Custos S/ Serviços prestados DIVERSOS			14.261,98
				Total Débitos	19.459,37
				Total Créditos	19.459,37
	Total do Mês =====>		**Débitos :** 178.345,89	**Créditos :**	**178.345,89**

		A Transportar =====>	**Débitos :** 178.345,89	**Créditos :**	**178.345,89**

LIVRO DIÁRIO

A. DE A. MARTINS EIRELI **0204**

PC DO MERCADO CENTRAL, 01 - BOX 1 - CENTRO CEP : 65415-000
COROATA / MA
CNPJ / CEI : 39.372.769/0001-76 Inscrição Estadual: 126672563
Local de Registro : Junta Comercial Data do Registro : 09/10/2020 Nº do Registro: 21600164451
Período Movimento: 01/01/2021 a 31/12/2021 LIVRO : 0001 FOLHA: 8

COMISSÃO DE LICITAÇÃO Fls. 259

Data	Lançamento	Conta Débito Conta Crédito Histórico / Complemento		Valor
		De Transporte =====> Débitos :	**178.345,89 Créditos :**	**178.345,89**
01/05	32.0000	1.1.3.01 - ESTOQUES DE MERCADORIAS 2.1.1.01 - FORNECEDOR 046 - Compra de Mercadorias a Prazo conf. Nota Fiscal		2.213,21
01/05	33.0000	1.1.3.01 - ESTOQUES DE MERCADORIAS 2.1.1.01 - FORNECEDOR 046 - Compra de Mercadorias a Prazo conf. Nota Fiscal		815,54
			Total Débitos	3.028,75
			Total Créditos	3.028,75
03/05	34.0000	1.1.2.01 - CLIENTES 3.1.1.02 - VENDAS DE MERCADORIAS 229 - Venda de Mercadorias conforme NF:		3.609,00
03/05	228.0000	4.1.2.13 - HONORÁRIOS CONTÁBEIS 1.1.1.02 - BANCO CTAS MOVIMENTO 004 - DIVERSOS		220,00
			Total Débitos	3.829,00
			Total Créditos	3.829,00
05/05	35.0000	4.1.2.01 - DESPESAS COM SALARIOS 1.1.1.02 - BANCO CTAS MOVIMENTO 018 - Pagamento de Salários ref. o mês: 042021		2.200,00
05/05	36.0000	4.1.2.10 - DESPESAS COM PRÓ-LABORE 1.1.1.02 - BANCO CTAS MOVIMENTO 058 - Pro-labore pago ao Socio: 042021		1.100,00
05/05	37.0000	4.1.2.02 - DESPESAS COM FGTS 1.1.1.02 - BANCO CTAS MOVIMENTO 070 - Pagamento do FGTS ref. o mês 042021		176,00
			Total Débitos	3.476,00
			Total Créditos	3.476,00
07/05	38.0000	4.1.2.05 - DESPESAS COM COMBUSTIVEIS 1.1.1.02 - BANCO CTAS MOVIMENTO 213 - DESPESAS COM COMBUSTIVEL DIVERSAS		150,00
07/05	39.0000	1.1.1.02 - BANCO CTAS MOVIMENTO 3.1.1.03 - RECEITAS DE SERVIÇOS PRESTADOS 208 - RECEITAS DE SERVIÇOS NFS - 7 - OBRA SOCIAL N. SRA DA GLORIA		3.826,00
			Total Débitos	3.976,00
			Total Créditos	3.976,00
12/05	40.0000	2.1.1.01 - FORNECEDOR 1.1.1.02 - BANCO CTAS MOVIMENTO 234 - PAGAMENTO FORNECEDORES DIVERSOS		1.050,00
			Total Débitos	1.050,00
			Total Créditos	1.050,00
14/05	41.0000	1.1.1.02 - BANCO CTAS MOVIMENTO 3.1.1.03 - RECEITAS DE SERVIÇOS PRESTADOS 208 - RECEITAS DE SERVIÇOS NFS - 8 - OBRA SOCIAL N. SRA DA GLORIA		3.602,00
			Total Débitos	3.602,00
			Total Créditos	3.602,00
15/05	42.0000	4.1.2.05 - DESPESAS COM COMBUSTIVEIS 1.1.1.02 - BANCO CTAS MOVIMENTO 213 - DESPESAS COM COMBUSTIVEL DIVERSAS		150,00
			Total Débitos	150,00
		A Transportar =====> Débitos :	**197.457,64 Créditos :**	**197.457,64**

LIVRO DIÁRIO

COMISSÃO DE LICITAÇÃO Fls. 260 Rubrica

A. DE A. MARTINS EIRELI **0204**

PC DO MERCADO CENTRAL, 01 - BOX 1 - CENTRO CEP : 65415-000
COROATA / MA
CNPJ / CEI : 39.372.769/0001-76 Inscrição Estadual: 126672563
Local de Registro : Junta Comercial Data do Registro : 09/10/2020 Nº do Registro : 21600164451
Período Movimento: 01/01/2021 a 31/12/2021 LIVRO : 0001 FOLHA: 9

Data	Lançamento	Conta Débito Conta Crédito Histórico / Complemento		Valor
		De Transporte =====> Débitos :	**197.457,64 Créditos :**	**197.457,64**
			Total Créditos	150,00
17/05	43.0000	4.1.2.06 - DESPESAS COM ENERGIA ELETRICA 1.1.1.02 - BANCO CTAS MOVIMENTO 231 - PGTO CONTA DE ENERGIA REF. AO MÊS: 042021		178,32
17/05	44.0000	4.1.2.09 - DESPESA COM AGUA/ESGOTO 1.1.1.02 - BANCO CTAS MOVIMENTO 235 - PAGAMENTO DE CONTA REFERENTE AO MES: 042021		59,10
17/05	45.0000	4.1.2.19 - DESPESAS COM INTERNET/ASSINATURAS 1.1.1.02 - BANCO CTAS MOVIMENTO 004 - DIVERSOS 042021		249,90
			Total Débitos	487,32
			Total Créditos	487,32
20/05	46.0000	4.1.3.06 - SIMPLES NACIONAL 1.1.1.02 - BANCO CTAS MOVIMENTO 211 - SIMPLES NACIONAL 042021		1.023,78
20/05	47.0000	4.1.2.03 - DESPESAS COM INSS 1.1.1.02 - BANCO CTAS MOVIMENTO 055 - Pagamento de INSS ref. mês 042021		286,00
			Total Débitos	1.309,78
			Total Créditos	1.309,78
27/05	48.0000	1.1.2.01 - CLIENTES 3.1.1.03 - RECEITAS DE SERVIÇOS PRESTADOS 208 - RECEITAS DE SERVIÇOS NFS - 9 - OBRA SOCIAL N. SRA DA GLORIA		8.946,86
			Total Débitos	8.946,86
			Total Créditos	8.946,86
28/05	49.0000	1.1.1.02 - BANCO CTAS MOVIMENTO 3.1.1.03 - RECEITAS DE SERVIÇOS PRESTADOS 208 - RECEITAS DE SERVIÇOS NFS -10 - OBRA SOCIAL N. SRA DA GLORIA		1.670,00
			Total Débitos	1.670,00
			Total Créditos	1.670,00
31/05	50.0000	4.1.1.04 - CUSTOS COM A VENDA DE MERCADORIAS 1.1.3.01 - ESTOQUES DE MERCADORIAS 225 - CUSTOS C/ A VENDA MERCADORIAS REF. MÊS DIVERSOS		2.209,21
31/05	51.0000	4.1.1.02 - CUSTOS DE SERVIÇOS PRESTADOS 1.1.1.02 - BANCO CTAS MOVIMENTO 165 - Custos S/ Serviços prestados DIVERSOS		11.045,98
31/05	52.0000	4.1.2.15 - DESPESAS COM LICENÇAS E CREDENCIAMENTOS 1.1.1.02 - BANCO CTAS MOVIMENTO 004 - DIVERSOS DIVERSOS		185,25
31/05	53.0000	4.1.5.05 - DESPESAS BANCÁRIAS - TAXAS 1.1.1.02 - BANCO CTAS MOVIMENTO 004 - DIVERSOS DIVERSOS		62,99
			Total Débitos	13.503,43
			Total Créditos	13.503,43
		Total do Mês =====> Débitos :	**223.375,03 Créditos :**	**223.375,03**
		A Transportar =====> Débitos :	**223.375,03 Créditos :**	**223.375,03**

LIVRO DIÁRIO

COMISSÃO DE LICITAÇÃO Fls. 261 Rubrica

A. DE A. MARTINS EIRELI **0204**

PC DO MERCADO CENTRAL, 01 - BOX 1 - CENTRO CEP : 65415-000
COROATA / MA
CNPJ / CEI : 39.372.769/0001-76 Inscrição Estadual: 126672563
Local de Registro : Junta Comercial Data do Registro : 09/10/2020 Nº do Registro : 21600164451
Período Movimento: 01/01/2021 a 31/12/2021 LIVRO : 0001 FOLHA: 10

Data	Lançamento	Conta Débito Conta Crédito Histórico / Complemento		Valor
		De Transporte =====> Débitos : 223.375,03	**Créditos :**	**223.375,03**
01/06	54.0000	1.1.3.01 - ESTOQUES DE MERCADORIAS 2.1.1.01 - FORNECEDOR 046 - Compra de Mercadorias a Prazo conf. Nota Fiscal		833,70
01/06	55.0000	1.1.3.01 - ESTOQUES DE MERCADORIAS 2.1.1.01 - FORNECEDOR 046 - Compra de Mercadorias a Prazo conf. Nota Fiscal		500,10
01/06	56.0000	1.1.3.01 - ESTOQUES DE MERCADORIAS 2.1.1.01 - FORNECEDOR 046 - Compra de Mercadorias a Prazo conf. Nota Fiscal		638,00
01/06	57.0000	1.1.3.01 - ESTOQUES DE MERCADORIAS 2.1.1.01 - FORNECEDOR 046 - Compra de Mercadorias a Prazo conf. Nota Fiscal		638,00
01/06	58.0000	1.1.3.01 - ESTOQUES DE MERCADORIAS 2.1.1.01 - FORNECEDOR 046 - Compra de Mercadorias a Prazo conf. Nota Fiscal		498,00
			Total Débitos	3.107,80
			Total Créditos	3.107,80
02/06	229.0000	4.1.2.13 - HONORÁRIOS CONTÁBEIS 1.1.1.02 - BANCO CTAS MOVIMENTO 004 - DIVERSOS		220,00
			Total Débitos	220,00
			Total Créditos	220,00
03/06	59.0000	1.1.1.02 - BANCO CTAS MOVIMENTO 3.1.1.02 - VENDAS DE MERCADORIAS 229 - Venda de Mercadorias conforme NF:		3.407,95
			Total Débitos	3.407,95
			Total Créditos	3.407,95
04/06	60.0000	4.1.2.01 - DESPESAS COM SALARIOS 1.1.1.02 - BANCO CTAS MOVIMENTO 018 - Pagamento de Salários ref. o mês: 052021		2.200,00
04/06	61.0000	4.1.2.10 - DESPESAS COM PRÓ-LABORE 1.1.1.02 - BANCO CTAS MOVIMENTO 058 - Pro-labore pago ao Socio: 052021		1.100,00
04/06	62.0000	4.1.2.02 - DESPESAS COM FGTS 1.1.1.02 - BANCO CTAS MOVIMENTO 070 - Pagamento do FGTS ref. o mês 052021		176,00
			Total Débitos	3.476,00
			Total Créditos	3.476,00
07/06	63.0000	4.1.2.05 - DESPESAS COM COMBUSTIVEIS 1.1.1.02 - BANCO CTAS MOVIMENTO 213 - DESPESAS COM COMBUSTIVEL DIVERSAS		400,00
07/06	64.0000	1.1.1.02 - BANCO CTAS MOVIMENTO 3.1.1.03 - RECEITAS DE SERVIÇOS PRESTADOS 208 - RECEITAS DE SERVIÇOS NFS - 11 - DIOCESE DE COROATA - OBRAS DE CONTRUÇÃO E REFORMAS		487.028,15
			Total Débitos	487.428,15
			Total Créditos	487.428,15
		A Transportar =====> Débitos : 721.014,93	**Créditos :**	**721.014,93**

LIVRO DIÁRIO

COMISSÃO DE LICITAÇÃO Fls. 262 Rubrica

A. DE A. MARTINS EIRELI **0204**

PC DO MERCADO CENTRAL, 01 - BOX 1 - CENTRO CEP : 65415-000
COROATA / MA
CNPJ / CEI : 39.372.769/0001-76 Inscrição Estadual: 126672563
Local de Registro : Junta Comercial Data do Registro : 09/10/2020 Nº do Registro : 21600164451
Período Movimento: 01/01/2021 a 31/12/2021 LIVRO : 0001 FOLHA: 11

Data	Lançamento	Conta Débito Conta Crédito Histórico / Complemento		Valor
		De Transporte =====> Débitos :	**721.014,93 Créditos :**	**721.014,93**
10/06	65.0000	2.1.1.01 - FORNECEDOR 1.1.1.02 - BANCO CTAS MOVIMENTO 234 - PAGAMENTO FORNECEDORES DIVERSOS		2.502,50
			Total Débitos	2.502,50
			Total Créditos	2.502,50
15/06	66.0000	4.1.2.19 - DESPESAS COM INTERNET/ASSINATURAS 1.1.1.02 - BANCO CTAS MOVIMENTO 004 - DIVERSOS 05/2021		249,90
15/06	67.0000	4.1.2.06 - DESPESAS COM ENERGIA ELETRICA 1.1.1.02 - BANCO CTAS MOVIMENTO 231 - PGTO CONTA DE ENERGIA REF. AO MÊS: 05/2021		189,66
15/06	68.0000	4.1.2.09 - DESPESA COM AGUA/ESGOTO 1.1.1.02 - BANCO CTAS MOVIMENTO 235 - PAGAMENTO DE CONTA REFERENTE AO MES: 05/2021		59,10
15/06	69.0000	4.1.2.05 - DESPESAS COM COMBUSTIVEIS 1.1.1.02 - BANCO CTAS MOVIMENTO 213 - DESPESAS COM COMBUSTIVEL DIVERSAS		250,00
			Total Débitos	748,66
			Total Créditos	748,66
21/06	70.0000	4.1.3.06 - SIMPLES NACIONAL 1.1.1.02 - BANCO CTAS MOVIMENTO 211 - SIMPLES NACIONAL 05/2021		955,58
21/06	71.0000	4.1.2.03 - DESPESAS COM INSS 1.1.1.02 - BANCO CTAS MOVIMENTO 055 - Pagamento de INSS ref. mês 05/2021		286,00
			Total Débitos	1.241,58
			Total Créditos	1.241,58
22/06	72.0000	4.1.2.05 - DESPESAS COM COMBUSTIVEIS 1.1.1.02 - BANCO CTAS MOVIMENTO 213 - DESPESAS COM COMBUSTIVEL DIVERSAS		250,00
			Total Débitos	250,00
			Total Créditos	250,00
28/06	73.0000	4.1.2.05 - DESPESAS COM COMBUSTIVEIS 1.1.1.02 - BANCO CTAS MOVIMENTO 213 - DESPESAS COM COMBUSTIVEL DIVERSAS		250,00
			Total Débitos	250,00
			Total Créditos	250,00
30/06	74.0000	4.1.1.04 - CUSTOS COM A VENDA DE MERCADORIAS 1.1.3.01 - ESTOQUES DE MERCADORIAS 225 - CUSTOS C/ A VENDA MERCADORIAS REF. MÊS DIVERSOS		2.324,70
30/06	75.0000	4.1.1.02 - CUSTOS DE SERVIÇOS PRESTADOS 1.1.1.02 - BANCO CTAS MOVIMENTO 165 - Custos S/ Serviços prestados DIVERSOS		382.744,45
30/06	76.0000	4.1.5.05 - DESPESAS BANCÁRIAS - TAXAS 1.1.1.02 - BANCO CTAS MOVIMENTO 004 - DIVERSOS DIVERSOS		61,25
30/06	77.0000	4.1.2.15 - DESPESAS COM LICENÇAS E CREDENCIAMENTOS 1.1.1.02 - BANCO CTAS MOVIMENTO 004 - DIVERSOS DIVERSOS		25,25
		A Transportar =====> Débitos :	**1.111.163,32 Créditos :**	**1.111.163,32**

LIVRO DIÁRIO

COMISSÃO DE LICITAÇÃO Fls. 263 Rubrica

0204

A. DE A. MARTINS EIRELI

PC DO MERCADO CENTRAL, 01 - BOX 1 - CENTRO CEP : 65415-000
COROATA / MA
CNPJ / CEI : 39.372.769/0001-76 Inscrição Estadual: 126672563
Local de Registro : Junta Comercial Data do Registro : 09/10/2020 Nº do Registro : 21600164451
Período Movimento: 01/01/2021 a 31/12/2021 LIVRO : 0001 FOLHA: 12

Data	Lançamento	Conta Débito Conta Crédito Histórico / Complemento				Valor
		De Transporte =====>	**Débitos :**	**1.111.163,32**	**Créditos :**	**1.111.163,32**
					Total Débitos	385.155,65
					Total Créditos	385.155,65
		Total do Mês =====>	**Débitos :**	**1.111.163,32**	**Créditos :**	**1.111.163,32**

		A Transportar =====>	**Débitos :**	**1.111.163,32**	**Créditos :**	**1.111.163,32**

LIVRO DIÁRIO

A. DE A. MARTINS EIRELI **0204**

PC DO MERCADO CENTRAL, 01 - BOX 1 - CENTRO CEP : 65415-000
COROATA / MA
CNPJ / CEI : 39.372.769/0001-76 Inscrição Estadual: 126672563
Local de Registro : Junta Comercial Data do Registro : 09/10/2020 Nº do Registro : 21600164451
Período Movimento: 01/01/2021 a 31/12/2021 LIVRO : 0001 FOLHA: 13

COMISSÃO DE LICITAÇÃO Fls. 264

Data	Lançamento	Conta Débito Conta Crédito Histórico / Complemento		Valor
		De Transporte =====> Débitos :	**1.111.163,32 Créditos :**	**1.111.163,32**
01/07	78.0000	1.1.3.01 - ESTOQUES DE MERCADORIAS 2.1.1.01 - FORNECEDOR 046 - Compra de Mercadorias a Prazo conf. Nota Fiscal		900,06
01/07	79.0000	1.1.3.01 - ESTOQUES DE MERCADORIAS 2.1.1.01 - FORNECEDOR 046 - Compra de Mercadorias a Prazo conf. Nota Fiscal		231,00
01/07	80.0000	1.1.3.01 - ESTOQUES DE MERCADORIAS 2.1.1.01 - FORNECEDOR 046 - Compra de Mercadorias a Prazo conf. Nota Fiscal		498,00
01/07	81.0000	1.1.3.01 - ESTOQUES DE MERCADORIAS 2.1.1.01 - FORNECEDOR 046 - Compra de Mercadorias a Prazo conf. Nota Fiscal		498,00
			Total Débitos	2.127,06
			Total Créditos	2.127,06
02/07	230.0000	4.1.2.13 - HONORÁRIOS CONTÁBEIS 1.1.1.02 - BANCO CTAS MOVIMENTO 004 - DIVERSOS		220,00
			Total Débitos	220,00
			Total Créditos	220,00
05/07	82.0000	1.1.1.02 - BANCO CTAS MOVIMENTO 3.1.1.02 - VENDAS DE MERCADORIAS 229 - Venda de Mercadorias conforme NF:		2.480,35
05/07	83.0000	4.1.2.01 - DESPESAS COM SALARIOS 1.1.1.02 - BANCO CTAS MOVIMENTO 018 - Pagamento de Salários ref. o mês: 062021		2.200,00
05/07	84.0000	4.1.2.10 - DESPESAS COM PRÓ-LABORE 1.1.1.02 - BANCO CTAS MOVIMENTO 058 - Pro-labore pago ao Socio: 062021		1.100,00
05/07	85.0000	4.1.2.02 - DESPESAS COM FGTS 1.1.1.02 - BANCO CTAS MOVIMENTO 070 - Pagamento do FGTS ref. o mês 062021		176,00
			Total Débitos	5.956,35
			Total Créditos	5.956,35
07/07	86.0000	4.1.2.05 - DESPESAS COM COMBUSTIVEIS 1.1.1.02 - BANCO CTAS MOVIMENTO 213 - DESPESAS COM COMBUSTIVEL DIVERSAS		100,00
			Total Débitos	100,00
			Total Créditos	100,00
13/07	87.0000	1.1.1.01 - CAIXA 3.1.1.03 - RECEITAS DE SERVIÇOS PRESTADOS 208 - RECEITAS DE SERVIÇOS NFS - 12- OBRA SOCIAL N. SRA DA GLORIA		5.100,00
13/07	88.0000	2.1.1.01 - FORNECEDOR 1.1.1.02 - BANCO CTAS MOVIMENTO 234 - PAGAMENTO FORNECEDORES DIVERSOS		915,00
			Total Débitos	6.015,00
			Total Créditos	6.015,00
		A Transportar =====> Débitos :	**1.125.581,73 Créditos :**	**1.125.581,73**

LIVRO DIÁRIO

COMISSÃO DE LICITAÇÃO Fls. 265 Rubrica

A. DE A. MARTINS EIRELI **0204**

PC DO MERCADO CENTRAL, 01 - BOX 1 - CENTRO CEP : 65415-000
COROATA / MA
CNPJ / CEI : 39.372.769/0001-76 Inscrição Estadual: 126672563
Local de Registro : Junta Comercial Data do Registro : 09/10/2020 Nº do Registro : 21600164451
Período Movimento: 01/01/2021 a 31/12/2021 LIVRO : 0001 FOLHA: 14

Data	Lançamento	Conta Débito Conta Crédito Histórico / Complemento		Valor
		De Transporte =====> Débitos : 1.125.581,73	**Créditos :**	**1.125.581,73**
14/07	89.0000	4.1.2.19 - DESPESAS COM INTERNET/ASSINATURAS 1.1.1.02 - BANCO CTAS MOVIMENTO 004 - DIVERSOS 062021		249,90
14/07	90.0000	4.1.2.06 - DESPESAS COM ENERGIA ELETRICA 1.1.1.02 - BANCO CTAS MOVIMENTO 231 - PGTO CONTA DE ENERGIA REF. AO MÊS: 062021		205,96
14/07	91.0000	4.1.2.09 - DESPESA COM AGUA/ESGOTO 1.1.1.02 - BANCO CTAS MOVIMENTO 235 - PAGAMENTO DE CONTA REFERENTE AO MES: 062021		59,10
			Total Débitos	514,96
			Total Créditos	514,96
20/07	92.0000	4.1.3.06 - SIMPLES NACIONAL 1.1.1.02 - BANCO CTAS MOVIMENTO 211 - SIMPLES NACIONAL 062021		22.052,58
20/07	93.0000	4.1.2.03 - DESPESAS COM INSS 1.1.1.02 - BANCO CTAS MOVIMENTO 055 - Pagamento de INSS ref. mês 062021		286,00
			Total Débitos	22.338,58
			Total Créditos	22.338,58
31/07	94.0000	4.1.1.04 - CUSTOS COM A VENDA DE MERCADORIAS 1.1.3.01 - ESTOQUES DE MERCADORIAS 225 - CUSTOS C/ A VENDA MERCADORIAS REF. MÊS DIVERSOS		1.419,11
31/07	95.0000	4.1.1.02 - CUSTOS DE SERVIÇOS PRESTADOS 1.1.1.02 - BANCO CTAS MOVIMENTO 165 - Custos S/ Serviços prestados DIVERSOS		2.974,39
31/07	96.0000	1.3.3.05 - MOVEIS E UTENSILIOS 1.1.1.01 - CAIXA 042 - Compra de Móveis e Utensílios DIVERSOS		899,90
			Total Débitos	5.293,40
			Total Créditos	5.293,40
		Total do Mês =====> Débitos : 1.153.728,67	**Créditos :**	**1.153.728,67**

		A Transportar =====> Débitos :	**1.153.728,67**	**Créditos :**	**1.153.728,67**

LIVRO DIÁRIO

A. DE A. MARTINS EIRELI

PC DO MERCADO CENTRAL, 01 - BOX 1 - CENTRO CEP : 65415-000
COROATA / MA
CNPJ / CEI : 39.372.769/0001-76 Inscrição Estadual: 126672563
Local de Registro : Junta Comercial Data do Registro : 09/10/2020 Nº do Registro: 21500164451
Período Movimento: 01/01/2021 a 31/12/2021 LIVRO : 0001 FOLHA: 15

COMISSÃO DE LICITAÇÃO 0204 Fls. 266 Rubrica

Data	Lançamento	Conta Débito Conta Crédito Histórico / Complemento			Valor
		De Transporte =====>	**Débitos :** 1.153.728,67	**Créditos :**	**1.153.728,67**
01/08	97.0000	1.1.3.01 - ESTOQUES DE MERCADORIAS 2.1.1.01 - FORNECEDOR 046 - Compra de Mercadorias a Prazo conf. Nota Fiscal			1.120,50
01/08	98.0000	1.1.3.01 - ESTOQUES DE MERCADORIAS 2.1.1.01 - FORNECEDOR 046 - Compra de Mercadorias a Prazo conf. Nota Fiscal			718,89
01/08	99.0000	1.3.3.03 - MAQUINAS E EQUIPAMENTOS 1.1.1.02 - BANCO CTAS MOVIMENTO 247 - Histórico Não cadastrado			23.126,25
01/08	100.0000	1.1.3.01 - ESTOQUES DE MERCADORIAS 2.1.1.01 - FORNECEDOR 046 - Compra de Mercadorias a Prazo conf. Nota Fiscal			1.076,75
01/08	101.0000	1.1.3.01 - ESTOQUES DE MERCADORIAS 2.1.1.01 - FORNECEDOR 046 - Compra de Mercadorias a Prazo conf. Nota Fiscal			6.095,25
01/08	102.0000	1.1.3.01 - ESTOQUES DE MERCADORIAS 2.1.1.01 - FORNECEDOR 046 - Compra de Mercadorias a Prazo conf. Nota Fiscal			1.589,93
01/08	103.0000	1.1.3.01 - ESTOQUES DE MERCADORIAS 2.1.1.01 - FORNECEDOR 046 - Compra de Mercadorias a Prazo conf. Nota Fiscal			498,00
01/08	104.0000	1.1.3.01 - ESTOQUES DE MERCADORIAS 2.1.1.01 - FORNECEDOR 046 - Compra de Mercadorias a Prazo conf. Nota Fiscal			498,00
				Total Débitos	34.723,57
				Total Créditos	34.723,57
02/08	105.0000	1.1.2.01 - CLIENTES 3.1.1.02 - VENDAS DE MERCADORIAS 229 - Venda de Mercadorias conforme NF:			7.283,75
02/08	231.0000	4.1.2.13 - HONORÁRIOS CONTÁBEIS 1.1.1.02 - BANCO CTAS MOVIMENTO 004 - DIVERSOS			220,00
				Total Débitos	7.503,75
				Total Créditos	7.503,75
05/08	106.0000	4.1.2.01 - DESPESAS COM SALARIOS 1.1.1.02 - BANCO CTAS MOVIMENTO 018 - Pagamento de Salários ref. o mês: 072021			2.200,00
05/08	107.0000	4.1.2.10 - DESPESAS COM PRÓ-LABORE 1.1.1.02 - BANCO CTAS MOVIMENTO 058 - Pro-labore pago ao Socio: 072021			1.100,00
05/08	108.0000	4.1.2.02 - DESPESAS COM FGTS 1.1.1.02 - BANCO CTAS MOVIMENTO 070 - Pagamento do FGTS ref. o mês 072021			176,00
05/08	109.0000	1.1.1.02 - BANCO CTAS MOVIMENTO 3.1.1.03 - RECEITAS DE SERVIÇOS PRESTADOS 208 - RECEITAS DE SERVIÇOS NFS - 13 - OBRA SOCIAL NOSSA SRA. DA GLORIA			5.319,00
		A Transportar =====>	**Débitos :** 1.204.750,99	**Créditos :**	**1.204.750,99**

LIVRO DIÁRIO

COMISSÃO DE LICITAÇÃO Fls. 267 Rubrica

A. DE A. MARTINS EIRELI **0204**

PC DO MERCADO CENTRAL, 01 - BOX 1 - CENTRO CEP : 65415-000
COROATA / MA
CNPJ / CEI : 39.372.769/0001-76 Inscrição Estadual: 126672563
Local de Registro : Junta Comercial Data do Registro : 09/10/2020 Nº do Registro : 21600164451
Periodo Movimento: 01/01/2021 a 31/12/2021 LIVRO : 0001 FOLHA: 16

Data	Lançamento	Conta Débito Conta Crédito Histórico / Complemento		Valor
		De Transporte =====> Débitos : 1.204.750,99	**Créditos :**	**1.204.750,99**
05/08	110.0000	4.1.2.05 - DESPESAS COM COMBUSTIVEIS 1.1.1.02 - BANCO CTAS MOVIMENTO 213 - DESPESAS COM COMBUSTIVEL DIVERSAS		100,00
			Total Débitos	8.895,00
			Total Créditos	8.895,00
10/08	237.0000	1.1.1.02 - BANCO CTAS MOVIMENTO 1.1.2.01 - CLIENTES 001 - Recebimentos DIVERSOS		805,00
			Total Débitos	805,00
			Total Créditos	805,00
11/08	111.0000	2.1.1.01 - FORNECEDOR 1.1.1.02 - BANCO CTAS MOVIMENTO 234 - PAGAMENTO FORNECEDORES DIVERSOS		2.051,55
			Total Débitos	2.051,55
			Total Créditos	2.051,55
13/08	112.0000	4.1.2.19 - DESPESAS COM INTERNET/ASSINATURAS 1.1.1.02 - BANCO CTAS MOVIMENTO 004 - DIVERSOS 072021		249,90
13/08	113.0000	4.1.2.06 - DESPESAS COM ENERGIA ELETRICA 1.1.1.02 - BANCO CTAS MOVIMENTO 231 - PGTO CONTA DE ENERGIA REF. AO MÊS: 072021		220,33
13/08	114.0000	4.1.2.09 - DESPESA COM AGUA/ESGOTO 1.1.1.02 - BANCO CTAS MOVIMENTO 235 - PAGAMENTO DE CONTA REFERENTE AO MES: 072021		59,10
			Total Débitos	529,33
			Total Créditos	529,33
20/08	115.0000	4.1.2.03 - DESPESAS COM INSS 1.1.1.02 - BANCO CTAS MOVIMENTO 055 - Pagamento de INSS ref. mês 072021		286,00
20/08	116.0000	4.1.3.06 - SIMPLES NACIONAL 1.1.1.02 - BANCO CTAS MOVIMENTO 211 - SIMPLES NACIONAL 072021		625,18
			Total Débitos	911,18
			Total Créditos	911,18
31/08	117.0000	4.1.1.04 - CUSTOS COM A VENDA DE MERCADORIAS 1.1.3.01 - ESTOQUES DE MERCADORIAS 225 - CUSTOS C/ A VENDA MERCADORIAS REF. MÊS DIVERSOS		4.385,84
31/08	118.0000	4.1.1.02 - CUSTOS DE SERVIÇOS PRESTADOS 1.1.1.02 - BANCO CTAS MOVIMENTO 165 - Custos S/ Serviços prestados DIVERSOS		2.942,55
			Total Débitos	7.328,39
			Total Créditos	7.328,39
		Total do Mês =====> Débitos : 1.216.476,44	**Créditos :**	**1.216.476,44**

		A Transportar =====> Débitos : 1.216.476,44	**Créditos :**	**1.216.476,44**

LIVRO DIÁRIO

A. DE A. MARTINS EIRELI **0204**

PC DO MERCADO CENTRAL, 01 - BOX 1 - CENTRO CEP : 65415-000
COROATA / MA
CNPJ / CEI : 39.372.769/0001-76 Inscrição Estadual: 126672563
Local de Registro : Junta Comercial Data do Registro : 09/10/2020
Período Movimento: 01/01/2021 a 31/12/2021 LIVRO : 0001

COMISSÃO DE LICITAÇÃO Fls. 268 Rubrica

Nº do Registro : 21600164451
FOLHA: 17

Data	Lançamento	Conta Débito Conta Crédito Histórico / Complemento			Valor
		De Transporte =====>	**Débitos :** 1.216.476,44	**Créditos :**	**1.216.476,44**
01/09	119.0000	1.1.3.01 - ESTOQUES DE MERCADORIAS 2.1.1.01 - FORNECEDOR 046 - Compra de Mercadorias a Prazo conf. Nota Fiscal			253,23
01/09	120.0000	1.1.3.01 - ESTOQUES DE MERCADORIAS 2.1.1.01 - FORNECEDOR 046 - Compra de Mercadorias a Prazo conf. Nota Fiscal			797,15
01/09	121.0000	1.1.3.01 - ESTOQUES DE MERCADORIAS 2.1.1.01 - FORNECEDOR 046 - Compra de Mercadorias a Prazo conf. Nota Fiscal			553,34
01/09	122.0000	1.1.3.01 - ESTOQUES DE MERCADORIAS 2.1.1.01 - FORNECEDOR 046 - Compra de Mercadorias a Prazo conf. Nota Fiscal			553,34
01/09	123.0000	1.1.3.01 - ESTOQUES DE MERCADORIAS 2.1.1.01 - FORNECEDOR 046 - Compra de Mercadorias a Prazo conf. Nota Fiscal			553,34
				Total Débitos	2.710,40
				Total Créditos	2.710,40
02/09	232.0000	4.1.2.13 - HONORÁRIOS CONTÁBEIS 1.1.1.02 - BANCO CTAS MOVIMENTO 004 - DIVERSOS			220,00
				Total Débitos	220,00
				Total Créditos	220,00
03/09	124.0000	1.1.2.01 - CLIENTES 3.1.1.02 - VENDAS DE MERCADORIAS 229 - Venda de Mercadorias conforme NF: DIVERSAS			2.914,67
03/09	125.0000	4.1.2.01 - DESPESAS COM SALARIOS 1.1.1.02 - BANCO CTAS MOVIMENTO 018 - Pagamento de Salários ref. o mês: 082021			2.200,00
03/09	126.0000	4.1.2.10 - DESPESAS COM PRÓ-LABORE 1.1.1.02 - BANCO CTAS MOVIMENTO 058 - Pro-labore pago ao Socio: 082021			1.100,00
03/09	127.0000	4.1.2.02 - DESPESAS COM FGTS 1.1.1.02 - BANCO CTAS MOVIMENTO 070 - Pagamento do FGTS ref. o mês 082021			176,00
				Total Débitos	6.390,67
				Total Créditos	6.390,67
06/09	128.0000	4.1.2.05 - DESPESAS COM COMBUSTIVEIS 1.1.1.02 - BANCO CTAS MOVIMENTO 213 - DESPESAS COM COMBUSTIVEL DIVERSAS			100,00
				Total Débitos	100,00
				Total Créditos	100,00
09/09	238.0000	1.1.1.02 - BANCO CTAS MOVIMENTO 1.1.2.01 - CLIENTES 001 - Recebimentos DIVERSOS			1.450,00
				Total Débitos	1.450,00
				Total Créditos	1.450,00
		A Transportar =====>	**Débitos :** 1.227.347,51	**Créditos :**	**1.227.347,51**

LIVRO DIÁRIO

A. DE A. MARTINS EIRELI **0204**

PC DO MERCADO CENTRAL, 01 - BOX 1 - CENTRO CEP : 65415-000
COROATA / MA
CNPJ / CEI : 39.372.769/0001-76 Inscrição Estadual: 126672563
Local de Registro : Junta Comercial Data do Registro : 09/10/2020 Nº do Registro: 21600164451
Período Movimento: 01/01/2021 a 31/12/2021 LIVRO : 0001 FOLHA: 18

COMISSÃO DE LICITAÇÃO Fls. 269

Data	Lançamento	Conta Débito Conta Crédito Histórico / Complemento		Valor
		De Transporte =====> Débitos :	**1.227.347,51**	**Créditos : 1.227.347,51**
10/09	129.0000	2.1.1.01 - FORNECEDOR 1.1.1.02 - BANCO CTAS MOVIMENTO 234 - PAGAMENTO FORNECEDORES DIVERSOS		1.050,00
			Total Débitos	1.050,00
			Total Créditos	1.050,00
15/09	130.0000	4.1.2.19 - DESPESAS COM INTERNET/ASSINATURAS 1.1.1.02 - BANCO CTAS MOVIMENTO 004 - DIVERSOS 082021		249,90
15/09	131.0000	4.1.2.09 - DESPESA COM AGUA/ESGOTO 1.1.1.02 - BANCO CTAS MOVIMENTO 235 - PAGAMENTO DE CONTA REFERENTE AO MES: 082021		59,10
15/09	132.0000	4.1.2.06 - DESPESAS COM ENERGIA ELETRICA 1.1.1.02 - BANCO CTAS MOVIMENTO 231 - PGTO CONTA DE ENERGIA REF. AO MÊS: 082021		205,47
			Total Débitos	514,47
			Total Créditos	514,47
20/09	133.0000	4.1.3.06 - SIMPLES NACIONAL 1.1.1.02 - BANCO CTAS MOVIMENTO 211 - SIMPLES NACIONAL 082021		935,12
20/09	134.0000	4.1.2.03 - DESPESAS COM INSS 1.1.1.02 - BANCO CTAS MOVIMENTO 055 - Pagamento de INSS ref. mês 082021		286,00
			Total Débitos	1.221,12
			Total Créditos	1.221,12
30/09	135.0000	4.1.1.04 - CUSTOS COM A VENDA DE MERCADORIAS 1.1.3.01 - ESTOQUES DE MERCADORIAS 225 - CUSTOS C/ A VENDA MERCADORIAS REF. MÊS DIVERSOS		1.842,48
			Total Débitos	1.842,48
			Total Créditos	1.842,48
		Total do Mês =====> Débitos :	**1.231.975,58**	**Créditos : 1.231.975,58**
		A Transportar =====> Débitos :	**1.231.975,58**	**Créditos : 1.231.975,58**

LIVRO DIÁRIO

A. DE A. MARTINS EIRELI **0204**

PC DO MERCADO CENTRAL, 01 - BOX 1 - CENTRO CEP : 65415-000
COROATA / MA
CNPJ / CEI : 39.372.769/0001-76 Inscrição Estadual: 126672563
Local de Registro : Junta Comercial Data do Registro : 09/10/2020
Período Movimento: 01/01/2021 a 31/12/2021 LIVRO : 0001

COMISSÃO DE LICITAÇÃO Fls. 270 Rubrica

Nº do Registro : 21600164451
FOLHA: 19

Data	Lançamento	Conta Débito Conta Crédito Histórico / Complemento		Valor
		De Transporte =====> Débitos :	**1.231.975,58 Créditos :**	**1.231.975,58**
01/10	136.0000	1.1.3.01 - ESTOQUES DE MERCADORIAS 2.1.1.01 - FORNECEDOR 046 - Compra de Mercadorias a Prazo conf. Nota Fiscal		1.067,00
01/10	137.0000	1.1.3.01 - ESTOQUES DE MERCADORIAS 2.1.1.01 - FORNECEDOR 046 - Compra de Mercadorias a Prazo conf. Nota Fiscal		623,03
01/10	138.0000	1.1.3.01 - ESTOQUES DE MERCADORIAS 2.1.1.01 - FORNECEDOR 046 - Compra de Mercadorias a Prazo conf. Nota Fiscal		2.786,61
01/10	139.0000	1.1.3.01 - ESTOQUES DE MERCADORIAS 2.1.1.01 - FORNECEDOR 046 - Compra de Mercadorias a Prazo conf. Nota Fiscal		156,00
01/10	140.0000	1.1.3.01 - ESTOQUES DE MERCADORIAS 2.1.1.01 - FORNECEDOR 046 - Compra de Mercadorias a Prazo conf. Nota Fiscal		514,70
01/10	141.0000	1.1.3.01 - ESTOQUES DE MERCADORIAS 2.1.1.01 - FORNECEDOR 046 - Compra de Mercadorias a Prazo conf. Nota Fiscal		809,25
01/10	142.0000	1.1.1.02 - BANCO CTAS MOVIMENTO 3.1.1.03 - RECEITAS DE SERVIÇOS PRESTADOS 208 - RECEITAS DE SERVIÇOS NFS - 14 - OBRA SOCIAL NOSSA SRA. DA GLORIA		1.650,00
			Total Débitos	7.606,59
			Total Créditos	7.606,59
04/10	143.0000	1.1.2.01 - CLIENTES 3.1.1.02 - VENDAS DE MERCADORIAS 229 - Venda de Mercadorias conforme NF: DIVERSAS		6.255,18
04/10	233.0000	4.1.2.13 - HONORÁRIOS CONTÁBEIS 1.1.1.02 - BANCO CTAS MOVIMENTO 004 - DIVERSOS		220,00
			Total Débitos	6.475,18
			Total Créditos	6.475,18
05/10	144.0000	4.1.2.01 - DESPESAS COM SALARIOS 1.1.1.02 - BANCO CTAS MOVIMENTO 018 - Pagamento de Salários ref. o mês: 092021		2.200,00
05/10	145.0000	4.1.2.10 - DESPESAS COM PRÓ-LABORE 1.1.1.02 - BANCO CTAS MOVIMENTO 058 - Pro-labore pago ao Socio: 092021		1.100,00
05/10	146.0000	4.1.2.02 - DESPESAS COM FGTS 1.1.1.02 - BANCO CTAS MOVIMENTO 070 - Pagamento do FGTS ref. o mês 092021		176,00
			Total Débitos	3.476,00
			Total Créditos	3.476,00
08/10	147.0000	4.1.2.05 - DESPESAS COM COMBUSTIVEIS 1.1.1.02 - BANCO CTAS MOVIMENTO 213 - DESPESAS COM COMBUSTIVEL DIVERSAS		200,00
		A Transportar =====> Débitos :	**1.249.733,35 Créditos :**	**1.249.733,35**

LIVRO DIÁRIO

COMISSÃO DE LICITAÇÃO Fls. 935 Rubrica

A. DE A. MARTINS EIRELI **0204**

PC DO MERCADO CENTRAL, 01 - BOX 1 - CENTRO CEP : 65415-000
COROATA / MA
CNPJ / CEI : 39.372.769/0001-76 Inscrição Estadual: 126672563
Local de Registro : Junta Comercial Data do Registro : 09/10/2020 Nº do Registro : 21600164451
Período Movimento: 01/01/2021 a 31/12/2021 LIVRO : 0001 FOLHA: 20

Data	Lançamento	Conta Débito Conta Crédito Histórico / Complemento	Valor
		De Transporte =====> Débitos : 1.249.733,35 Créditos : 1.249.733,35	
08/10	148.0000	1.1.1.02 - BANCO CTAS MOVIMENTO 3.1.1.03 - RECEITAS DE SERVIÇOS PRESTADOS 208 - RECEITAS DE SERVIÇOS NFS - 15 - OBRA SOCIAL NOSSA SRA. DA GLORIA	2.455,00
		Total Débitos	2.655,00
		Total Créditos	2.655,00
11/10	149.0000	2.1.1.01 - FORNECEDOR 1.1.1.02 - BANCO CTAS MOVIMENTO 234 - PAGAMENTO FORNECEDORES DIVERSOS	952,55
11/10	239.0000	1.1.1.02 - BANCO CTAS MOVIMENTO 1.1.2.01 - CLIENTES 001 - Recebimentos DIVERSOS	1.020,00
		Total Débitos	1.972,55
		Total Créditos	1.972,55
14/10	150.0000	2.1.1.01 - FORNECEDOR 1.1.1.02 - BANCO CTAS MOVIMENTO 234 - PAGAMENTO FORNECEDORES DIVERSOS	819,90
		Total Débitos	819,90
		Total Créditos	819,90
15/10	157.0000	1.1.1.02 - BANCO CTAS MOVIMENTO 3.1.1.03 - RECEITAS DE SERVIÇOS PRESTADOS 208 - RECEITAS DE SERVIÇOS NFS - 16 - OBRA SOCIAL NOSSA SRA. DA GLORIA	3.190,00
		Total Débitos	3.190,00
		Total Créditos	3.190,00
18/10	151.0000	4.1.2.19 - DESPESAS COM INTERNET/ASSINATURAS 1.1.1.02 - BANCO CTAS MOVIMENTO 004 - DIVERSOS 092021	249,90
18/10	152.0000	4.1.2.06 - DESPESAS COM ENERGIA ELETRICA 1.1.1.02 - BANCO CTAS MOVIMENTO 231 - PGTO CONTA DE ENERGIA REF. AO MÊS: 092021	255,01
18/10	153.0000	4.1.2.09 - DESPESA COM AGUA/ESGOTO 1.1.1.02 - BANCO CTAS MOVIMENTO 235 - PAGAMENTO DE CONTA REFERENTE AO MES: 092021	59,10
18/10	154.0000	4.1.2.05 - DESPESAS COM COMBUSTIVEIS 1.1.1.02 - BANCO CTAS MOVIMENTO 213 - DESPESAS COM COMBUSTIVEL DIVERSAS	220,00
		Total Débitos	784,01
		Total Créditos	784,01
20/10	155.0000	4.1.3.06 - SIMPLES NACIONAL 1.1.1.02 - BANCO CTAS MOVIMENTO 211 - SIMPLES NACIONAL 092021	211,68
20/10	156.0000	4.1.2.03 - DESPESAS COM INSS 1.1.1.02 - BANCO CTAS MOVIMENTO 055 - Pagamento de INSS ref. mês 092021	286,00
		Total Débitos	497,68
		Total Créditos	497,68
22/10	158.0000	1.1.1.02 - BANCO CTAS MOVIMENTO 3.1.1.03 - RECEITAS DE SERVIÇOS PRESTADOS 208 - RECEITAS DE SERVIÇOS NFS - 17 - OBRA SOCIAL NOSSA SRA. DA GLORIA	3.700,00
		Total Débitos	3.700,00
		Total Créditos	3.700,00
		A Transportar =====> Débitos : 1.263.152,49 Créditos : 1.263.152,49	

LIVRO DIÁRIO

COMISSÃO DE LICITAÇÃO Fls. 272 Rubrica

A. DE A. MARTINS EIRELI **0204**

PC DO MERCADO CENTRAL, 01 - BOX 1 - CENTRO CEP : 65415-000
COROATA / MA
CNPJ / CEI : 39.372.769/0001-76 Inscrição Estadual: 126672563
Local de Registro : Junta Comercial Data do Registro : 09/10/2020 Nº do Registro : 21600164451
Período Movimento: 01/01/2021 a 31/12/2021 LIVRO : 0001 FOLHA: 21

Data	Lançamento	Conta Débito Conta Crédito Histórico / Complemento			Valor
		De Transporte =====>	**Débitos :** 1.263.152,49	**Créditos :**	**1.263.152,49**
29/10	159.0000	1.1.1.02 - BANCO CTAS MOVIMENTO 3.1.1.03 - RECEITAS DE SERVIÇOS PRESTADOS 208 - RECEITAS DE SERVIÇOS NFS - 18 - OBRA SOCIAL NOSSA SRA. DA GLORIA			3.180,00
29/10	160.0000	4.1.2.05 - DESPESAS COM COMBUSTIVEIS 1.1.1.02 - BANCO CTAS MOVIMENTO 213 - DESPESAS COM COMBUSTIVEL DIVERSAS			280,00
				Total Débitos	3.460,00
				Total Créditos	3.460,00
31/10	161.0000	4.1.1.04 - CUSTOS COM A VENDA DE MERCADORIAS 1.1.3.01 - ESTOQUES DE MERCADORIAS 225 - CUSTOS C/ A VENDA MERCADORIAS REF. MÊS DIVERSOS			3.703,94
31/10	162.0000	4.1.1.02 - CUSTOS DE SERVIÇOS PRESTADOS 1.1.1.02 - BANCO CTAS MOVIMENTO 165 - Custos S/ Serviços prestados DIVERSOS			12.550,56
				Total Débitos	16.254,50
				Total Créditos	16.254,50
		Total do Mês =====>	**Débitos :** 1.282.866,99	**Créditos :**	**1.282.866,99**

		A Transportar =====>	**Débitos :** 1.282.866,99	**Créditos :**	**1.282.866,99**

LIVRO DIÁRIO

A. DE A. MARTINS EIRELI

PC DO MERCADO CENTRAL, 01 - BOX 1 - CENTRO CEP : 65415-000
COROATA / MA
CNPJ / CEI : 39.372.769/0001-76 Inscrição Estadual: 126672563
Local de Registro : Junta Comercial Data do Registro : 09/10/2020 Nº do Registro : 21600164451
Período Movimento: 01/01/2021 a 31/12/2021 LIVRO : 0001 FOLHA: 22

COMISSÃO DE LICITAÇÃO 0204 Fls. 223 Rubrica

Data	Lançamento	Conta Débito Conta Crédito Histórico / Complemento			Valor
		De Transporte =====>	**Débitos :** 1.282.866,99	**Créditos :**	**1.282.866,99**
01/11	163.0000	1.1.3.01 - ESTOQUES DE MERCADORIAS 2.1.1.01 - FORNECEDOR 046 - Compra de Mercadorias a Prazo conf. Nota Fiscal			1.579,92
01/11	164.0000	1.1.3.01 - ESTOQUES DE MERCADORIAS 2.1.1.01 - FORNECEDOR 046 - Compra de Mercadorias a Prazo conf. Nota Fiscal			2.483,25
01/11	165.0000	1.1.3.01 - ESTOQUES DE MERCADORIAS 2.1.1.01 - FORNECEDOR 046 - Compra de Mercadorias a Prazo conf. Nota Fiscal			259,52
01/11	166.0000	4.1.5.05 - DESPESAS BANCÁRIAS - TAXAS 1.1.1.02 - BANCO CTAS MOVIMENTO 004 - DIVERSOS			52,55
				Total Débitos	4.375,24
				Total Créditos	4.375,24
03/11	167.0000	1.1.1.01 - CAIXA 3.1.1.02 - VENDAS DE MERCADORIAS 229 - Venda de Mercadorias conforme NF:			4.639,96
03/11	168.0000	1.1.1.02 - BANCO CTAS MOVIMENTO 1.1.1.01 - CAIXA 189 - Depositos bancarios efetuados DIVERSOS			3.000,00
03/11	169.0000	4.1.2.01 - DESPESAS COM SALARIOS 1.1.1.02 - BANCO CTAS MOVIMENTO 018 - Pagamento de Salários ref. o mês: 102021			2.200,00
03/11	170.0000	4.1.2.10 - DESPESAS COM PRÓ-LABORE 1.1.1.02 - BANCO CTAS MOVIMENTO 058 - Pro-labore pago ao Socio: 102021			1.100,00
03/11	234.0000	4.1.2.13 - HONORÁRIOS CONTÁBEIS 1.1.1.02 - BANCO CTAS MOVIMENTO 004 - DIVERSOS			220,00
				Total Débitos	11.159,96
				Total Créditos	11.159,96
05/11	171.0000	4.1.2.02 - DESPESAS COM FGTS 1.1.1.02 - BANCO CTAS MOVIMENTO 070 - Pagamento do FGTS ref. o mês 102021			176,00
05/11	172.0000	1.1.1.02 - BANCO CTAS MOVIMENTO 3.1.1.03 - RECEITAS DE SERVIÇOS PRESTADOS 208 - RECEITAS DE SERVIÇOS NFS - 19 - OBRA SOCIAL NOSSA SRA. DA GLORIA			2.950,00
05/11	173.0000	4.1.2.05 - DESPESAS COM COMBUSTIVEIS 1.1.1.02 - BANCO CTAS MOVIMENTO 213 - DESPESAS COM COMBUSTIVEL DIVERSAS			180,00
				Total Débitos	3.306,00
				Total Créditos	3.306,00
11/11	240.0000	1.1.1.02 - BANCO CTAS MOVIMENTO 1.1.2.01 - CLIENTES 001 - Recebimentos DIVERSOS			800,00
				Total Débitos	800,00
				Total Créditos	800,00
		A Transportar =====>	**Débitos :** 1.302.508,19	**Créditos :**	**1.302.508,19**

LIVRO DIÁRIO

COMISSÃO DE LICITAÇÃO Fls. 274 Rubrica

A. DE A. MARTINS EIRELI **0204**

PC DO MERCADO CENTRAL, 01 - BOX 1 - CENTRO CEP : 65415-000
COROATA / MA
CNPJ / CEI : 39.372.769/0001-76 Inscrição Estadual: 126672563
Local de Registro : Junta Comercial Data do Registro : 09/10/2020 Nº do Registro : 21600164451
Período Movimento: 01/01/2021 a 31/12/2021 LIVRO : 0001 FOLHA: 23

Data	Lançamento	Conta Débito Conta Crédito Histórico / Complemento		Valor
		De Transporte =====> Débitos : 1.302.508,19	**Créditos :**	**1.302.508,19**
12/11	174.0000	1.1.1.02 - BANCO CTAS MOVIMENTO 3.1.1.03 - RECEITAS DE SERVIÇOS PRESTADOS 208 - RECEITAS DE SERVIÇOS NFS - 20 - OBRA SOCIAL NOSSA SRA. DA GLORIA		3.760,00
12/11	175.0000	2.1.1.01 - FORNECEDOR 1.1.1.02 - BANCO CTAS MOVIMENTO 234 - PAGAMENTO FORNECEDORES DIVERSOS		658,00
			Total Débitos	4.418,00
			Total Créditos	4.418,00
15/11	176.0000	2.1.1.01 - FORNECEDOR 1.1.1.02 - BANCO CTAS MOVIMENTO 234 - PAGAMENTO FORNECEDORES DIVERSOS		714,25
			Total Débitos	714,25
			Total Créditos	714,25
16/11	177.0000	4.1.2.06 - DESPESAS COM ENERGIA ELETRICA 1.1.1.02 - BANCO CTAS MOVIMENTO 231 - PGTO CONTA DE ENERGIA REF. AO MÊS: 102021		240,63
16/11	178.0000	4.1.2.09 - DESPESA COM AGUA/ESGOTO 1.1.1.02 - BANCO CTAS MOVIMENTO 235 - PAGAMENTO DE CONTA REFERENTE AO MES: 102021		59,10
16/11	179.0000	4.1.2.19 - DESPESAS COM INTERNET/ASSINATURAS 1.1.1.02 - BANCO CTAS MOVIMENTO 004 - DIVERSOS 102021		249,90
			Total Débitos	549,63
			Total Créditos	549,63
18/11	180.0000	1.1.1.02 - BANCO CTAS MOVIMENTO 3.1.1.03 - RECEITAS DE SERVIÇOS PRESTADOS 208 - RECEITAS DE SERVIÇOS NFS - 21 - DIOCESE DE COROATA - MA		109.827,18
			Total Débitos	109.827,18
			Total Créditos	109.827,18
22/11	181.0000	4.1.2.03 - DESPESAS COM INSS 1.1.1.02 - BANCO CTAS MOVIMENTO 055 - Pagamento de INSS ref. mês 102021		286,00
22/11	182.0000	4.1.3.06 - SIMPLES NACIONAL 1.1.1.02 - BANCO CTAS MOVIMENTO 211 - SIMPLES NACIONAL 102021		1.579,78
			Total Débitos	1.865,78
			Total Créditos	1.865,78
25/11	183.0000	4.1.2.05 - DESPESAS COM COMBUSTIVEIS 1.1.1.02 - BANCO CTAS MOVIMENTO 213 - DESPESAS COM COMBUSTIVEL DIVERSAS		140,00
			Total Débitos	140,00
			Total Créditos	140,00
30/11	184.0000	4.1.5.05 - DESPESAS BANCÁRIAS - TAXAS 1.1.1.02 - BANCO CTAS MOVIMENTO 004 - DIVERSOS		52,22
30/11	185.0000	4.1.1.04 - CUSTOS COM A VENDA DE MERCADORIAS 1.1.3.01 - ESTOQUES DE MERCADORIAS 225 - CUSTOS C/ A VENDA MERCADORIAS REF. MÊS DIVERSOS		1.886,70
		A Transportar =====> Débitos : 1.421.961,95	**Créditos :**	**1.421.961,95**

LIVRO DIÁRIO

COMISSÃO DE LICITAÇÃO Fls. 875 Rubrica

A. DE A. MARTINS EIRELI **0204**

PC DO MERCADO CENTRAL, 01 - BOX 1 - CENTRO CEP : 65415-000
COROATA / MA
CNPJ / CEI : 39.372.769/0001-76 Inscrição Estadual: 126672563
Local de Registro : Junta Comercial Data do Registro : 09/10/2020 Nº do Registro : 21600164451
Período Movimento: 01/01/2021 a 31/12/2021 LIVRO : 0001 FOLHA: 24

Data	Lançamento	Conta Débito Conta Crédito Histórico / Complemento				Valor
		De Transporte =====>	**Débitos :**	**1.421.961,95**	**Créditos :**	**1.421.961,95**
30/11	186.0000	4.1.1.02 - CUSTOS DE SERVIÇOS PRESTADOS 1.1.1.02 - BANCO CTAS MOVIMENTO 165 - Custos S/ Serviços prestados DIVERSOS				77.477,77
					Total Débitos	79.416,69
					Total Créditos	79.416,69
		Total do Mês =====>	**Débitos :**	**1.499.439,72**	**Créditos :**	**1.499.439,72**

		A Transportar =====>	**Débitos :**	**1.499.439,72**	**Créditos :**	**1.499.439,72**

LIVRO DIÁRIO

A. DE A. MARTINS EIRELI

PC DO MERCADO CENTRAL, 01 - BOX 1 - CENTRO CEP : 65415-000
COROATA / MA
CNPJ / CEI : 39.372.769/0001-76 Inscrição Estadual: 126672563
Local de Registro : Junta Comercial Data do Registro : 09/10/2020 Nº do Registro : 21600164451
Período Movimento: 01/01/2021 a 31/12/2021 LIVRO : 0001 FOLHA: 25

COMISSÃO DE LICITAÇÃO Fls. 276 Rubrica

Data	Lançamento	Conta Débito Conta Crédito Histórico / Complemento	Valor
		De Transporte =====> Débitos : 1.499.439,72 Créditos : 1.499.439,72	
01/12	187.0000	1.3.1.03 - BENS E EQUI. RECEBIDOS EM COMODATO 2.2.3.01 - BENS E EQUI. REC. EM COMODATO A DEVOLVER 247 - Histórico Não cadastrado	2.221,00
01/12	188.0000	1.1.3.01 - ESTOQUES DE MERCADORIAS 2.1.1.01 - FORNECEDOR 046 - Compra de Mercadorias a Prazo conf. Nota Fiscal	1.000,61
01/12	189.0000	1.1.3.01 - ESTOQUES DE MERCADORIAS 2.1.1.01 - FORNECEDOR 046 - Compra de Mercadorias a Prazo conf.	471,17
01/12	190.0000	1.1.3.01 - ESTOQUES DE MERCADORIAS 2.1.1.01 - FORNECEDOR 046 - Compra de Mercadorias a Prazo conf. Nota Fiscal	3.811,34
01/12	191.0000	1.1.3.01 - ESTOQUES DE MERCADORIAS 2.1.1.01 - FORNECEDOR 046 - Compra de Mercadorias a Prazo conf. Nota Fiscal	1.220,70
01/12	192.0000	1.1.3.01 - ESTOQUES DE MERCADORIAS 2.1.1.01 - FORNECEDOR 046 - Compra de Mercadorias a Prazo conf. Nota Fiscal	58,51
01/12	193.0000	1.1.3.01 - ESTOQUES DE MERCADORIAS 2.1.1.01 - FORNECEDOR 046 - Compra de Mercadorias a Prazo conf.	995,40
01/12	194.0000	1.1.3.01 - ESTOQUES DE MERCADORIAS 2.1.1.01 - FORNECEDOR 046 - Compra de Mercadorias a Prazo conf. Nota Fiscal	2.069,22
01/12	195.0000	1.1.3.01 - ESTOQUES DE MERCADORIAS 2.1.1.01 - FORNECEDOR 046 - Compra de Mercadorias a Prazo conf.	647,35
01/12	196.0000	1.1.3.01 - ESTOQUES DE MERCADORIAS 2.1.1.01 - FORNECEDOR 046 - Compra de Mercadorias a Prazo conf. Nota Fiscal	2.424,30
01/12	197.0000	1.1.3.01 - ESTOQUES DE MERCADORIAS 2.1.1.01 - FORNECEDOR 046 - Compra de Mercadorias a Prazo conf.	328,67
01/12	198.0000	1.1.3.01 - ESTOQUES DE MERCADORIAS 2.1.1.01 - FORNECEDOR 046 - Compra de Mercadorias a Prazo conf. Nota Fiscal	810,10
01/12	199.0000	1.1.3.01 - ESTOQUES DE MERCADORIAS 2.1.1.01 - FORNECEDOR 046 - Compra de Mercadorias a Prazo conf. Nota Fiscal	2.022,18
01/12	200.0000	1.1.3.01 - ESTOQUES DE MERCADORIAS 2.1.1.01 - FORNECEDOR 046 - Compra de Mercadorias a Prazo conf.	1.229,16
		A Transportar =====> Débitos : 1.518.749,43 Créditos : 1.518.749,43	

LIVRO DIÁRIO

COMISSÃO DE LICITAÇÃO Fls. 272 Rubrica

A. DE A. MARTINS EIRELI **0204**

PC DO MERCADO CENTRAL, 01 - BOX 1 - CENTRO CEP : 65415-000
COROATA / MA
CNPJ / CEI : 39.372.769/0001-76 Inscrição Estadual: 126672563
Local de Registro : Junta Comercial Data do Registro : 09/10/2020 Nº do Registro : 21600164451
Período Movimento: 01/01/2021 a 31/12/2021 LIVRO : 0001 FOLHA: 26

Data	Lançamento	Conta Débito Conta Crédito Histórico / Complemento			Valor
		De Transporte =====>	**Débitos :** 1.518.749,43	**Créditos :**	**1.518.749,43**
01/12	218.0000	4.1.5.05 - DESPESAS BANCÁRIAS - TAXAS 1.1.1.02 - BANCO CTAS MOVIMENTO 004 - DIVERSOS DIVERSOS			61,13
				Total Débitos	19.370,84
				Total Créditos	19.370,84
02/12	235.0000	4.1.2.13 - HONORÁRIOS CONTÁBEIS 1.1.1.02 - BANCO CTAS MOVIMENTO 004 - DIVERSOS			220,00
				Total Débitos	220,00
				Total Créditos	220,00
03/12	201.0000	1.1.2.01 - CLIENTES 3.1.1.02 - VENDAS DE MERCADORIAS 229 - Venda de Mercadorias conforme NF:			5.487,50
03/12	202.0000	4.1.2.01 - DESPESAS COM SALARIOS 1.1.1.02 - BANCO CTAS MOVIMENTO 018 - Pagamento de Salários ref. o mês: 112021			2.200,00
03/12	203.0000	4.1.2.10 - DESPESAS COM PRÓ-LABORE 1.1.1.02 - BANCO CTAS MOVIMENTO 058 - Pro-labore pago ao Socio: 112021			1.100,00
03/12	204.0000	4.1.2.02 - DESPESAS COM FGTS 1.1.1.02 - BANCO CTAS MOVIMENTO 070 - Pagamento do FGTS ref. o mês 112021			176,00
				Total Débitos	8.963,50
				Total Créditos	8.963,50
06/12	205.0000	4.1.2.05 - DESPESAS COM COMBUSTIVEIS 1.1.1.02 - BANCO CTAS MOVIMENTO 213 - DESPESAS COM COMBUSTIVEL DIVERSAS			200,00
				Total Débitos	200,00
				Total Créditos	200,00
11/12	241.0000	1.1.1.02 - BANCO CTAS MOVIMENTO 1.1.2.01 - CLIENTES 001 - Recebimentos DIVERSOS			200,00
				Total Débitos	200,00
				Total Créditos	200,00
13/12	206.0000	2.1.1.01 - FORNECEDOR 1.1.1.02 - BANCO CTAS MOVIMENTO 234 - PAGAMENTO FORNECEDORES DIVERSOS			5.420,20
				Total Débitos	5.420,20
				Total Créditos	5.420,20
15/12	207.0000	4.1.2.06 - DESPESAS COM ENERGIA ELETRICA 1.1.1.02 - BANCO CTAS MOVIMENTO 231 - PGTO CONTA DE ENERGIA REF. AO MÊS: 112021			242,09
15/12	208.0000	4.1.2.09 - DESPESA COM AGUA/ESGOTO 1.1.1.02 - BANCO CTAS MOVIMENTO 235 - PAGAMENTO DE CONTA REFERENTE AO MES: 112021			59,10
15/12	209.0000	4.1.2.19 - DESPESAS COM INTERNET/ASSINATURAS 1.1.1.02 - BANCO CTAS MOVIMENTO 004 - DIVERSOS 112021			249,90
				Total Débitos	551,09
				Total Créditos	551,09
		A Transportar =====>	**Débitos :** 1.534.365,35	**Créditos :**	**1.534.365,35**

LIVRO DIÁRIO

A. DE A. MARTINS EIRELI 0204

PC DO MERCADO CENTRAL, 01 - BOX 1 - CENTRO CEP : 65415-000
COROATA / MA
CNPJ / CEI : 39.372.769/0001-76 Inscrição Estadual: 126672563
Local de Registro : Junta Comercial Data do Registro : 09/10/2020 Nº do Registro: 21600184451
Período Movimento: 01/01/2021 a 31/12/2021 LIVRO : 0001 FOLHA: 27

COMISSÃO DE LICITAÇÃO Fls. 278

Data	Lançamento	Conta Débito Conta Crédito Histórico / Complemento		Valor
		De Transporte =====> Débitos :	**1.534.365,35 Créditos :**	**1.534.365,35**
17/12	210.0000	4.1.2.05 - DESPESAS COM COMBUSTIVEIS 1.1.1.02 - BANCO CTAS MOVIMENTO 213 - DESPESAS COM COMBUSTIVEL DIVERSAS		250,00
17/12	211.0000	1.1.1.02 - BANCO CTAS MOVIMENTO 3.1.1.03 - RECEITAS DE SERVIÇOS PRESTADOS 208 - RECEITAS DE SERVIÇOS NFS - 22 - OBRA SOCIAL NOSSA SRA. DA GLORIA		5.000,00
17/12	224.0000	4.1.2.14 - DESPESA C/ 13º SALÁRIO 1.1.1.02 - BANCO CTAS MOVIMENTO 247 - Histórico Não cadastrado 2021		1.741,67
			Total Débitos	6.991,67
			Total Créditos	6.991,67
20/12	212.0000	4.1.3.06 - SIMPLES NACIONAL 1.1.1.02 - BANCO CTAS MOVIMENTO 211 - SIMPLES NACIONAL 112021		9.770,72
20/12	213.0000	4.1.2.03 - DESPESAS COM INSS 1.1.1.02 - BANCO CTAS MOVIMENTO 055 - Pagamento de INSS ref. mês 112021		286,00
20/12	225.0000	4.1.2.03 - DESPESAS COM INSS 1.1.1.02 - BANCO CTAS MOVIMENTO 055 - Pagamento de INSS ref. mês 2021 - 13º salarios		130,62
			Total Débitos	10.187,34
			Total Créditos	10.187,34
23/12	214.0000	2.1.1.01 - FORNECEDOR 1.1.1.02 - BANCO CTAS MOVIMENTO 234 - PAGAMENTO FORNECEDORES DIVERSOS		480,12
			Total Débitos	480,12
			Total Créditos	480,12
28/12	215.0000	1.1.1.02 - BANCO CTAS MOVIMENTO 3.1.1.03 - RECEITAS DE SERVIÇOS PRESTADOS 208 - RECEITAS DE SERVIÇOS NFS - 23 - DIOCESE DE COROATA-MA 50% RESTANTE DOS SERVIÇOS PRESTADOS		109.827,18
			Total Débitos	109.827,18
			Total Créditos	109.827,18
31/12	216.0000	4.1.1.04 - CUSTOS COM A VENDA DE MERCADORIAS 1.1.3.01 - ESTOQUES DE MERCADORIAS 225 - CUSTOS C/ A VENDA MERCADORIAS REF. MÊS DIVERSOS		12.697,83
31/12	217.0000	4.1.1.02 - CUSTOS DE SERVIÇOS PRESTADOS 1.1.1.02 - BANCO CTAS MOVIMENTO 165 - Custos S/ Serviços prestados DIVERSOS		73.524,00
31/12	219.0000	4.1.3.06 - SIMPLES NACIONAL 2.1.6.04 - PROVISÃO SIMPLES NACIONAL 222 - PROVISAO SIMPLES NACIONAL 122021		11.227,98
31/12	220.0000	4.1.2.02 - DESPESAS COM FGTS 2.1.4.02 - FGTS A RECOLHER 009 - FGTS de Empregados conforme folha: 122021		315,33
31/12	221.0000	4.1.2.10 - DESPESAS COM PRÓ-LABORE 2.1.4.08 - PRÓ-LABORE A PAGAR 058 - Pro-labore pago ao Socio: 122021		1.100,00
		A Transportar =====> Débitos :	**1.760.716,80 Créditos :**	**1.760.716,80**

LIVRO DIÁRIO

A. DE A. MARTINS EIRELI **0204**

PC DO MERCADO CENTRAL, 01 - BOX 1 - CENTRO CEP : 65415-000
COROATA / MA
CNPJ / CEI : 39.372.769/0001-76 Inscrição Estadual: 126672563
Local de Registro : Junta Comercial Data do Registro : 09/10/2020 Nº do Registro : 21600164451
Período Movimento: 01/01/2021 a 31/12/2021 LIVRO : 0001 FOLHA: 28

COMISSÃO DE LICITAÇÃO Fls. 279 Rubrica

Data	Lançamento	Conta Débito Conta Crédito Histórico / Complemento			Valor
		De Transporte =====> **Débitos :**	**1.760.716,80**	**Créditos :**	**1.760.716,80**
31/12	222.0000	4.1.2.01 - DESPESAS COM SALARIOS 2.1.4.01 - SALARIOS A PAGAR 065 - Prov. de salarios ref. folha pagto mês 122021			2.200,00
31/12	223.0000	4.1.2.03 - DESPESAS COM INSS 2.1.4.03 - INSS A RECOLHER 230 - PROVISÃO DE INSS 122021			286,00
31/12	226.0000	4.1.2.11 - DESPESAS COM DEPRECIAÇÕES 1.3.3.06 - (-) DEPRECIAÇÕES ACUMULADAS 181 - Depreciações anuais DEPRECIAÇÃO ANUAL			562,85
31/12	236.0000	4.1.2.13 - HONORÁRIOS CONTÁBEIS 2.1.6.06 - HONORARIOS CONTABEIS A PAGAR 004 - DIVERSOS			220,00
31/12	242.0000	3.1.1.02 - VENDAS DE MERCADORIAS 2.3.4.01 - LUCROS DO EXERCICIO 020 - Saldos Encerramento Balanço Social			39.686,51
31/12	243.0000	3.1.1.03 - RECEITAS DE SERVIÇOS PRESTADOS 2.3.4.01 - LUCROS DO EXERCICIO 020 - Saldos Encerramento Balanço Social			793.060,37
31/12	244.0000	2.3.4.01 - LUCROS DO EXERCICIO 4.1.1.02 - CUSTOS DE SERVIÇOS PRESTADOS 020 - Saldos Encerramento Balanço Social			583.664,08
31/12	245.0000	2.3.4.01 - LUCROS DO EXERCICIO 4.1.1.04 - CUSTOS COM A VENDA DE MERCADORIAS 020 - Saldos Encerramento Balanço Social			32.757,16
31/12	246.0000	2.3.4.01 - LUCROS DO EXERCICIO 4.1.2.01 - DESPESAS COM SALARIOS 020 - Saldos Encerramento Balanço Social			20.900,00
31/12	247.0000	2.3.4.01 - LUCROS DO EXERCICIO 4.1.2.02 - DESPESAS COM FGTS 020 - Saldos Encerramento Balanço Social			1.811,33
31/12	248.0000	2.3.4.01 - LUCROS DO EXERCICIO 4.1.3.06 - SIMPLES NACIONAL 020 - Saldos Encerramento Balanço Social			48.944,26
31/12	249.0000	2.3.4.01 - LUCROS DO EXERCICIO 4.1.2.03 - DESPESAS COM INSS 020 - Saldos Encerramento Balanço Social			2.908,12
31/12	250.0000	2.3.4.01 - LUCROS DO EXERCICIO 4.1.2.05 - DESPESAS COM COMBUSTIVEIS 020 - Saldos Encerramento Balanço Social			3.675,00
31/12	251.0000	2.3.4.01 - LUCROS DO EXERCICIO 4.1.2.06 - DESPESAS COM ENERGIA ELETRICA 020 - Saldos Encerramento Balanço Social			2.120,15
		A Transportar =====> **Débitos :**	**3.293.512,63**	**Créditos :**	**3.293.512,63**

LIVRO DIÁRIO

COMISSÃO DE LICITAÇÃO Fls. 280 Rubrica

A. DE A. MARTINS EIRELI **0204**

PC DO MERCADO CENTRAL, 01 - BOX 1 - CENTRO CEP : 65415-000
COROATA / MA
CNPJ / CEI : 39.372.769/0001-76 Inscrição Estadual: 126672563
Local de Registro : Junta Comercial Data do Registro : 09/10/2020 Nº do Registro : 21600164451
Período Movimento: 01/01/2021 a 31/12/2021 LIVRO : 0001 FOLHA: 29

Data	Lançamento	Conta Débito Conta Crédito Histórico / Complemento			Valor
		De Transporte =====>	**Débitos :** 3.293.512,63	**Créditos :**	**3.293.512,63**
31/12	252.0000	2.3.4.01 - LUCROS DO EXERCICIO 4.1.2.09 - DESPESA COM AGUA/ESGOTO 020 - Saldos Encerramento Balanço Social			591,00
31/12	253.0000	2.3.4.01 - LUCROS DO EXERCICIO 4.1.2.10 - DESPESAS COM PRÓ-LABORE 020 - Saldos Encerramento Balanço Social			11.000,00
31/12	254.0000	2.3.4.01 - LUCROS DO EXERCICIO 4.1.2.11 - DESPESAS COM DEPRECIAÇÕES 020 - Saldos Encerramento Balanço Social			562,85
31/12	255.0000	2.3.4.01 - LUCROS DO EXERCICIO 4.1.2.13 - HONORÁRIOS CONTÁBEIS 020 - Saldos Encerramento Balanço Social			2.200,00
31/12	256.0000	2.3.4.01 - LUCROS DO EXERCICIO 4.1.2.14 - DESPESA C/ 13º SALÁRIO 020 - Saldos Encerramento Balanço Social			1.741,67
31/12	257.0000	2.3.4.01 - LUCROS DO EXERCICIO 4.1.2.15 - DESPESAS COM LICENÇAS E CREDENCIAMENTOS 020 - Saldos Encerramento Balanço Social			210,50
31/12	258.0000	2.3.4.01 - LUCROS DO EXERCICIO 4.1.5.05 - DESPESAS BANCÁRIAS - TAXAS 020 - Saldos Encerramento Balanço Social			290,14
31/12	259.0000	2.3.4.01 - LUCROS DO EXERCICIO 4.1.2.19 - DESPESAS COM INTERNET/ASSINATURAS 020 - Saldos Encerramento Balanço Social			2.249,10
				Total Débitos	1.650.506,23
				Total Créditos	1.650.506,23
		Total do Mês =====>	**Débitos :** 3.312.357,89	**Créditos :**	**3.312.357,89**

BALANÇO PATRIMONIAL

COMISSÃO DE LICITAÇÃO
Fls. 281
Rubrica

A. DE A. MARTINS EIRELI **0204**

PC DO MERCADO CENTRAL, 01 - BOX 1 - CENTRO - CEP : 65415-000
COROATA / MA
CNPJ : 39.372.769/0001-76 Inscrição Estadual : 126672563
Local de Registro : Junta Comercial Data Registro : 09/10/2020 Número Registro: 21600164451
Período de Movimento : JANEIRO/2021 a DEZEMBRO/2021 Folha: 30

ATIVO

ATIVO CIRCULANTE	253.250,65	D
CAIXA	197.279,66	D
CAIXA	5.840,06	D
BANCO CTAS MOVIMENTO	191.439,60	D
CONTAS A RECEBER	35.560,96	D
CLIENTES	35.560,96	D
ESTOQUES	20.410,03	D
ESTOQUES DE MERCADORIAS	20.410,03	D
ATIVO NÃO CIRCULANTE	25.684,30	D
NÃO CIRCULANTE	2.221,00	D
BENS E EQUI. RECEBIDOS EM COMODATO	2.221,00	D
IMOBILIZADO	23.463,30	D
MAQUINAS E EQUIPAMENTOS	23.126,25	D
MOVEIS E UTENSILIOS	899,90	D
(-) DEPRECIAÇÕES ACUMULADAS	562,85	C
TOTAL DO ATIVO =====>	**278.934,95**	**D**

PASSIVO

PASSIVO CIRCULANTE	49.592,43	C
FORNECEDORES	34.243,12	C
FORNECEDOR	34.243,12	C
OBRIGAÇÕES SOCIO FISCAIS A PAGAR	3.901,33	C
SALARIOS A PAGAR	2.200,00	C
FGTS A RECOLHER	315,33	C
INSS A RECOLHER	286,00	C
PRÓ-LABORE A PAGAR	1.100,00	C
PROVISOES	11.447,98	C
PROVISÃO SIMPLES NACIONAL	11.227,98	C
HONORARIOS CONTABEIS A PAGAR	220,00	C
PASSIVO NÃO CIRCULANTE	2.221,00	C

BALANÇO PATRIMONIAL

A. DE A. MARTINS EIRELI **0204**

PC DO MERCADO CENTRAL, 01 - BOX 1 - CENTRO - CEP : 65415-000
COROATA / MA
CNPJ : 39.372.769/0001-76 Inscrição Estadual : 126672563
Local de Registro : Junta Comercial Data Registro : 09/10/2020
Período de Movimento : JANEIRO/2021 a DEZEMBRO/2021

COMISSÃO DE LICITAÇÃO Fls. 282 Rubrica

Número Registro: 21600164451
Folha: 31

BENS DE TERCEIROS	2.221,00 C
BENS E EQUI. REC. EM COMODATO A DEVOLVER	2.221,00 C
PATRIMONIO LIQUIDO	227.121,52 C
CAPITAL SOCIAL	110.000,00 C
CAPITAL SUBSCRITO	110.000,00 C
LUCROS / PREJUIZOS DO EXERCICIO	117.121,52 C
LUCROS DO EXERCICIO	117.121,52 C
TOTAL DO PASSIVO =====>	**278.934,95 C**

Reconhecemos a exatidão do presente BALANÇO PATRIMONIAL, totalizando tanto no Ativo como na soma do Passivo com o Patrimônio Líquido,

a importância de :

R$ 278.934,95 (Duzentos e Setenta e Oito Mil e Novecentos e Trinta e Quatro Reais e Noventa e Cinco Centavos)

COROATA/MA, 31 de DEZEMBRO de 2021

ELIVALDO OLIVEIRA SILVA
CONTADOR
C.P.F. :020.275.613-07 RG : 210354520020
C.R.C. :MA-010838/O

ALICE DE ALENCAR MARTINS
TITULAR PESSOA FISICA
C.P.F. :059.187.203-08
R.G. :0407965020109

DEMONSTRAÇÃO DO RESULTADO DO EXERCÍCIO EM 31/12/2021

A. DE A. MARTINS EIRELI **0204**

PC DO MERCADO CENTRAL, 01 - BOX 1 - CENTRO CEP : 65415-000
COROATA / MA
CNPJ / CEI : 39.372.769/0001-76 Inscrição Estadual: 126672563
Local de Registro: Junta Comercial Data do Registro: 09/10/2020 Nº do Registro: 21600164451
Período Movimento: JANEIRO/2021 a DEZEMBRO/2021 FOLHA: 32

COMISSÃO DE LICITAÇÃO Fls. 213 Rubrica

Receita Bruta de vendas e/ou servicos		
RECEITAS DE VENDAS		
VENDAS DE MERCADORIAS	39.686,51	
RECEITAS DE SERVIÇOS PRESTADOS	793.060,37	832.746,88
(=) Receita Liquida de Vendas e/ou Serviços		**832.746,88**
(-) Custos de bens e/ou servicos vendidos		
CUSTOS		
CUSTOS DE SERVIÇOS PRESTADOS	583.664,08	
CUSTOS COM A VENDA DE MERCADORIAS	32.757,16	616.421,24
(=) Lucro Bruto		**216.325,64**
(-) Despesas Operacionais		
DESPESAS ADMINISTRATIVAS		
DESPESAS COM SALARIOS	20.900,00	
DESPESAS COM FGTS	1.811,33	
DESPESAS COM INSS	2.908,12	
DESPESAS COM COMBUSTIVEIS	3.675,00	
DESPESAS COM ENERGIA ELETRICA	2.120,15	
DESPESA COM AGUA/ESGOTO	591,00	
DESPESAS COM PRÓ-LABORE	11.000,00	
DESPESAS COM DEPRECIAÇÕES	562,85	
HONORÁRIOS CONTÁBEIS	2.200,00	
DESPESA C/ 13º SALÁRIO	1.741,67	
DESPESAS COM LICENÇAS E CREDENCIAMENTOS	210,50	
DESPESAS COM INTERNET/ASSINATURAS	2.249,10	49.969,72
DESPESAS TRIBUTÁRIAS		
SIMPLES NACIONAL	48.944,26	48.944,26
(=) Lucro Operacional antes do Resultado Financeiro		**117.411,66**
(-) Despesas Nao Operacionais		
DESPESAS FINANCEIRAS		
DESPESAS BANCÁRIAS - TAXAS	290,14	290,14
(=) LUCRO LÍQUIDO DO EXERCÍCIO		**117.121,52**

COROATA / MA, 31 de Dezembro de 2021

ELIVALDO OLIVEIRA SILVA
CONTADOR
C.P.F. :020.275.613-07 RG : 210354520020
C.R.C. :MA-010838/O

ALICE DE ALENCAR MARTINS
TITULAR PESSOA FISICA
C.P.F. :059.187.203-08
R.G. :0407965020109

COMISSÃO DE LICITAÇÃO Fls. 284 Rubrica

A. DE A. MARTINS EIRELI
PC DO MERCADO CENTRAL, 01 - BOX 1 - CENTRO - CEP : 65415-000
COROATA / MA
CNPJ: 39.372.769/0001-76 I.E.: 126672563
Local de Registro: Junta Comercial Data do Registro: 09/10/2020 Nº do Registro: 21600164451
Período Movimento: JANEIRO/2021 a DEZEMBRO/2021 FOLHA : 0033

ÍNDICE DE LÍQUIDEZ

ÍNDICE DE LÍQUIDEZ GERAL

$$ILG = \frac{\text{Ativo Circulante + Realizável a Longo Prazo}}{\text{Passivo Circulante + Passivo não Circulante}} \quad ILG = \frac{253.250,65}{51.813,43} \quad ILG : 4,8877$$

ÍNDICE DE LÍQUIDEZ CORRENTE

$$ILC = \frac{\text{Ativo Circulante}}{\text{Passivo Circulante}} \quad ILC = \frac{253.250,65}{49.592,43} \quad ILC : 5,1066$$

ÍNDICE DE LÍQUIDEZ SECA

$$ILS = \frac{\text{Ativo Circulante - Estoque}}{\text{Passivo Circulante}} \quad ILS = \frac{232.840,62}{49.592,43} \quad ILS : 4,6951$$

ÍNDICE DE LÍQUIDEZ IMEDIATA

$$ILI = \frac{\text{Disponível}}{\text{Passivo Circulante}} \quad ILI = \frac{197.279,66}{49.592,43} \quad ILI : 3,978$$

ANÁLISE DE DEMONSTRAÇÕES CONTÁBEIS

A. DE A. MARTINS EIRELI
PC DO MERCADO CENTRAL, 01 - BOX 1 - CENTRO - CEP : 65415-000
COROATA / MA
CNPJ: 39.372.769/0001-76 I.E.: 126672563
Local de Registro: Junta Comercial Data do Registro: 09/10/2020 Nº do Registro: 21600164451
Período Movimento: JANEIRO/2021 a DEZEMBRO/2021 FOLHA : 0034

COMISSÃO DE TAXAÇÃO
Fls. 265
Rubrica

ÍNDICE DE ESTRUTURA DO ATIVO

ÍNDICE DE PARTICIPAÇÃO DO DISPONÍVEL

$$IPD = \frac{\text{Disponível}}{\text{Ativo Circulante}} \quad IPD = \frac{197.279,66}{253.250,65} \quad IPD: 0,779$$

ÍNDICE DE PARTICIPAÇÃO DOS ESTOQUES

$$IPE = \frac{\text{Estoque}}{\text{Ativo Circulante}} \quad IPE = \frac{20.410,03}{253.250,65} \quad IPE: 0,0806$$

ÍNDICE DE PARTICIPAÇÃO DO ATIVO CIRCULANTE

$$IPAC = \frac{\text{Ativo Circulante}}{\text{Ativo}} \quad IPAC = \frac{253.250,65}{278.934,95} \quad IPAC: 0,9079$$

ÍNDICE DE PARTICIPAÇÃO DE CREDORES

$$IPC = \frac{\text{Fornecedores}}{\text{Ativo Circulante}} \quad IPC = \frac{34.243,12}{253.250,65} \quad IPC: 0,1352$$

A. DE A. MARTINS EIRELI
PC DO MERCADO CENTRAL, 01 - BOX 1 - CENTRO - CEP : 65415-000
COROATA / MA
CNPJ: 39.372.769/0001-76 I.E.: 126672563
Local de Registro: Junta Comercial Data do Registro: 09/10/2020
Período Movimento: JANEIRO/2021 a DEZEMBRO/2021

COMISSÃO DE LICITAÇÃO Fls. 285 Rubrica

Nº do Registro: 21600164451
FOLHA : 0035

ÍNDICE DE ESTRUTURA DO PASSIVO

ÍNDICE DE VARIAÇÃO DOS RECURSOS PRÓPRIOS

$$IVRP = \frac{\text{Patrimônio Líquido}}{\text{Patrimônio Líquido Anterior}} \quad IVRP = \frac{227.121,52}{110.000,00} \qquad IVRP: \ 2,0647$$

ÍNDICE DE PARTICIPAÇÃO DO E.L.P.

$$IPELP = \frac{\text{Patrimônio Líquido}}{\text{Passivo não Circulante}} \quad IPELP = \frac{227.121,52}{2.221,00} \qquad IPELP: \ 102,2609$$

ÍNDICE DE PARTICIPAÇÃO DO EXIGÍVEL TOTAL

$$IPET = \frac{\text{Patrimônio Líquido}}{\text{Passivo Circulante}} \quad IPET = \frac{227.121,52}{49.592,43} \qquad IPET: \ 4,5798$$

ÍNDICE DE PARTICIPAÇÃO DO PASSIVO

$$IPP = \frac{\text{Patrimônio Líquido}}{\text{Passivo}} \quad IPP = \frac{227.121,52}{278.934,95} \qquad IPP: \ 0,8142$$

A. DE A. MARTINS EIRELI
PC DO MERCADO CENTRAL, 01 - BOX 1 - CENTRO - CEP : 65415-000
COROATA / MA
CNPJ: 39.372.769/0001-76 I.E.: 126672563
Local de Registro: Junta Comercial Data do Registro: 09/10/2020 Nº do Registro: 21600164451
Período Movimento: JANEIRO/2021 a DEZEMBRO/2021 FOLHA : 0036

COMISSÃO DE LICITAÇÃO Fls 287 Rubrica

ÍNDICE DE CAPITAL DE GIRO

CAPITALIZAÇÃO

$$C = \frac{\text{Patrimônio Líquido} * 100}{\text{Ativo}} \qquad C = \frac{22.712.152,00}{278.934,95} \qquad C: \ 81,4245$$

IMOBILIZAÇÃO DO CAPITAL PRÓPRIO

$$IC = \frac{\text{Ativo Imobilizado} * 100}{\text{Patrimônio Líquido}} \qquad IC = \frac{2.346.330,00}{227.121,52} \qquad IC: \ 10,3307$$

LÍQUIDEZ DOS RECURSOS PRÓPRIOS

$$LRP = \frac{\text{Capital de Giro}}{\text{Patrimônio Líquido}} \qquad LRP = \frac{253.250,65}{227.121,52} \qquad LRP: \ 1,115$$

ÍNDICE DE ENDIVIDAMENTO

ÍNDICE DE ENDIVIDAMENTO GERAL

$$IEG = \frac{\text{Passivo Circulante} + \text{Passivo não Circulante}}{\text{Ativo}} \qquad IEG = \frac{51.813,43}{278.934,95} \qquad IEG: \ 0,1858$$

ÍNDICE DE ENDIVIDAMENTO CORRENTE

$$IEC = \frac{\text{Passivo Circulante}}{\text{Ativo}} \qquad IEC = \frac{49.592,43}{278.934,95} \qquad IEC: \ 0,1778$$

ÍNDICE DE CAPITAL DE TERCEIROS

$$ICT = \frac{\text{Passivo Circulante} + \text{Passivo não Circulante}}{\text{Patrimônio Líquido}} \qquad ICT = \frac{51.813,43}{227.121,52} \qquad ICT: \ 0,2281$$

A. DE A. MARTINS EIRELI
PC DO MERCADO CENTRAL, 01 - BOX 1 - CENTRO - CEP : 65415-000
COROATA / MA
CNPJ: 39.372.769/0001-76 I.E.: 126672563
Local de Registro: Junta Comercial Data do Registro: 09/10/2020 Nº do Registro: 21680164451
Período Movimento: JANEIRO/2021 a DEZEMBRO/2021 FOLHA : 0037

COMISSÃO DE LICITAÇÃO Fls. 267 Rubrica

ÍNDICE DE RENTABILIDADE

ÍNDICE DE GIRO DO ATIVO

$$IGA = \frac{\text{Receitas}}{\text{Ativo}} \quad IGA = \frac{832.746,88}{278.934,95} \qquad IGA: 2,9855$$

MARGEM OPERACIONAL

$$MO = \frac{\text{Lucro/Prejuizo Operacional}}{\text{Receitas}} \quad MO = \frac{0,00}{832.746,88} \qquad MO: 0$$

RENTABILIDADE DO ATIVO

$$RA = \frac{\text{Lucro/Prejuizo do Exercicio}}{\text{Ativo}} \quad RA = \frac{117.121,52}{278.934,95} \qquad RA: 0,4199$$

RENTABILIDADE DO PATRIMÔNIO LÍQUIDO

$$RPL = \frac{\text{Lucro/Prejuizo do Exercicio * 100}}{\text{Patrimônio Liquido}} \quad RPL = \frac{11.712.152,00}{227.121,52} \qquad RPL: 51,5678$$

ÍNDICE RECEITAS SOBRE DESPESAS

$$IRD = \frac{\text{Receitas}}{\text{Despesas}} \quad IRD = \frac{832.746,88}{715.625,36} \qquad IRD: 1,1637$$

ÍNDICE DE INDEPENDÊNCIA FINANCEIRA

ÍNDICE DE INDEPENDÊNCIA FINANCEIRA

$$IIF = \frac{\text{Patrimônio Liquido}}{\text{Ativo}} \quad IIF = \frac{227.121,52}{278.934,95} \qquad IIF: 0,8142$$

A. DE A. MARTINS EIRELI
PC DO MERCADO CENTRAL, 01 - BOX 1 - CENTRO - CEP : 65415-000
COROATA / MA
CNPJ: 39.372.769/0001-76 I.E.: 126672563
Local de Registro: Junta Comercial Data do Registro: 09/10/2020 Nº do Registro: 21600164451
Período Movimento: JANEIRO/2021 a DEZEMBRO/2021 FOLHA : 0038

COMISSÃO DE LICITAÇÃO Fls. 289 Rubrica

ÍNDICE DE SOLVÊNCIA GERAL

ÍNDICE DE SOLVÊNCIA GERAL

$$ISG = \frac{\text{Ativo}}{\text{Passivo Circulante + Passivo não Circulante}} \quad ISG = \frac{278.934,95}{51.813,43} \qquad ISG : 5,3834$$

ÍNDICE DE GRAU DE IMOBILIZAÇÃO

ÍNDICE DE GRAU DE IMOBILIZAÇÃO

$$IGI = \frac{\text{Ativo Imobilizado}}{\text{Patrimônio Líquido}} \quad IGI = \frac{23.463,30}{227.121,52} \qquad IGI : 0,1033$$

COROATA/MA, 31 de DEZEMBRO de 2021

ELIVALDO OLIVEIRA SILVA
CONTADOR
C.P.F. :020.275.613-07 RG : 210354520020
C.R.C. :010838/O

ALICE DE ALENCAR MARTINS
TITULAR PESSOA FISICA
C.P.F. :059.187.203-08
R.G. :0407965020109

NOTAS EXPLICATIVAS

A. DE A. MARTINS EIRELI
PC DO MERCADO CENTRAL, 01 - BOX 1 - CENTRO - CEP : 65415-000
COROATA / MA
CNPJ: 39.372.769/0001-76
Local de Registro: JUNTA COMERCIAL

Inscrição Estadual: 126672563
Data de Registro: 09/10/2020

COMISSÃO DE LICITAÇÃO Fls. 290 Rubrica

FOLHA: 39

Nº do Registro: 21600164451

NOTAS EXPLICATIVAS ÀS DEMONSTRAÇÕES CONTÁBEIS EM 31 DE DEZEMBRO DE 2021

1) CONTEXTO OPERACIONAL
A DE A MARTINS EIRELI é uma empresa Individual de Responsabilidade Limitada, com sede e foro na cidade de Coroatá/MA, tendo como objeto social principal: 47.44-0-99 - Comércio varejista de materiais de construção em geral, com início de atividades em 09/10/2020.

2) APRESENTAÇÃO DAS DEMONSTRAÇÕES CONTÁBEIS
As demonstrações contábeis foram elaboradas em consonância com os Princípios Fundamentais de Contabilidade e demais práticas emanadas da legislação societária brasileira. Sem qualquer reserva, a empresa declara que estas Demonstrações Contábeis foram elaboradas rigorosamente de acordo com a ITG 1000.

2.1) As disponibilidades teve um aumento em suas respectivas contas em decorrência de distribuição de lucros de exercício anterior.

3) PRINCIPAIS PRÁTICAS CONTÁBEIS
3.1) Aplicações Financeiras
A empresa não possui aplicações financeiras.

3.2) Direitos e obrigações
Estão demonstrados pelos valores históricos, acrescidos das correspondentes variações monetárias e encargos financeiros, observando o regime de competência onde se reconhece contas a receber no valor de R$ 35.560,96.

3.3) Imobilizado
Demonstrado pelo custo de aquisição, deduzido da depreciação acumulada calculada pelo método linear.
3.4) Ajuste de avaliação patrimonial

A empresa nunca efetuou ajuste de avaliação patrimonial.

3.5) Investimentos em empresas coligadas e controladas

A empresa não participa do capital social de outras sociedades.

3.6) Impostos Federais
A empresa está no regime do simples nacional e contabiliza os encargos tributários pelo regime de competência; A empresa não possui provisões em decorrências de processos tributários.

4) EMPRÉSTIMOS E FINANCIAMENTOS
A empresa não possui empréstimos e financiamentos, junto à instituições financeiras até a data do balanço patrimonial.

5) RESPONSABILIDADES E CONTINGÊNCIAS
Não há passivo contingente registrado contabilmente, tendo em vista que os administradores da empresa, escudados em opinião de seus consultores e advogados, não apontam contingências de quaisquer natureza.

6) CAPITAL SOCIAL
O capital social é de R$ 110.000,00 (Cento e dez mil), totalmente integralizado, apresentando a seguinte composição:
ALICE DE ALENCAR MARTINS - com participação 100% (cem por cento)

NOTAS EXPLICATIVAS

COMISSÃO DE LICITAÇÃO Fls. 291 Rubrica

A. DE A. MARTINS EIRELI

FOLHA: 40

PC DO MERCADO CENTRAL, 01 - BOX 1 - CENTRO - CEP : 65415-000
COROATA / MA
CNPJ: 39.372.769/0001-76
Inscrição Estadual: 126672563
Local de Registro: JUNTA COMERCIAL
Data de Registro: 09/10/2020
Nº do Registro: 21600164451

7) PROPRIEDADE PARA INVESTIMENTO

Propriedade para investimento é a propriedade (terreno ou edificação) mantida pelo proprietário para auferir aluguel ou para valorização do imóvel.
A empresa não possui imóveis para investimento até a data do balanço.

8) EVENTOS SUBSEQUENTES

O administrador declara a inexistência de fatos ocorridos subsequentemente à data de encerramento do exercício que venham a ter efeito relevante sobre a situação patrimonial ou financeira da empresa ou que possam provocar efeitos sobre seus resultados futuros.

Coroatá-MA, 31 de dezembro de 2021.

COROATA/MA, 31 de DEZEMBRO de 2021

ELIVALDO OLIVEIRA SILVA
CONTADOR
C.P.F. :020.275.613-07 RG : 210354520020
C.R.C. :MA-010838/O

ALICE DE ALENCAR MARTINS
TITULAR PESSOA FISICA
C.P.F. :059.187.203-08
R.G. :0407965020109

COMISSÃO DE LICITAÇÃO
Fls. 292
Rubrica

TERMO DE ENCERRAMENTO

LIVRO DIÁRIO

Nº de Ordem 1

Contém este livro 41 FOLHA(s) numeradas eletronicamente do número 1 a 41 e serviu de Livro Diário, referente à movimentação contábil do período compreendido entre 01/01/2021 a 31/12/2021 obtidas através de processamento eletrônico com os lançamentos das operações próprias do estabelecimento abaixo identificado:

Nome : A. DE A. MARTINS EIRELI
Endereço : PC DO MERCADO CENTRAL, 01 - BOX 1
Bairro : CENTRO
C.E.P. : 65415-000
Cidade : COROATA / MA

Registrado em JUNTA COMERCIAL
sob nº 21600164451

Arquivado em 09/10/2020

Inscrição Estadual nº 126672563
C.N.P.J. nº 39.372.769/0001-76

Coroata/MA, 31 de Dezembro de 2021

ELIVALDO OLIVEIRA SILVA
Contador
C.P.F.: 020.275.613-07
R.G. : 210354520020
C.R.C.: MA-010838/O

ALICE DE ALENCAR MARTINS
TITULAR PESSOA FISICA
C.P.F.: 059.187.203-08
R.G.: 0407965020109

COMISSÃO DE LICITAÇÃO
Fls. 283
Rubrica

ASSINATURA ELETRÔNICA

Certificamos que o ato da empresa A. DE A. MARTINS EIRELI consta assinado digitalmente por:

IDENTIFICAÇÃO DO(S) ASSINANTE(S)	
CPF/CNPJ	Nome
02027561307	ELIVALDO OLIVEIRA SILVA
05918720308	ALICE DE ALENCAR MARTINS

CERTIFICO A AUTENTICAÇÃO EM 24/06/2022 11:42 SOB Nº 20220795070.
PROTOCOLO: 220795070 DE 23/06/2022. NIRE: 21600164451.
A. DE A. MARTINS EIRELI

JUCEMA

ISABELA PALUSKI
RESPONSÁVEL PELA AUTENTICAÇÃO
SÃO LUÍS, 24/06/2022
empresafacil.ma.gov.br

Ministério da Indústria e Comércio Exterior e Serviços
Secretaria Especial da Micro e Pequena Empresa
Departamento de Registro Empresarial e Integração

JUCEMA

COMISSÃO DE LICITAÇÃO
Fls. 894
Rubrica

TERMO DE AUTENTICAÇÃO - LIVRO DIGITAL

Declaro exatos os Termos de Abertura e de Encerramento do Livro Digital com características abaixo, conferido e autenticado por ISABELA PALUSKI, sob a autenticidade nº 12208123659 em 24/06/2022, protocolo 220795070. Para validação de Autenticação dos Termos, deverá ser acessado o Portal de Serviços / verificação de documentos do Empreendedor (http://www.empresafacil.ma.gov.br) e informar o código de verificação.

Identificação de Empresa	
Nome Empresarial:	A. DE A. MARTINS EIRELI
Número de Registro:	21600164451
CNPJ:	39372769000176
Município:	Coroatá

Identificação de Livro Digital	
Tipo de Livro:	DIÁRIO
Número de Ordem:	1
Período de Escrituração:	01/01/2021 - 31/12/2021

Assinante(s)	Nome	CRC/OAB
02027561307	ELIVALDO OLIVEIRA SILVA	MA010838
05918720308	ALICE DE ALENCAR MARTINS	

CERTIFICO A AUTENTICAÇÃO EM 24/06/2022 11:42 SOB Nº 20220795070.
PROTOCOLO: 220795070 DE 23/06/2022. CÓDIGO DE VERIFICAÇÃO:
12208123659. NIRE: 21600164451.
A. DE A. MARTINS EIRELI

JUCEMA

ISABELA PALUSKI
RESPONSÁVEL PELA AUTENTICAÇÃO
SÃO LUÍS, 24/06/2022
empresafacil.ma.gov.br

A validade deste documento, se impresso, fica sujeito à comprovação de sua autenticidade nos respectivos portais, informando seus respectivos códigos de verificação.

CRCMA
CONSELHO REGIONAL DE CONTABILIDADE DO MARANHÃO

COMISSÃO DE LICITAÇÃO
Fls. 295
Rubrica

CONSELHO REGIONAL DE CONTABILIDADE DO ESTADO DO MARANHÃO
CERTIDÃO DE HABILITAÇÃO PROFISSIONAL

O CONSELHO REGIONAL DE CONTABILIDADE DO ESTADO DO MARANHÃO certifica que o(a) profissional identificado(a) no presente documento encontra-se habilitado para o exercício da profissão contábil.

IDENTIFICAÇÃO DO REGISTRO

NOME..... :	ELIVALDO OLIVEIRA SILVA
REGISTRO..... :	MA-010838/O-6
CATEGORIA..... :	CONTADOR
CPF..... :	***.275.613-**

A falsificação deste documento constitui-se em crime previsto no Código Penal Brasileiro, sujeitando o autor à respectiva ação penal.

Emissão: MARANHÃO, 16/12/2022 as 10:26:03.
Válido até: 16/03/2023.
Código de Controle: 24808.

Para verificar a autenticidade deste documento consulte o site do CRCMA.

POUSADA FRANCO
CNPJ: 17.340.284/0001-68
INSC. ESTADUAL: 12.398.853-5
AV.CENTRAL N°183 TRESIDELA-COROATA/MA
EMAIL: POUSADAFRANCO@HOTMAIL.COM FONE (99) 3641-3366
WWW.POUSADAFRANCO.COM.BR

COMISSÃO DE LICITAÇÃO
Fls. 296
Rubrica

ATESTADO DE CAPACIDADE TÉCNICA

Eu, Izidorio Augusto Lago Filho, portador do CPF nº 031.487.043-12, neste ato representando a Pousada Franco, inscrita no CNPJ sob nº 17.340.284/0001-68, atesto para fins de prova que a empresa ***A DE A MARTINS EIRELE*, INSCRITA NO CNPJ N°393727690001-76** estabelecida na ***PRAÇA DO MERCADO CENTRAL BOX 20-CENTRO COROATA-MA CEP: 65415000***, foi nossa fornecedora dos serviços de **INSTALAÇÃO DE SUBSTAÇÃO AÉREA DE ENERGIA ELÉTRICA DE 112,5 KVA, EM POSTE DT 600/11, TENSÃO PRIMARIA 13.8 KV E TENSÃO SECUNDARIA DE 380/220 V**. A referida empresa cumpriu sempre e pontualmente com as obrigações assumidas no tocante aos serviços solicitados, pelo que declaramos estar apta a cumprir com o objeto contratado, nada tendo que a desabone.

Por ser verdade, firmamos a presente.

COROATA-MA, 24 DE MAIO DE 2022

3º Ofício de Coroata

Gerente Administrativo: Izidorio Augusto Lago Filho
CPF:031.487.043-12

TERCEIRO OFÍCIO - EXTRAJUDICIAL - COROATA - MA
FMA FERJ
165

Raquel Mota Moreira Souza
Escrevente

CARTORIO 3 OFICIO DE COROATA-MA
MIRELLA BRITO ROSA - Tabeliã
CNPJ:18.232.146/0001-42 - CNS:000718
RUA DO SOL, 2178, CENTRO, CEP:65415000, COROATA-MA

RECONHECO POR SEMELHANCA A FIRMA DE IZIDORIO AUGUSTO LAGO FILHO. DOU FÉ. EM TEST. DA VERDADE.
COROATA-MA, 16/12/2022.
RAQUEL MOTA MOREIRA SOUZA-ESCREVENTE AUTORIZADA
Emol:5,16 FERC:0,15 FEMP:0,20 FADEP:0,20 Total:5,69
Selo: ECFIN0307189VIORK23D1W9HQ059-Consulte em selo.tjma.jus.br

1

Scanned with CamScanner

COMISSÃO DE LICITAÇÃO
Fls. 292
Rubrica

J MENESES CONSTRUÇÕES LTDA

ATESTADO DE CAPACIDADE TÉCNICA

Eu João José Meneses Silva, portador do CPF nº 160.943.443-91, neste ato representando a empresa J MENESES CONSTRUCOES LTDA, portadora do CNPJ nº 00.258.683/0001-81, atesto para fins de prova que o engenheiro eletricista MATEUS DE OLIVEIRA QUEIROGA, CREA-PB nº 161735379-5, portador do CPF nº 054.260.843-00, entregou a obra pronta e acabada, sem defeitos e imperfeições, os Serviços de EXECUÇÃO DE UMA SUBESTAÇÃO AÉREA DE ENERGIA ELÉTRICA DE 225KVA, na RODOVIA MA 270, KM 04, Zona Rural de Colinas / MA, caracterizada pelos seguintes elementos:

ART Nº: MA20190281367
Início da Obra: 20/08/2019
Término da Obra: 28/08/2019
Potência = 225 kVA

Principais serviços executados:

SERVIÇOS	QTD	UND
Abertura e /ou fechamento em chave fusível - Abertura e /ou fechamento em chave fusível	1	UND
Operação em chave Fusível - Operação em chave Fusível	1	UND
Instalação de alça Pré-formada Para Cabo de Alumínio 1/0AWG	3	UND
Instalação de cabo de alumínio Nu CAA 1/0AWG	60	M
Instalação de cabo de Cobre (ou Aço Cobreado) nu 50 mm²	30	M
Instalação de cabo de Cobre Isolado XLPE 90º, EPR 90º ou HEPR 90º – Isolamento 0,6/1kV - 150mm²	40	M
Instalação de cabo de Cobre Isolado XLPE 90º, EPR 90º ou HEPR 90º – Isolamento 0,6/1kV - 70mm²	35	M
Instalação de cabo de Cobre Isolado XLPE 90º, EPR 90º ou HEPR 90º – Isolamento 0,6/1kV 6mm²	10	M
Instalação de caixa de inspeção para aterramento Diametro 300 mm	1	UND
Instalação de caixa de Medição 1800 x 250 x 700 mm	1	UND
Instalação de chave Fusível Distribuição 15kV - 300A/ 10kA	1	UND
Instalação de cruzeta de Concreto Tipo "T" 1900mm	3	UND
Instalação de disjuntor trifásico de 350A	1	UND
Instalação de elo fusível de distribuição 10K	3	UND
Instalação de eletroduto de Aço Galvanizado a fogo 80 (3")mm, incluindo cabeçotes e curvas	2	UND
Instalação de estrutura de MT tipo N3	1	UND
Instalação de haste de aço cobreado 5/8" 3000 mm	5	UND
Instalação de para-raios Óxido de Zinco 12 kV, 10 kA para 13.8 kV	3	UND
Instalação de poste Concreto Armado DT 11m 800 daN	1	UND
Instalação de transformador de Distribuição 225 kVA – Buchas de 25kV, para rede de 13,8 kV	1	UND
Uso de caminhão guindauto com capacidade de 9 toneladas	8	H

Rua Honório Parentes, 702 - 64048-360 Teresina-
PI E-mail: jmenesescons@gmail.com
CNPJ:00.258.683/0001-81
(86) 3302-3885

Este documento encontra-se registrado no Conselho Regional de Engenharia e Agronomia do Estado do Maranhão, vinculado à Certidão nº 876375/2022, emitida em 14/12/2022

Certidão nº 876375/2022
14/12/2022, 13:39
Chave de Impressão: dwZa4
O documento neste ato registrado foi emitido em 14/12/2022 e contem 2 folhas

J MENESES CONSTRUÇÕES LTDA

COMISSÃO DE LICITAÇÃO
Fls. 291
Rubrica

Para todos os efeitos, considera-se extinta a empreitada, dando-se as partes amplas, geral irrevogável e recíproca quitação de todos os direitos decorrentes do contrato de empreitada para nada mais reclamar uma da outra, agora ou de futuro, em juízo ou fora dele, certo de que a quitação ora outorgada tem força de TRANSAÇÃO DE DIREITOS (Código Civil art. 840/850).

A fim de que o recebimento da obra se prove e produza seus efeitos regulares, fez-se o presente termo.

Colinas (MA), 17 de novembro de 2022.

João José Meneses Silva
Sócio
CPF: 160.943.443-91
J MENESES CONSTRUCOES LTDA
CNPJ nº 00.258.683/0001-81

Wilkson Santos Martins
Engenheiro Eletricista
CREA-MA 7729 – D/MA
RNP 110269372-3 MA
RN 110269372-3 / MA

Este documento encontra-se registrado no Conselho Regional de Engenharia e Agronomia do Estado do Maranhão, vinculado à Certidão nº 876375/2022, emitida em 14/12/2022

Certidão nº 876375/2022
14/12/2022, 13:39
Chave de Impressão: dw7a4
O documento neste ato registrado foi emitido em 14/12/2022 e contém 2 folhas

Rua Honório Parentes, 702 - 64048-360 Teresina-PI E-mail: jmenesescons@gmail.com
CNPJ:00.258.683/0001-81
(86) 3302-3885

COMISSÃO DE LICITAÇÃO
Fls. 299
Rubrica

LAUDO TÉCNICO

Este laudo tem como objetivo certificar os serviços do contrato celebrado com Sr. Mateus de Oliveira Queiroga, portador do CPF: 054.260.843-00. O mesmo teve como serviços a **EXECUÇÃO DE UMA SUBESTAÇÃO AÉREA DE 225KVA**, localizada na **RODOVIA MA 270, KM 04, Zona Rural de Colinas / MA**, de acordo com **ART Nº MA20190281367**.

Atestamos que os serviços foram prestados pelo **Sr. Mateus de Oliveira Queiroga, Engenheiro Eletricista** inscrito no **CONFEA/CREA nº: 161735379-5 PB**, tendo como **contratante** a empresa **J MENESES CONSTRUCOES LTDA**, portadora do **CNPJ nº 00.258.683/0001-81** e como **proprietário** o **Instituto Federal De Educacao, Ciencia E Tecnologia Do Maranhao**, portador do **CNPJ nº 10.735.145/0001-94**.

Informamos ainda que os serviços foram prestados no período de 20/08/2019 a 28/08/2019 e os mesmo encontram-se concluídos e entregues de acordo com as condições contratuais, normas técnicas em vigor e demais elementos fornecidos pela contratante. A execução atendeu fielmente o prazo contratual e os parâmetros de qualidade.

Dessa forma expediu-se o presente laudo técnico, cessando nesta data, a responsabilidade direta do profissional sobre a obra, exceto quanto ao disposto no art. 618 do Código Civil Brasileiro.

Colinas / MA, 25 de novembro de 2022.

Wilkson Santos Martins
Engenheiro Eletricista
CREA-MA 7729 – D/MA
RNP 110269372-3 MA

Este documento encontra-se registrado no Conselho Regional de Engenharia e Agronomia do Estado do Maranhão, vinculado à Certidão nº 876375/2022, emitida em 14/12/2022

Certidão nº 876375/2022
14/12/2022, 13:39
Chave de impressão: dwZa4
O documento neste ato registrado foi emitido em 14/12/2022 e contém 1 folhas

COMISSÃO DE LICITAÇÃO
Fls. 300
Rubrica

MINISTÉRIO DA EDUCAÇÃO
INSTITUTO FEDERAL DE EDUCAÇÃO, CIÊNCIA E TECNOLOGIA DO MARANHÃO
Departamento de Infraestrutura - PROAD - IFMA

DECLARAÇÃO DE ANUÊNCIA

Declaro, para os fins de comprovação de capacidade técnica, que o engenheiro eletricista MATEUS DE OLIVEIRA QUEIROGA, CREA-PB nº 161735379-5, portador do CPF nº 054.260.843-00, atuando como subcontratado da empresa J MENESES CONSTRUCOES LTDA, portadora do CNPJ nº 00.258.683/0001-81, foi responsável pelos serviços de EXECUÇÃO DE UMA SUBESTAÇÃO AÉREA DE ENERGIA ELÉTRICA DE 225KVA, localizada na RODOVIA MA 270, KM 04, Zona Rural de Colinas / MA – Atual Campus Avançado Colinas.

Início da Obra: 20/08/2019

Término da Obra: 28/08/2019

Potência = 225 kVA

São Luís, 14 de dezembro de 2022.

(assinado eletronicamente)
ALLAN ALMEIDA BASTOS
SIAPE **2218692**

Documento assinado eletronicamente por:
- **Allan Almeida Bastos, TECNOLOGO-FORMACAO**, em 14/12/2022 11:56:53.

Este documento foi emitido pelo SUAP em 14/12/2022. Para comprovar sua autenticidade, faça a leitura do QRCode ao lado ou acesse https://suap.ifma.edu.br/autenticar-documento/ e forneça os dados abaixo:

Código Verificador: 550514
Código de Autenticação: 3399ff9d22

Este documento encontra-se registrado no Conselho Regional de Engenharia e Agronomia do Estado do Maranhão, vinculado à Certidão nº 876375/2022, emitida em 14/12/2022

Certidão nº 876375/2022
14/12/2022, 13:39
Chave de Impressão: dwZa4
O documento neste ato registrado foi emitido em 14/12/2022 e contém 1 folhas.

CERTIDÃO DE REGISTRO E QUITAÇÃO
PESSOA FÍSICA
Lei Federal Nº 5194 de 24 de Dezembro de 1966

CREA-MA

COMISSÃO DE LICITAÇÃO
Fls. 301
Rubrica

Nº 876259/2022
Emissão: 24/11/2022
Validade: 31/03/2023
Chave: 33dzw

Conselho Regional de Engenharia e Agronomia do Estado do Maranhão

CERTIFICAMOS que o profissional mencionado encontra-se registrado neste Conselho, nos termos da Lei 5.194/66, de 24/12/1966, conforme os dados acima. CERTIFICAMOS, ainda, face o estabelecimento nos artigos 68 e 69 da referida Lei, que o interessado não se encontra em débito com o CREA-MA.

Interessado(a)

Profissional: MATEUS DE OLIVEIRA QUEIROGA
Registro: 1617353795
CPF: 054.***.***-00

Tipo de Registro: VISTO PROFISSIONAL
Data Inicial: 21/05/2018
Data Final: Indefinido
Número do Visto: 107369

Título(s)

GRADUAÇÃO

ENGENHEIRO ELETRICISTA
Atribuição: Artigos 8 e 9, combinados com o 25, da Res. 218/73 do CONFEA.
Restrições: Sem Identificação
Instituição de Ensino: UNIVERSIDADE FEDERAL DE CAMPINA GRANDE
Data de Formação: 17/10/2017

Descrição

CERTIDÃO DE REGISTRO E QUITAÇÃO PESSOA FÍSICA

Informações / Notas

- A falsificação deste documento constitui-se em crime previsto no Código Penal Brasileiro, sujeitando o(a) autor(a) à respectiva ação penal.
- CERTIFICAMOS que caso ocorra(m) alteração(ões) no(s) elemento(s) contido(s) neste documento, esta Certidão perderá a sua validade para todos os efeitos.
- Esta certidão perderá a validade, caso ocorra qualquer alteração posterior dos elementos cadastrais nela contidos.
- Válido em todo território nacional.

Última Anuidade Paga

Ano: 2022 (6/6)

Autos de Infração

Nada consta

Responsabilidades Técnicas

Empresa: A DE A MARTINS EIRELI
Registro: 0005473020
CNPJ: 39.372.769/0001-76
Data Início: 19/10/2022
Data Fim: Indefinido
Data Fim de Contrato: 10/10/2023
Tipo de Responsabilidade: RESPONSAVEL TÉCNICO

Empresa: ALAM J P DE SOUSA COMERCIO DE MATERIAIS ELETRICO
Registro: 0005435307
CNPJ: 20.207.131/0001-51
Data Início: 08/01/2021
Data Fim: Indefinido
Data Fim de Contrato: Indefinido
Tipo de Responsabilidade: RESPONSAVEL TÉCNICO

COMISSÃO DE LICITAÇÃO
Fls. 302
Rubrica

CERTIDÃO DE REGISTRO E QUITAÇÃO
PESSOA JURIDICA
Lei Federal Nº 5194 de 24 de Dezembro de 1966

CREA-MA

Nº 875296/2022
Emissão: 27/10/2022
Validade: 31/03/2023
Chave: 38793

Conselho Regional de Engenharia e Agronomia do Estado do Maranhão

CERTIFICAMOS que a Empresa mencionada encontra-se registrada neste Conselho, nos Termos da Lei 5.194/66, conforme os dados impressos nesta certidão. CERTIFICAMOS, ainda, que até a presente data, a referida pessoa jurídica e seu(s) responsável(is) técnico(s) estão quites com suas anuidades e demais obrigações junto ao Conselho Regional de Engenharia e Agronomia do Maranhão - CREA-MA, estando habilitada a exercer suas atividades, circunscrita à(s) atribuição(ções) de seu(s) responsável(veis) técnico(s).

Interessado(a)

Empresa: A DE A MARTINS EIRELI

CNPJ: 39.372.769/0001-76

Registro: 0005473020

Categoria: Matriz

Capital Social: R$ 110.000,00

Data do Capital: 09/10/2020

Faixa: 2

Objetivo Social: 47.44-0-99 - COMÉRCIO VAREJISTA DE MATERIAIS DE CONSTRUÇÃO EM GERAL;4752-1/00-COMERCIO VAREJISTA ESPECIALIZADO DE EQUIPAMENTOS DE TELEFONIA E COMUNICAÇÃO; 4322-3/03-INSTALAÇÕES DE SISTEMA DE PREVENÇÃO CONTRA INCENDIO; 4330-4/04-SERVIÇOS DE PINTURA DE EDIFICIOS EM GERAL; 4313-4/00-OBRAS DE TERRAPLANAGEM; 4751-2/01-COMERCIO VAREJISTA ESPECIALIZADO DE EQUIPAMENTOS E SUPRIMENTOS DE INFORMATICA; 4923-0/02

Restrições Relativas ao Objetivo Social: EMPRESA HABILITADA PARA ATUAR SOMENTE NA ÁREA DA ENGRNHARIA ELETRICA. NO ÂMBITO DAS ATRIBUIÇÕES DE SEU RESPONSÁVEL TÉCNICO.

Endereço Matriz: PRAÇA PRAÇA DO MERCADO CENTRAL, 20, CENTRO, COROATÁ, MA, 65415000

Tipo de Registro: Registro Definitivo de Empresa

Data Inicial: 19/10/2022

Data Final: Indefinido

Registro Regional: 0000547312DDMA

Descrição

CERTIDÃO DE REGISTRO E QUITAÇÃO PESSOA JURIDICA

Informações / Notas

- A capacidade técnico-profissional da empresa é comprovada pelo conjunto dos acervos técnicos dos profissionais constantes de seu quadro técnico.

- Esta certidão perderá a validade, caso ocorra qualquer alteração posterior dos elementos cadastrais nela contidos

Última Anuidade Paga

Ano: 2022 (1/1)

Autos de Infração

Nada consta

Responsáveis Técnicos

Profissional: MATEUS DE OLIVEIRA QUEIROGA

Registro: 1617353795

CPF: 054.***.***-00

Data Início: 19/10/2022

Data Fim: Indefinido

Data Fim de Contrato: 10/10/2023

Títulos do Profissional:

ENGENHEIRO ELETRICISTA

Atribuição: Artigos 8 e 9, combinados com o 25, da Res. 218/73 do CONFEA.

Tipo de Responsabilidade: RESPONSAVEL TÉCNICO

Sócios

Sócio: ALICE DE ALENCAR MARTINS

CPF: 059.***.***-08

Função: EMPRESÁRIA

CONTRATO DE PRESTAÇÃO DE SERVIÇOS

CONTRATANTE: A empresa **A. DE A. MARTINS EIRELI**, CNPJ nº **39.372.769/0001-76**, com sede à Pc Mercado Central, 20, Box 20, na cidade de Coroatá – MA, CEP nº 65.415-000, Denominada CONTRATANTE, neste ato representada pelo seu sócio Sra. Alice de Alencar Martins, RG nº 040796502010-9, CPF nº 059.187.203-08.

COMISSÃO DE LICITAÇÃO Fls. 303 Rubrica

CONTRATADO: **Mateus de Oliveira Queiroga**, Engenheiro Eletricista, portador da Carteira Profissional do CREA nº 1617353795, CPF nº 054.260.843-00 e Carteira de Identidade nº 028823702005-3.

O presente contrato se regerá pelas cláusulas e condições seguinte:

CLÁUSULA PRIMEIRA: Do objeto:

O objeto do contrato é a prestação de serviços profissionais na área de Engenharia Elétrica, restrita às atribuições do contratado, conforme previsto na legislação vigente.

CLÁUSULA SEGUNDA: Da remuneração e carga horária:

O contratado receberá o equivalente a 06 (seis) salários-mínimos mensais, para uma jornada 20 horas por semana, conforme estabelecido na Lei Federal 4.950-A/66.

CLÁUSULA TERCEIRA: Do prazo:

O prazo de validade deste contrato é de 1 ano, podendo ser rescindido a qualquer tempo por uma das partes desde que comunicado com antecedência de 30 (trinta) dias. Contados a partir de 11/10/2022.

CLÁUSULA QUARTA: Do foro:

Fica eleito o Foro da Comarca de Coroatá, MA, para dirimir as questões decorrentes deste contrato.

E, por estarem justos e contratados, assinam o presente contrato, em 03(três) vias de igual teor, na presença de duas testemunhas.

Coroatá – MA, 11 de outubro de 2022.

SERVENTIA DO TERCEIRO OFÍCIO-EXTRAJUDICIAL COROATÁ-MA TJMA FERJ 169

3º Ofício de Coroatá

MATEUS DE OLIVEIRA QUEIROGA:05426084300

Assinado de forma digital por MATEUS DE OLIVEIRA QUEIROGA:05426084300
Dados: 2022.10.14 12:48:26 -03'00'

Alice de Alencar Martins

A. DE A. MARTINS EIRELI
CNPJ nº 39.372.769/0001-76
Alice de Alencar Martins
CPF nº 059.187.203-08
CONTRATANTE

Mateus de Oliveira Queiroga
Carteira Profissional do CREA nº 1617353795
CPF sob o nº 054.260.843-00
CONTRATADO

Cristiane Rosa Pereira
Testemunha

Testemunha

Scanned with CamScanner

CARTORIO 3 OFICIO DE COROATA-MA
MIRELLA BRITO ROSA - Tabelã
CNPJ:19.202.148/0001-48 - CNS 020718
RUA DO SOL, 2178, CENTRO, CEP 65419000, COROATA-MA

RECONHECO POR AUTENTICIDADE A FIRMA DE ALICE DE ALENCAR MARTINS. DOU FÉ. EM TEST. DA VERDADE.
COROATA-MA, 14/10/2022

FERNANDO ALVES DE ARAÚJO-Tabelião e Registrador
Emol:18,10 Recompe:0,00 FADEP:0,72 Total
Selo: ACVI80317[illegible]-Consulte em selo.tjma.jus.br

Alves de Araújo
Tabelião e Registrador Substituto

COMISSÃO DE LICITAÇÃO
Fls. 304
Rubrica

CARTÓRIO-OFÍCIO-EXTRAJUDICIAL-COROATA MA
SERVENTIA DO TERCEIRO
TJMA FERJ
168

Scanned with CamScanner

COMISSÃO DE LICITAÇÃO
Fls. 305
Rubrica

Certidão de Acervo Técnico - CAT
Resolução Nº 1025 de 30 de Outubro de 2009
Resolução Nº 218 de 29 de Junho de 1973

CREA-MA

CAT COM REGISTRO DE ATESTADO
876375/2022
Atividade concluída

Conselho Regional de Engenharia e Agronomia do Estado do Maranhão

CERTIFICAMOS, em cumprimento ao disposto na Resolução nº 1.025, de 30 de outubro de 2009, do Confea, que consta dos assentamentos deste Conselho Regional de Engenharia e Agronomia do Estado do Maranhão - Crea-MA, o Acervo Técnico do profissional **MATEUS DE OLIVEIRA QUEIROGA** referente à(s) Anotação(ões) de Responsabilidade Técnica - ART abaixo discriminada(s):

Profissional: **MATEUS DE OLIVEIRA QUEIROGA**
Registro: **107369MA** RNP: **1617353795**
Título profissional: ENGENHEIRO ELETRICISTA

Número da ART: **MA20220596852** Tipo de ART: OBRA / SERVIÇO Registrada em: 13/12/2022 Baixada em: 13/12/2022
Forma de registro: SUBSTITUIÇÃO Participação técnica: INDIVIDUAL
Empresa contratada:

Contratante: **J MENESES CONSTRUCOES LTDA** CPF/CNPJ: **00.258.683/0001-81**
Endereço do contratante: RUA HONÓRIO PARENTE Nº: 702
Complemento: Bairro: JÓQUEI
Cidade: TERESINA UF: PI CEP: 64048360
Contrato: Celebrado em:
Valor do contrato: R$ 2.000,00 Tipo de contratantee: Pessoa Juridica de Direito Privado
Ação institucional: Outros
Endereço da obra/serviço: RODOVIA MA 270 Nº: KM 04
Complemento: Bairro: Zona Rural
Cidade: COLINAS UF: MA CEP: 65690000
Coordenadas Geográficas: -6.193589, -44.340755
Data de início: 20/08/2019 Conclusão efetiva: 28/08/2019
Finalidade: SEM DEFINIÇÃO
Proprietário: Instituto Federal De Educacao, Ciencia E Tecnologia Do Maranhao CPF/CNPJ: 10.735.145/0001-94

Atividade Técnica: **16 - Execução** ELETROTÉCNICA > SISTEMAS DE ENERGIA ELÉTRICA > DE SUBESTAÇÃO > #11.9.17.1 - AÉREA DE ENERGIA ELÉTRICA 49 - Execução de obra 225.00 quilovolt-ampére;

Observações

Montagem de subestação aérea de 225kVA.

Informações Complementares

CERTIFICAMOS, finalmente, que se encontra vinculado à presente Certidão de Acervo Técnico – CAT, o atestado contendo 4 folha(s), expedido pelo contratante da obra/serviço, a quem cabe a responsabilidade pela veracidade e exatidão das informações nele constantes.

Certidão de Acervo Técnico nº 876375/2022
14/12/2022, 13:39
dwZa4

A Certidão de Acervo Técnico (CAT) à qual o atestado está vinculado constituirá prova da capacidade técnico-profissional da pessoa jurídica somente se o responsável técnico indicado estiver ou venha a ser integrado ao seu quadro técnico por meio de declaração entregue no momento da habilitação ou da entrega das propostas.

Certificamos que se encontra vinculado à presente CAT o atestado apresentado em cumprimento à Lei nº 8.666/93, expedido pela pessoa jurídica contratante, a quem cabe a responsabilidade pela veracidade e exatidão das informações nele constantes. É de responsabilidade deste Conselho a verificação da atividade profissional em conformidade com a Lei nº 5.194/66 e Resoluções do Conselho Federal de Engenharia e Agronomia - CONFEA.

Esta certidão perderá a validade, caso ocorra qualquer alteração posterior dos elementos cadastrais nela contidos.

Fica(m) Excluído(s), no entanto, o(s) serviço(s) cujas atribuições não competem ao(s) profissional(is) em questão.

A autenticidade desta Certidão pode ser verificada em: https://crea-ma.sitac.com.br/publico/, com a chave: dwZa4

POUSADA FRANCO
CNPJ: 17.340.284/0001-68
INSC. ESTADUAL: 12.398.853-5
AV.CENTRAL N°183 TRESIDELA-COROATA/MA
EMAIL: POUSADAFRANCO@HOTMAIL.COM FONE (99) 3641-3366
WWW.POUSADAFRANCO.COM.BR

COMISSÃO DE LICITAÇÃO
Fls. 306
Rubrica

CONTRATO DE EMPRESA ESPECIALIZADA EM INSTALAÇÃO DE UMA SUBSTAÇÃO TRANSFORMADORA

CONTRATANTE: **LILIANE F DA S FRANCO,** com sede em **AV. CENTRAL N°183 TRESIDELA-COROATA/MA,** inscrita no CNPJ sob n°**17.340.284/0001-68,** e no Cadastro Estadual sob o n° **12.398.853-5,** neste ato representada pelo nosss Gerente/Administrativo, **IZIDORIO AUGUSTO LAGO FILHO, brasileiro, casado,** carteira de identidade n° **24872022003-7,** CPF n° **031487043-12,** residente e domiciliado na **AV. Magalhaes de Almeida °3254 Bairro: Maçaranduba Coroata-ma.**

CONTRATADO: **A DE A MARTINS EIRELE,** com sede na **PRAÇA DO MERCADO CENTRAL BOX 20, CENTRO COROATA-MA,** inscrita no CNPJ sob n° **39372769000176,** e no Cadastro Estadual sob o n° **126672563,** neste ato representada pelo seu proprietária Sr. **ALICE DE ALENCAR MARTINS, brasileira, solteira, empresária,** portador da cédula de identidade n°**0407965020109** e CPF n° **05918720308,** residente e domiciliado na **AV. Magalhaes de Almeida N°946ª-centro coroata-ma,**

A parte acima identificada tem, entre si, justo e acertado o presente Contrato de Prestação de serviços de instalação de subestação transformadora.

OBJETO DO CONTRATO

CLAUSULA PRIMEIRA: O presente do Contrato tem como objeto á Contratação de empresa para especializada de serviços de **INSTALAÇÃO DE SUBSTAÇÃO AÉREA DE ENERGIA ELÉTRICA DE 112,5 KVA, EM POSTE DT 600/11, TENSÃO PRIMARIA 13.8 KV E TENSÃO SECUNDARIA DE 380/220 V.**

CLAUSULA SEGUNDA: O prazo de vigência deste contrato é indeterminado, podendo ser rescindido a qualquer tempo por uma das partes.

CLAUSULA TERCEIRA – PREÇO: o valor total a contratação e de R$ **75.500,00 (setenta e cinco mil e quinhentos reais)**

CLAUSULA QUARTA- O presente contrato terá vigência a partir da sua assinatura pelas partes.

Scanned with CamScanner

POUSADA FRANCO
CNPJ: 17.340.284/0001-68
INSC. ESTADUAL: 12.398.853-5
AV.CENTRAL N°183 TRESIDELA-COROATA/MA
EMAIL: POUSADAFRANCO@HOTMAIL.COM FONE (99) 3641-3366
WWW.POUSADAFRANCO.COM.BR

COMISSÃO DE LICITAÇÃO
Fls. 307
Rubrica

CLAUSULA QUINTA- Fica eleito do foro de Coroatá para dirimir quaisquer controvérsias oriundas do presente CONTRATO as partes elegem o foro da comarca de coroata-ma.

E, por estarem, assim, justos e contratados, firmam o presente instrumento, em duas vias de igual teor e forma, juntamente com 2(duas) testemunhas.

COROATA-MA, 14 DE ABRIL DE 2022

3º Ofício de Coroatá
Gerente Administrativo: Izidorio Augusto Lago Filho
CPF:031.487.043-12

3º Ofício de Coroatá
ALICE A MARTINS EIRELE
Proprietária: Alice de Alencar Martins

TESTEMUNHAS:

Cristiane Costa Pereira

Felipe da Silva Oliveira

Raquel Mota Moreira Souza
Escrevente

CARTORIO 3 OFICIO DE COROATA-MA
MIRELLA BRITO ROSA - Tabelã
CNPJ:18.202.148/0001-48 - CNS:020718
RUA DO SOL, 2178, CENTRO, CEP:65415000, COROATA-MA
RECONHECO POR SEMELHANCA A FIRMA DE IZIDORO AUGUSTO LAGO FILHO. DOU FÉ. EM TEST. DA VERDADE.
COROATA-MA, 16/12/2022.
RAQUEL MOTA MOREIRA SOUSA-ESCREVENTE AUTORIZADA
Emol:18,10 FERC:0,54 FEMP:0,72 FADEP:0,72 Total:20,0
Selo: RECFIR03071STYVCPE3098008561-Consulte em selo.tjma.jus.br

CARTORIO 3 OFICIO DE COROATA-MA
MIRELLA BRITO ROSA - Tabelã
CNPJ:18.202.148/0001-48 - CNS:020718
RUA DO SOL, 2178, CENTRO, CEP:65415000, COROATA-MA
RECONHECO POR SEMELHANCA A FIRMA DE ALICE DE ALENCAR MARTINS. DOU FÉ. EM TEST. DA VERDADE.
COROATA-MA, 16/12/2022.
RAQUEL MOTA MOREIRA SOUSA-ESCREVENTE AUTORIZADA
Emol:18,10 FERC:0,54 FEMP:0,72 FADEP:0,72 Total:20,0
Selo: RECFIR03071856F65GC7HV810F17-Consulte em selo.tjma.jus.br

Scanned with CamScanner

MARTINS
MATERIAIS & SERVIÇOS

COMISSÃO DE LICITAÇÃO
Fls. 30
Rubrica

EMPRESA: A. DE A. MARTINS LTDA
CNPJ: 39.372.769/0001-76
PRAÇA DO MERCADO CENTRAL 01 CENTRO
COROATA-MA

ANEXO IV – DECLARAÇÃO

DECLARAMOS, sob as penas da Lei, para os fins de habilitação, na Licitação Pregão Eletrônico nº PE-059/2022 – Processo nº 0101.06559.2022, instaurada pelo Município de Vargem Grande, que a empresa:

1 - Cumpre ao disposto nos incisos XXXIII do art. 7º da Constituição Federal e inciso V do art. 27 da Lei Federal nº 8.666/93, de que não emprega menor de 18 anos em trabalho noturno, perigoso e insalubre e não emprega menor de 16 anos, ressalvado, quando for o caso, o menor, a partir de 14 anos, na condição de aprendiz, nos termos do modelo anexo ao Decreto Federal nº 4.358, de 05 de Setembro de 2002, que regulamenta a Lei nº 9.584, de 27 de outubro de 2002;

2 - Não está impedida de contratar com a Administração Pública;

3 - Não foi declarada inidônea por ato do Poder Público;

4 - Não incorre nas demais condições impeditivas da lei 8666/93.

5 - Que inexistem fatos impeditivos a sua habilitação.

Coroata (MA), em 16 de dezembro de 2022.

gov.br Documento assinado digitalmente
ALICE DE ALENCAR MARTINS
Data: 16/12/2022 10:12:27 0300
Verifique em https://verificador.iti.br

.....

RAZÃO SOCIAL: A. DE A. MARTINS LTDA
CNPJ: 39.372.769/0001-76
Alice de Alencar Martins

COMISSÃO DE LICITAÇÃO
Fls. 309
Rubrica

EMPRESA: A. DE A. MARTINS LTDA
CNPJ: 39.372.769/0001-76
PRAÇA DO MERCADO CENTRAL 01 CENTRO
COROATA-MA

ANEXO V – DECLARAÇÃO DE CONHECIMENTO E ATENDIMENTO ÀS CONDIÇÕES DO EDITAL

Declaramos para todos os fins de direito, que conhecemos o objeto do pregão e os termos constantes no Edital Pregão Eletrônico nº PE-059/2022 – Processo nº 0101.06559.2022 e seu(s) ANEXOS e do Regulamento bem como temos todas as condições de cumprir as exigências ali contidas no que concerne à apresentação de documentação para fim de habilitação.

Coroata (MA), em 16 de dezembro de 2022.

gov.br Documento assinado digitalmente
ALICE DE ALENCAR MARTINS
Data: 16/12/2022 10:13:28-0300
Verifique em https://verificador.iti.br

.....

RAZÃO SOCIAL: A. DE A. MARTINS LTDA
CNPJ: 39.372.769/0001-76
Alice de Alencar Martins

COMISSÃO DE LICITAÇÃO
Fls. 310
Rubrica

EMPRESA: A. DE A. MARTINS LTDA
CNPJ: 39.372.769/0001-76
PRAÇA DO MERCADO CENTRAL 01 CENTRO
COROATA-MA

ANEXO VII – MODELO DE DECLARAÇÃO DE RESPONSABILIDADE

Ao Pregoeiro do Município de Vargem Grande (MA)

Declaramos para os fins de direito, na qualidade de Proponente do procedimento de licitação, sob a modalidade Pregão Eletrônico nº PE-059/2022 – Processo nº 0101.06559.2022, instaurado pela Prefeitura Municipal de Vargem Grande (MA), que:

• Assumimos inteira responsabilidade pela autenticidade de todos os documentos apresentados ao (a) Pregoeiro, sujeitando-nos a eventuais averiguações que se façam necessárias;

• Comprometemo-nos a manter, durante a execução do Contrato, em compatibilidade com as obrigações assumidas, todas as condições de habilitação e qualificação exigidas na licitação;

• Comprometemo-nos a repassar na proporção correspondente, eventuais reduções de preços decorrentes de mudanças de alíquotas de impostos incidentes sobre o fornecimento do objeto, em função de alterações de legislação correspondente, publicada durante a vigência do Contrato;

• Temos conhecimento e submetemo-nos ao disposto na Lei n.º 8.078 – Código de Defesa do Consumidor, bem como, ao Edital e Anexos do Pregão Eletrônico nº PE-059/2022 – Processo nº 0101.06559.2022, realizado pela Prefeitura de Vargem Grande – MA.

Por ser expressão da verdade, firmamos a presente.

Coroata (MA), em 16 de dezembro de 2022.

gov.br Documento assinado digitalmente
ALICE DE ALENCAR MARTINS
Data: 16/12/2022 10:10:55-0300
Verifique em https://verificador.iti.br

RAZÃO SOCIAL: A. DE A. MARTINS LTDA
CNPJ: 39.372.769/0001-76
Alice de Alencar Martins

COMISSÃO DE LICITAÇÃO
Fls. 317
Rubrica

MARTINS
MATERIAIS & SERVIÇOS

EMPRESA: A. DE A. MARTINS LTDA
CNPJ: 39.372.769/0001-76
PRAÇA DO MERCADO CENTRAL 01 CENTRO
COROATA-MA

ANEXO VIII – DECLARAÇÃO DE ENQUADRAMENTO NO REGIME DE MICROEMPRESA OU EMPRESA DE PEQUENO PORTE (NA HIPÓTESE DO LICITANTE SER UMA ME OU EPP).

( ) MICROEMPRESA (X) EMPRESA DE PEQUENO PORTE

A DE A MARTINS LTDA, inscrita no CNPJ nº **39.372.769/0001-76**, Endereço: **Praça do Mercado Central, 20, Box 20, Centro, CEP: 65.415-000, Coroata (MA).**

DECLARO, sob as penas da lei, que a empresa **A DE A MARTINS LTDA**, inscrita no CNPJ nº **39.372.769/0001-76**, cumpre os requisitos legais para a qualificação como microempresa ou empresa de pequeno porte estabelecidos pela Lei Complementar nº 123, de 14.12.2006, em especial quanto ao seu art. 3º, estando apta a usufruir o tratamento favorecido estabelecido nessa Lei Complementar. Declaro, ainda, que a empresa está excluída das vedações constantes do parágrafo 4º do artigo 3º da Lei Complementar nº 123, de 14.12.2006, e que se compromete a promover a regularização de eventuais defeitos ou restrições existentes na documentação exigida para efeito de regularidade fiscal, caso seja declarada vencedora do certame.

Sou optante do Sistema Simples Nacional?
(X) SIM ( )NÃO

Coroata (MA), em 16 de dezembro de 2022.

gov.br Documento assinado digitalmente
ALICE DE ALENCAR MARTINS
Data: 16/12/2022 10:14:10-0300
Verifique em https://verificador.iti.br

.....

RAZÃO SOCIAL: A. DE A. MARTINS LTDA
CNPJ: 39.372.769/0001-76
Alice de Alencar Martins

COMISSÃO DE LICITAÇÃO
Fls. 312
Rubrica

EMPRESA: A. DE A. MARTINS LTDA
CNPJ: 39.372.769/0001-76
PRAÇA DO MERCADO CENTRAL 01 CENTRO
COROATA-MA

ANEXO IX - DECLARAÇÃO DE INEXISTÊNCIA DE VÍNCULO FAMILIAR

A DE A MARTINS LTDA, inscrita no CNPJ nº: **39.372.769/0001-76**, com sede na **Praça do Mercado Central, 20, Box 20, Centro, CEP: 65.415-000, Coroata (MA)**, por intermédio de seu representante legal, a Sra. Alice de Alencar Martins, infra-assinado, portadora da Carteira de Identidade nº 040796502010-9 e do CPF/MF nº 059.187.203-08, para fins do presente processo licitatório, DECLARA não possuir em seu quadro societário cônjuge, companheiro(a) ou parente em linha reta ou colateral, por consanguinidade ou afinidade, até o terceiro grau, de servidor público da ativa na Prefeitura de Vargem Grande (MA) que impossibilite a participação no referido Pregão Eletrônico nº PE-059/2022 – Proc. Adm nº 0101.06559/2022.

Coroata (MA), em 16 de dezembro de 2022.

gov.br Documento assinado digitalmente
ALICE DE ALENCAR MARTINS
Data: 16/12/2022 10:14:57-0300
Verifique em https://verificador.iti.br

RAZÃO SOCIAL: A. DE A. MARTINS LTDA
CNPJ: 39.372.769/0001-76
Alice de Alencar Martins

EMPRESA: A. DE A. MARTINS LTDA
CNPJ: 39.372.769/0001-76
PRAÇA DO MERCADO CENTRAL 01 CENTRO
COROATA-MA

ANEXO XI – CARTA PROPOSTA DO OBJETO

Prefeitura Municipal de Vargem Grande – MA.
Comissão Permanente de Licitações - CPL
Ref.: Pregão Eletrônico nº PE-059/2022.
Proc. Adm nº 0101.06559.2022.

Prezados Senhores,

Após cuidadoso exame e estudo do Pregão Eletrônico em referência, com os quais estamos plenamente de acordo, apresentamos nossa proposta para o Registro de Preços, do tipo menor Preço por Empreitada Global, visando a Futura Contratação de Serviços de Implantação de Subestações Aéreas no Município de Vargem Grande/MA, conforme condições, quantidades e exigências estabelecidas neste Edital e seus anexos.

O valor global de nossa proposta é de R$ 2.706.482,80 (dois milhões e setecentos e seis mil e quatrocentos e oitenta e dois reais e oitenta centavos), conforme detalhado na Planilha de Quantidades e Preços anexa.

COMISSÃO DE LICITAÇÃO
Fls. 312
Rubrica

EMPRESA: A. DE A. MARTINS LTDA
CNPJ: 39.372.769/0001-76
PRAÇA DO MERCADO CENTRAL 01 CENTRO
COROATA-MA

Item	Especificação	Marca	Valor
1	Registro de Preços, do tipo menor Preço por Empreitada Global, visando a Futura Contratação de Serviços de Implantação de Subestações Aéreas no Município de Vargem Grande/MA, conforme condições, quantidades e exigências estabelecidas neste Edital e seus anexos.	Serviço	R$ 2.706.482,80
VALOR PROPOSTO (CONFORME DETALHAMENTO ABAIXO)			**R$ 2.706.482,80**

ITEM	REFERÊNCIA	DESCRIÇÃO	UND	QUANTIDADE	PREÇO UNITÁRIO	PREÇO UNITÁRIO COM BDI	PREÇO TOTAL COM BDI
1		**SERVIÇOS INICIAIS**					R$ 92.099,70
1.1	CPU 001	AQUISIÇÃO E ASSENTAMENTO DE PLACA DE OBRA	M^2	135	R$ 531,28	R$ 682,22	R$ 92.099,70
2		**ADMINISTRAÇÃO E MOBILIZAÇÃO**					R$ 109.711,70
2.1	CPU 002	MOBILIZAÇÃO E DESMOBILIZAÇÃO DE EQUIPAMENTO	UN	70	R$ 424,35	R$ 544,91	R$ 38.143,70
2.2	CPU 003	ADMINISTRAÇÃO LOCAL	MÊS	12	R$ 4.644,50	R$ 5.964,00	R$ 71.568,00
3		**SUBESTAÇÕES AÉREAS**					R$ 2.503.693,40

COMISSÃO DE LICITAÇÃO
Fls. 314
Rubrica

EMPRESA: A. DE A. MARTINS LTDA
CNPJ: 39.372.769/0001-76
PRAÇA DO MERCADO CENTRAL 01 CENTRO
COROATA-MA

3.1	CPU 004	SUBESTAÇÃO AÉREA 112,5 KVA COMPLETA EM POSTE DE CONCRETO DUPLO T 11/600	UN	15	R$ 45.316,19	R$ 58.190,52	R$	872.857,80
3.2	CPU 005	SUBESTAÇÃO AÉREA 75 KVA COMPLETA EM POSTE DE CONCRETO DUPLO T 11/300	UN	5	R$ 37.667,18	R$ 48.368,43	R$	241.842,15
3.3	CPU 006	SUBESTAÇÃO AÉREA 45 KVA COMPLETA EM POSTE DE CONCRETO DUPLO T 11/300	UN	20	R$ 22.758,75	R$ 29.224,51	R$	584.490,20
3.4	CPU 007	SUBESTAÇÃO AÉREA 30 KVA COMPLETA EM POSTE DE CONCRETO DUPLO T 11/300	UN	15	R$ 21.302,67	R$ 27.354,76	R$	410.321,40
3.5	CPU 008	SUBESTAÇÃO AÉREA MONOFÁSICA 15 KVA COMPLETA EM POSTE DE CONCRETO DUPLO T 11/300 EM ÁREA RURAL	UN	15	R$ 20.464,75	R$ 26.278,79	R$	394.181,85
4		**LIMPEZA DA OBRA**					R$	978,00
4.1	CPU 009	LIMPEZA GERAL DA OBRA	M^2	300	R$ 2,54	R$ 3,26	R$	978,00
						VALOR TOTAL:	**R$**	**2.706.482,80**

Estamos cientes de que os quantitativos constantes da Planilha de Quantidades e Preços são estimativos, e poderão variar para mais ou para menos, em função das reais necessidades da PREFEITURA, observados os limites legais. Nossa proposta é válida por 60 (sessenta) dias a partir da abertura do envelope e, caso nos seja adjudicado o objeto da licitação, comprometemo-nos a comparecer no local, data e horário estabelecidos pela PREFEITURA para a assinatura do Contrato.

COMISSÃO DE LICITAÇÃO
Fls. 326
Rubrica

EMPRESA: A. DE A. MARTINS LTDA
CNPJ: 39.372.769/0001-76
PRAÇA DO MERCADO CENTRAL 01 CENTRO
COROATA-MA

Coroata (MA), em 16 de dezembro de 2022.

gov.br Documento assinado digitalmente
ALICE DE ALENCAR MARTINS
Data: 16/12/2022 10:15:55-0:00
Verifique em https://verificador.iti.br

.....

RAZÃO SOCIAL: A. DE A. MARTINS LTDA
CNPJ: 39.372.769/0001-76
Alice de Alencar Martins

COMISSÃO DE LICITAÇÃO
Fls. 316
Rubrica

Licita+Brasil

COMPROVANTE DE CADASTRO DE LANCE INICIAL

PROCESSO: PE-059/2022-CPL/PMVG
ÓRGÃO PROMOTOR: MUNICIPIO DE VARGEM GRANDE
DATA E HORA DO REGISTRO DO LANCE: 16/12/2022 16:52:29

COMISSÃO DE LICITAÇÃO
Fls 317
Rubrica

DECLARAÇÕES

1. Declaro que estou ciente e concordo com as condições contidas no edital e seus anexos, bem como de que cumpro plenamente os requisitos de habilitação definidos no edital.
2. Declaro sob as penas da lei, que até a presente data inexistem fatos impeditivos para a minha habilitação no presente processo licitatório, ciente da obrigatoriedade de declarar ocorrências posteriores.
3. Declaro para fins do disposto no inciso V do art. 27 da Lei n°8.666, de 21 de junho de 1993, acrescido pela Lei n°9.854, de 27 de outubro de 1999, que não emprego menor de 18 (dezoito) anos em trabalho noturno, perigoso ou insalubre e não emprego menor de 16 (dezesseis) anos, salmo menor, a partir de 14 (quatorze) anos, na condição de aprendiz, nos termos do inciso XXXIII, do art. 7° da Constituição Federal.
4. Declaro que a proposta apresentada para essa licitação foi elaborada de maneira independente, de acordo com o que é estabelecido na Instrução Normativa n° 2 de 16 de setembro de 2009 da SLTI/MP.
5. Declaro que não possuo, em minha cadeia produtiva, empregados executando trabalho degradante ou forçado, observando o disposto nos incisos III e IV do art. 1° e no inciso III do art. 5° da Constituição Federal.
6. Declaro que, conforme disposto no art. 93 da Lei n°8.213, de 24 de julho de 1991, estou ciente do cumprimento da reserva de cargos prevista em lei para pessoa com deficiência ou para reabilitado da Previdência Social e que, se aplicado ao número de funcionários da minha empresa, atendo às regras de acessibilidade previstas na legislação.

DOCUMENTOS ANEXADOS AO PROCESSO

- Outros - SUBESTAÇÕES AÉREAS VARGEM GRANDE DOCS NOVO.zip

FICHA TÉCNICA ANEXADA AO PROCESSO

- Ficha Técnica - ficha edital completa com composição.pdf

VALORES DOS LANCES CADASTRADOS

Lote	Item	Produto	Marca	Quantidade	Referência (R$)	Lance inicial (R$)	Valor total (R$)
1	1	Implantação de Subestações Aéreas		1	R$ 2.715.122,98	R$ 2.706.482,80	R$ 2.706.482,80

Prefeitura de
VARGEM GRANDE
DE MÃOS DADAS CONSTRUINDO O NOVO

COMISSÃO DE LICITAÇÃO
Fls. 35
Rubrica

VALIDAÇÃO DOS DOCUMENTOS DE HABILITAÇÃO.

A. DE A. MARTINS EIRELI.

Estado do Maranhão **Certidão Negativa de Débito**

Secretaria da Fazenda

Resultado da Validação da Certidão Negativa de Débito

Nº da Certidão: 202400/22
Data de Validade: 14/02/2023 09:41:27
Data de Emissão: 17/10/2022 09:41:27
Inscrição Estadual: 126672563
CPF/CNPJ: 39372769000176
Razão Social: A DE A MARTINS EIRELI

Nova Consulta | Imprimir

COMISSÃO DE LICITAÇÃO
Fls. 319
Rubrica

Desenvolvido pela Sefaz/COTEC - 2005-2009

Estado do Maranhão **Certidão Negativa de Dívida Ativa**

Secretaria da Fazenda

Resultado da Validação da Certidão NegativaDividaAtiva de Dívida Ativa

CERTIDÃO VÁLIDA!

Nº da Certidão: 071556/22

Data de Validade: 14/02/2023

Data de Emissão: 17/10/2022 09:42:05

Inscrição Estadual: 126672563

CPF/CNPJ: 39372769000176

Razão Social: A DE A MARTINS EIRELI

Nova Consulta | Imprimir

COMISSÃO DE LICITAÇÃO
Fls. 320
Rubrica

Desenvolvido pela Sefaz/COTEC - 2005-2009

19/12/2022
17:37

Validação - Digidoc

COMISSÃO DE LICITAÇÃO
Fls. 327
Rubrica

Este documento corresponde a este código de validação (CERTJUDONE-1VCR - 822022: CEB05A8352).

Dados do Documento Administrativo

Número do Documento: CERTJUDONE-1VCR - 822022

Código de Validação: CEB05A8352

Validar Documento

Baixar Original | Visualizar Original

Assinaturas

Signatário	Data de assinatura	Status do documento
JANIO SILVA SOARES	29/11/2022 11:35	RECEBIDO

Clique para visualizar o arquivo original referente a este documento : CERTJUDONE-1VCR 822022.

Nova consulta

SIT - Subsecretaria de Inspeção do Trabalho

COMISSÃO DE LICITAÇÃO Fls. 322 Rubrica

Emitir Certidão | Verificar Autenticidade

Verificar Autenticidade de Certidão de Cumprimento da Cota de Contratação de Pcds/Reabilitados

Preencha os dados solicitados

Código no documento: 4yXPBUC

Código ao lado: 28789

Consultar | Limpar

O documento foi emitido para o CNPJ: 39372769
16/12/2022 11:22 com o código de verificação 4y

Ok

Aviso: para emitir **certidões de débitos trabalhistas** e obter outras infor

Recomendações para uso do sistema: **Utilização do navegador Mozilla Firefox 3.x ou superior (Preferencialmente) ou Internet Explorer 9.x ou superior**

Todos os direitos reservados - Ministério do Trabalho e Previdência - 1997 - 2022 - [1.1.14]

COMISSÃO DE LICITAÇÃO
Fls. 323
Rubrica

CONSULTA CERTIDÃO ONLINE

DOCUMENTO VERIFICADO

O DOCUMENTO ABAIXO FOI CONFIRMADO COMO **AUTÊNTICO.**

COMISSÃO DE LICITAÇÃO Fls. 324 Rubrica

NIRE (Sede)	CNPJ	Data de Arquivamento do Ato Constitutivo	Início de Atividade
21600164451	39.372.769/0001-76	09/10/2020	09/10/2020

Endereço Completo
PRAÇA MERCADO CENTRAL, Nº20, BOX 20, CENTRO - Coroatá/MA - CEP65415000

Situação
ATIVA
Status
SEM STATUS

Arquivamentos Posteriores

Ato	Número	Data	Descrição
002	20221191739	02/10/2022	ALTERACAO DE DADOS (EXCETO NOME EMPRESARIAL)
223	20220795045	24/06/2022	BALANCO
002	20210239123	19/02/2021	ALTERACAO DE DADOS (EXCETO NOME EMPRESARIAL)
091	21600164451	09/10/2020	ENQUADRAMENTO DE EMPRESA DE PEQUENO PORTE
091	21600164451	09/10/2020	ATO CONSTITUTIVO

Esta certidão foi emitida automaticamente em 24/11/2022, às 09:44:06 (horário de Brasília). Se impressa, verificar sua autenticidade no **https://www.empresafacil.ma.gov.br**, com o código **VMA8OHEW**.

MAC2202314794

CARLOS ANDRÉ DE MORAES PEREIRA

Secretário(a) Geral

CONSULTA CERTIDÃO ONLINE

DOCUMENTO VERIFICADO

O DOCUMENTO ABAIXO FOI CONFIRMADO COMO **AUTÊNTICO.**

COMISSÃO DE LICITAÇÃO
Fls. 325
Rubrica

COMISSÃO DE LICITAÇÃO
Fls. 326
Rubrica

COMISSÃO DE LICITAÇÃO
Fls. 327
Rubrica

NIRE (Sede)	CNPJ	Arquivamento do Ato Constitutivo	Início de Atividade
21600164451	39.372.769/0001-76	09/10/2020	09/10/2020

Endereço Completo
PraÇa MERCADO CENTRAL, Nº 20, BOX 20 CENTRO - Coroatá/MA - CEP 65415-000

COMISSÃO DE LICITAÇÃO Fls. 32f

Objeto
4744099 COMERCIO VAREJISTA DE MATERIAIS DE CONSTRUCAO EM GERAL 3312103 MANUTENCAO E REPARACAO DE APARELHOS ELETROMEDICOS E ELETROTERAPEUTICOS E EQUIPAMENTOS DE IRRADIACAO 4313400 OBRAS DE TERRAPLENAGEM 4321500 INSTALACAO E MANUTENCAO ELETRICA 4322302 INSTALACAO E MANUTENCAO DE SISTEMAS CENTRAIS DE AR CONDICIONADO, DE VENTILACAO E REFRIGERACAO 4322303 INSTALACOES DE SISTEMA DE PREVENCAO CONTRA INCENDIO 4329104 MONTAGEM E INSTALACAO DE SISTEMAS E EQUIPAMENTOS DE ILUMINACAO E SINALIZACAO EM VIAS PUBLICAS, PORTOS E AEROPORTOS 4399105 PERFURACAO E CONSTRUCAO DE POCOS DE AGUA 4541202 COMERCIO POR ATACADO DE PECAS E ACESSORIOS PARA MOTOCICLETAS E MOTONETAS 4652400 COMERCIO ATACADISTA DE COMPONENTES ELETRONICOS E EQUIPAMENTOS DE TELEFONIA E COMUNICACAO 4742300 COMERCIO VAREJISTA DE MATERIAL ELETRICO 4752100 COMERCIO VAREJISTA ESPECIALIZADO DE EQUIPAMENTOS DE TELEFONIA E COMUNICACAO 4757100 COMERCIO VAREJISTA ESPECIALIZADO DE PECAS E ACESSORIOS PARA APARELHOS ELETROELETRONICOS PARA USO DOMESTICO, EXCETO INFORMATICA E COMUNICACAO 4923002 SERVICO DE TRANSPORTE DE PASSAGEIROS - LOCACAO DE AUTOMOVEIS COM MOTORISTA 7711000 LOCACAO DE AUTOMOVEIS SEM CONDUTOR 7732201 ALUGUEL DE MAQUINAS E EQUIPAMENTOS PARA CONSTRUCAO SEM OPERADOR, EXCETO ANDAIMES 8122200 IMUNIZACAO E CONTROLE DE PRAGAS URBANAS 9511800 REPARACAO E MANUTENCAO DE COMPUTADORES E DE EQUIPAMENTOS PERIFERICOS 4751201 COMERCIO VAREJISTA ESPECIALIZADO DE EQUIPAMENTOS E SUPRIMENTOS DE INFORMATICA 4759899 COMERCIO VAREJISTA DE OUTROS ARTIGOS DE USO PESSOAL E DOMESTICO NAO ESPECIFICADOS ANTERIORMENTE 4330404 SERVICOS DE PINTURA DE EDIFICIOS EM GERAL 4120400 CONSTRUCAO DE EDIFICIOS 4683400 COMERCIO ATACADISTA DE DEFENSIVOS AGRICOLAS, ADUBOS, FERTILIZANTES E CORRETIVOS DO SOLO 4753900 COMERCIO VAREJISTA ESPECIALIZADO DE ELETRODOMESTICOS E EQUIPAMENTOS DE AUDIO E VIDEO 4673-7/00 COMERCIO ATACADISTA DE MATERIAL ELETRICO 4754-7/03 COMERCIO VAREJISTA DE ARTIGOS DE ILUMINACAO 4754-7/01 COMERCIO VAREJISTA DE MOVEIS.

Capital	Porte	Prazo de Duração
R$ 110.000,00 (cento e dez mil reais) **Capital Integralizado** R$ 110.000,00 (cento e dez mil reais)	EPP (Empresa de Pequeno Porte)	Indeterminado

Titular

Nome	CPF	Administrador	Início do Mandato	Término do Mandato
ALICE DE ALENCAR MARTINS	059.187.203-08	S	28/09/2020	Indeterminado

Dados do Administrador

Nome	CPF	Início do Mandato	Término do Mandato
ALICE DE ALENCAR MARTINS	059.187.203-08	28/09/2020	Indeterminado

Último Arquivamento

Data	Número	Ato/eventos	Situação	Status
02/10/2022	20221191739	002 / 021 - ALTERACAO DE DADOS (EXCETO NOME EMPRESARIAL)	ATIVA	SEM STATUS

Esta certidão foi emitida automaticamente em 24/11/2022, às 09:43:49 (horário de Brasília).
Se impressa, verificar sua autenticidade no **https://www.empresafacil.ma.gov.br**, com o código **NGLGRBG6**.

MAC2202314740

COMISSÃO DE LICITAÇÃO
Fls. 329
Rubrica

CARLOS ANDRÉ DE MORAES PEREIRA

Secretário Geral

PODER JUDICIÁRIO
JUSTIÇA DO TRABALHO

COMISSÃO DE LICITAÇÃO
Fls. 330
Rubrica

CERTIDÃO NEGATIVA DE DÉBITOS TRABALHISTAS

Nome: A. DE A. MARTINS LTDA (MATRIZ E FILIAIS)
CNPJ: 39.372.769/0001-76
Certidão nº: 45571669/2022
Expedição: 16/12/2022, às 10:19:42
Validade: 14/06/2023 - 180 (cento e oitenta) dias, contados da data de sua expedição.

Certifica-se que **A. DE A. MARTINS LTDA (MATRIZ E FILIAIS)**, inscrito(a) no CNPJ sob o nº **39.372.769/0001-76, NÃO CONSTA** como inadimplente no Banco Nacional de Devedores Trabalhistas.
Certidão emitida com base nos arts. 642-A e 883-A da Consolidação das Leis do Trabalho, acrescentados pelas Leis ns.º 12.440/2011 e 13.467/2017, e no Ato 01/2022 da CGJT, de 21 de janeiro de 2022.
Os dados constantes desta Certidão são de responsabilidade dos Tribunais do Trabalho.
No caso de pessoa jurídica, a Certidão atesta a empresa em relação a todos os seus estabelecimentos, agências ou filiais.
A aceitação desta certidão condiciona-se à verificação de sua autenticidade no portal do Tribunal Superior do Trabalho na Internet (http://www.tst.jus.br).
Certidão emitida gratuitamente.

INFORMAÇÃO IMPORTANTE
Do Banco Nacional de Devedores Trabalhistas constam os dados necessários à identificação das pessoas naturais e jurídicas inadimplentes perante a Justiça do Trabalho quanto às obrigações estabelecidas em sentença condenatória transitada em julgado ou em acordos judiciais trabalhistas, inclusive no concernente aos recolhimentos previdenciários, a honorários, a custas, a emolumentos ou a recolhimentos determinados em lei; ou decorrentes de execução de acordos firmados perante o Ministério Público do Trabalho, Comissão de Conciliação Prévia ou demais títulos que, por disposição legal, contiver força executiva.

Certidões APF

COMISSÃO DE LICITAÇÃO
Fls. 331
Rubrica

Consulta Consolidada de Pessoa Jurídica

NOVA CONSULTA

CNPJ: 39.372.769/0001-76

Razão Social: A. DE A. MARTINS EIRELI

Nome Fantasia:

Órgão Emissor	Certidão	Tempo de Geração (segundos)	
TCU	Inidôneos - Licitantes Inidôneos	0.07	✓
CNJ	CNIA - Cadastro Nacional de Condenações Cíveis por Ato de Improbidade Administrativa e Inelegibilidade	0.03	✓
Portal da Transparência	CEIS - Cadastro Nacional de Empresas Inidôneas e Suspensas	0.12	✓
Portal da Transparência	CNEP - Cadastro Nacional de Empresas Punidas	0.10	✓

BAIXAR PDF

COMISSÃO DE LICITAÇÃO
Fls. 332
Rubrica

COMPROVANTE DE INSCRIÇÃO E DE SITUAÇÃO CADASTRAL

COMISSÃO DE LICITAÇÃO Fls. 333 Rubrica

Comprovante de Inscrição e de Situação Cadastral

Cidadão,

Confira os dados de Identificação da Pessoa Jurídica e, se houver qualquer divergência, providencie junto à RFB a sua atualização cadastral.

A informação sobre o porte que consta neste comprovante é a declarada pelo contribuinte.

REPÚBLICA FEDERATIVA DO BRASIL

CADASTRO NACIONAL DA PESSOA JURÍDICA

NÚMERO DE INSCRIÇÃO	COMPROVANTE DE INSCRIÇÃO E DE SITUAÇÃO CADASTRAL	DATA DE ABERTURA
39.372.769/0001-76 MATRIZ		09/10/2020

NOME EMPRESARIAL
A. DE A. MARTINS LTDA

TÍTULO DO ESTABELECIMENTO (NOME DE FANTASIA)
****

PORTE
EPP

CÓDIGO E DESCRIÇÃO DA ATIVIDADE ECONÔMICA PRINCIPAL
47.44-0-99 - Comércio varejista de materiais de construção em geral

CÓDIGO E DESCRIÇÃO DAS ATIVIDADES ECONÔMICAS SECUNDÁRIAS
33.12-1-03 - Manutenção e reparação de aparelhos eletromédicos e eletroterapêuticos e equipamentos de irradiação
41.20-4-00 - Construção de edifícios
43.13-4-00 - Obras de terraplenagem
43.21-5-00 - Instalação e manutenção elétrica
43.22-3-02 - Instalação e manutenção de sistemas centrais de ar condicionado, de ventilação e refrigeração
43.22-3-03 - Instalações de sistema de prevenção contra incêndio
43.29-1-04 - Montagem e instalação de sistemas e equipamentos de iluminação e sinalização em vias públicas, portos e aeroportos
43.30-4-04 - Serviços de pintura de edifícios em geral
43.99-1-05 - Perfuração e construção de poços de água
45.41-2-02 - Comércio por atacado de peças e acessórios para motocicletas e motonetas
46.52-4-00 - Comércio atacadista de componentes eletrônicos e equipamentos de telefonia e comunicação
46.73-7-00 - Comércio atacadista de material elétrico
46.83-4-00 - Comércio atacadista de defensivos agrícolas, adubos, fertilizantes e corretivos do solo
47.42-3-00 - Comércio varejista de material elétrico
47.51-2-01 - Comércio varejista especializado de equipamentos e suprimentos de informática
47.52-1-00 - Comércio varejista especializado de equipamentos de telefonia e comunicação
47.53-9-00 - Comércio varejista especializado de eletrodomésticos e equipamentos de áudio e vídeo
47.54-7-01 - Comércio varejista de móveis
47.54-7-03 - Comércio varejista de artigos de iluminação
47.57-1-00 - Comércio varejista especializado de peças e acessórios para aparelhos eletroeletrônicos para uso doméstico, exceto informática e comunicação

CÓDIGO E DESCRIÇÃO DA NATUREZA JURÍDICA
206-2 - Sociedade Empresária Limitada

LOGRADOURO	NÚMERO	COMPLEMENTO
PC MERCADO CENTRAL	20	BOX 20

CEP	BAIRRO/DISTRITO	MUNICÍPIO	UF
65.415-000	CENTRO	COROATA	MA

ENDEREÇO ELETRÔNICO	TELEFONE
ALICEALENCAR993@GMAIL.COM	(99) 8209-9947/ (99) 9141-1381

ENTE FEDERATIVO RESPONSÁVEL (EFR)
*****

SITUAÇÃO CADASTRAL	DATA DA SITUAÇÃO CADASTRAL
ATIVA	09/10/2020

MOTIVO DE SITUAÇÃO CADASTRAL

SITUAÇÃO ESPECIAL	DATA DA SITUAÇÃO ESPECIAL
********	********

Aprovado pela Instrução Normativa RFB nº 1.863, de 27 de dezembro de 2018.

Emitido no dia **19/12/2022** às **17:21:38** (data e hora de Brasília).

REPÚBLICA FEDERATIVA DO BRASIL

COMPROVANTE DE INSCRIÇÃO E DE SITUAÇÃO CADASTRAL

CADASTRO NACIONAL DA PESSOA JURÍDICA

NÚMERO DE INSCRIÇÃO	COMPROVANTE DE INSCRIÇÃO E DE SITUAÇÃO CADASTRAL	DATA DE ABERTURA
39.372.769/0001-76 MATRIZ		09/10/2020

NOME EMPRESARIAL
A. DE A. MARTINS LTDA

CÓDIGO E DESCRIÇÃO DAS ATIVIDADES ECONÔMICAS SECUNDÁRIAS
47.59-8-99 - Comércio varejista de outros artigos de uso pessoal e doméstico não especificados anteriormente
49.23-0-02 - Serviço de transporte de passageiros - locação de automóveis com motorista
77.11-0-00 - Locação de automóveis sem condutor
77.32-2-01 - Aluguel de máquinas e equipamentos para construção sem operador, exceto andaimes
81.22-2-00 - Imunização e controle de pragas urbanas
95.11-8-00 - Reparação e manutenção de computadores e de equipamentos periféricos

CÓDIGO E DESCRIÇÃO DA NATUREZA JURÍDICA
206-2 - Sociedade Empresária Limitada

LOGRADOURO	NÚMERO	COMPLEMENTO
PC MERCADO CENTRAL	20	BOX 20

CEP	BAIRRO/DISTRITO	MUNICÍPIO	UF
65.415-000	CENTRO	COROATA	MA

ENDEREÇO ELETRÔNICO	TELEFONE
ALICEALENCAR993@GMAIL.COM	(99) 8209-9947/ (99) 9141-1381

ENTE FEDERATIVO RESPONSÁVEL (EFR)
*****

SITUAÇÃO CADASTRAL	DATA DA SITUAÇÃO CADASTRAL
ATIVA	09/10/2020

MOTIVO DE SITUAÇÃO CADASTRAL

SITUAÇÃO ESPECIAL	DATA DA SITUAÇÃO ESPECIAL
********	********

COMISSÃO DE LICITAÇÃO
Fls. 334
Rubrica

Aprovado pela Instrução Normativa RFB nº 1.863, de 27 de dezembro de 2018.

Emitido no dia **19/12/2022** às **17:21:38** (data e hora de Brasília).

Página: **2/2**

CONSULTAR QSA | VOLTAR | IMPRIMIR

A RFB agradece a sua visita. Para informações sobre política de privacidade e uso, clique aqui.

Passo a passo para o CNPJ | Consultas CNPJ | Estatísticas | Parceiros | Serviços CNPJ

COMPROVANTE DE INSCRIÇÃO E DE SITUAÇÃO CADASTRAL

COMISSÃO DE LICITAÇÃO
Fls. 339
Rubrica

© 2018 PORTAL DA REDESIM. Todos direitos reservados.

Receita Federal PGFN

CERTIDÃO CONJUNTA

COMISSÃO DE LICITAÇÃO Fls. 336 Rubrica

Confirmação da Autenticidade de Certidões

Resultado da Confirmação de Autenticidade de Certidão

CNPJ: 39.372.769/0001-76

Código de Controle: 46B7.5845.BAC8.992A

Data da Emissão: 12/12/2022

Hora da Emissão: 09:45:25

Tipo Certidão: Positiva com Efeitos de Negativa

Certidão Positiva com Efeitos de Negativa emitida em 12/12/2022, com validade até 10/06/2023.

Página Anterior

Nova consulta

Voltar Imprimir

COMISSÃO DE LICITAÇÃO
Fls. 337
Rubrica

CAIXA
CAIXA ECONÔMICA FEDERAL

Certificado de Regularidade do FGTS - CRF

Inscrição: 39.372.769/0001-76
Razão Social: A DE A MARTINS EIRELI
Endereço: PC DO MERCADO CENTRAL / CENTRO / COROATA / MA / 65415-000

A Caixa Econômica Federal, no uso da atribuição que lhe confere o Art. 7, da Lei 8.036, de 11 de maio de 1990, certifica que, nesta data, a empresa acima identificada encontra-se em situação regular perante o Fundo de Garantia do Tempo de Servico - FGTS.

O presente Certificado não servirá de prova contra cobrança de quaisquer débitos referentes a contribuições e/ou encargos devidos, decorrentes das obrigações com o FGTS.

Validade:08/12/2022 a 06/01/2023

Certificação Número: 2022120804253126949509

Informação obtida em 19/12/2022 17:31:28

A utilização deste Certificado para os fins previstos em Lei esta condicionada a verificação de autenticidade no site da Caixa: **www.caixa.gov.br**

TRIBUNAL DE CONTAS DA UNIÃO

COMISSÃO DE LICITAÇÃO
Fls. 338
Rubrica

Consulta Consolidada de Pessoa Jurídica

Este relatório tem por objetivo apresentar os resultados consolidados de consultas eletrônicas realizadas diretamente nos bancos de dados dos respectivos cadastros. A responsabilidade pela veracidade do resultado da consulta é do Órgão gestor de cada cadastro consultado. A informação relativa à razão social da Pessoa Jurídica é extraída do Cadastro Nacional da Pessoa Jurídica, mantido pela Receita Federal do Brasil.

Consulta realizada em: 19/12/2022 17:57:13

Informações da Pessoa Jurídica:

Razão Social: **A. DE A. MARTINS EIRELI**
CNPJ: **39.372.769/0001-76**

Resultados da Consulta Eletrônica:

Órgão Gestor: **TCU**
Cadastro: **Licitantes Inidôneos**
Resultado da consulta: **Nada Consta**

Para acessar a certidão original no portal do órgão gestor, clique AQUI.

Órgão Gestor: **CNJ**
Cadastro: **CNIA - Cadastro Nacional de Condenações Cíveis por Ato de Improbidade Administrativa e Inelegibilidade**
Resultado da consulta: **Nada Consta**

Para acessar a certidão original no portal do órgão gestor, clique AQUI.

Órgão Gestor: **Portal da Transparência**
Cadastro: **Cadastro Nacional de Empresas Inidôneas e Suspensas**
Resultado da consulta: **Nada Consta**

Para acessar a certidão original no portal do órgão gestor, clique AQUI.

Órgão Gestor: **Portal da Transparência**
Cadastro: **CNEP - Cadastro Nacional de Empresas Punidas**
Resultado da consulta: **Nada Consta**

Para acessar a certidão original no portal do órgão gestor, clique AQUI.

Obs: A consulta consolidada de pessoa jurídica visa atender aos princípios de simplificação e

racionalização de serviços públicos digitais. Fundamento legal: Lei nº 12.965, de 23 de abril de 2014, Lei nº 13.460, de 26 de junho de 2017, Lei nº 13.726, de 8 de outubro de 2018, Decreto nº 8.638 de 15, de janeiro de 2016.

COMISSÃO DE LICITAÇÃO
Fls. 339
Rubrica

GOVERNO DO MARANHÃO
EMPRESA FÁCIL

Acesso exclusivo dos estaduais e municipais

Sobre o Portal

Serviços

Legislação

Parceiros

Fale Conosco

Manuais

Municípios Implantados

Consultar informações

Notificações

Autenticidade de documentos

COMISSÃO DE LICITAÇÃO
Fls. 340
Rubrica

DADOS DA CONSULTA

Protocolo:

220795045

Data do Protocolo:

24/06/2022

Número de Registro:

21600164451

Arquivamento:

20220795045

Empresa:

A. DE A. MARTINS LTDA

Documento(s):

Balanço

Voltar

(98) 2106-8500 **Ver mais**
Av. Pedro II, N°199 - Centro, São Luís - MA, 65010-450
ouvidoria@jucema.ma.gov.br

GOVERNO DO MARANHÃO EMPRESA FÁCIL

FAMEM

GOVERNO DO MARANHÃO
EMPRESA FÁCIL

Acesso exclusivo dos
estaduais e municipais

Sobre o Portal

Serviços

Legislação

Parceiros

Fale Conosco

Manuais

Municípios Implantados

Consultar Informações

Notificações

Autenticidade de documentos

COMISSÃO DE LICITAÇÃO
Fls. 341
Rubrica

DADOS DA CONSULTA

Protocolo:

221191739

Data do Protocolo:

30/09/2022

Número de Registro:

21600164451

Arquivamento:

20221191739

Empresa:

A. DE A. MARTINS LTDA

Documento(s):

Contrato

Voltar

(98) 2106-8500 **Ver mais**
Av. Pedro II, N°199 - Centro, São Luís - MA, 65010-450
ouvidoria@jucema.ma.gov.br

GOVERNO DO MARANHÃO EMPRESA FÁCIL

FAMEM

Prefeitura Municipal de

Coroatá

SECRETARIA MUNICIPAL DE ORÇAMENTO, GESTÃO E FINANÇAS

Setor de Tributos

COMISSÃO DE LICITAÇÃO
Fls. 342
Rubrica

Página Inicial

Verificar Autenticidade

Selecione o tipo do Documento

- (●) Alvará
- ( ) Certidão
- ( ) Documentos da Ação Fiscal
- ( ) Nota Avulsa
- ( ) Auto de Infração

Confimação

Prezado Contribuinte

Documento válido e emitido pelo Portal de Tributos Municipais!

Em caso de dúvidas, entre em contato conosco através do telefone (98)3235-7787.

Endereço da prefeitura:

Praça Dr. Sarney, nº 159, Centro
Cep: 65.415-000
E-mail: coroata.tributos@gmail.com

Suporte Online

Clique aqui. Tire suas dúvidas com um de nossos atendentes.

Exibir mapa ampliado

Portal dos Tributos Municipais© 2022

Prefeitura Municipal de

Coroatá

SECRETARIA MUNICIPAL DE ORÇAMENTO, GESTÃO E FINANÇAS

Setor de Tributos

Página Inicial

COMISSÃO DE LICITAÇÃO
Fls. 343
Rubrica

Verificar Autenticidade

Selecione o tipo do Documento

- ○ Alvará
- ◉ Certidão
- ○ Documentos da Ação Fiscal
- ○ Nota Avulsa
- ○ Auto de Infração

Confimação

Prezado Contribuinte

Documento válido e emitido pelo Portal de Tributos Municipais!

Em caso de dúvidas, entre em contato conosco através do telefone (98)3235-7787.

Endereço da prefeitura:

Praça Dr. Sarney, nº 159, Centro
Cep: 65.415-000
E-mail: coroata.tributos@gmail.com

Suporte Online

Clique aqui. Tire suas dúvidas com um de nossos atendentes.

Exibir mapa ampliado

Portal dos Tributos Municipais© 2022

Prefeitura Municipal de

Coroatá

SECRETARIA MUNICIPAL DE ORÇAMENTO, GESTÃO E FINANÇAS

Setor de Tributos

COMISSÃO DE LICITAÇÃO Fls. 344 Rubrica

Página Inicial

Verificar Autenticidade

Selecione o tipo do Documento

- ○ Alvará
- ◉ Certidão
- ○ Documentos da Ação Fiscal
- ○ Nota Avulsa
- ○ Auto de Infração

Confirmação

Prezado Contribuinte

Documento válido e emitido pelo Portal de Tributos Municipais!

Em caso de dúvidas, entre em contato conosco através do telefone (98)3235-7787.

Endereço da prefeitura:

Praça Dr. Sarney, nº 159, Centro
Cep: 65.415-000
E-mail: coroata.tributos@gmail.com

Suporte Online

Clique aqui. Tire suas dúvidas com um de nossos atendentes.

Exibir mapa ampliado

Portal dos Tributos Municipais© 2022

Tutorial SITAC

COMISSÃO DE LICITAÇÃO
Fls. 345
Rubrica

MENU

DETALHES DA CERTIDÃO

Detalhe

Número: **875296**
Ano: **2022**
Data de Cadastro: **27/10/2022**
Data de Emissão: **27/10/2022**
Tipo: **CERTIDÃO DE REGISTRO E QUITAÇÃO PESSOA JURIDICA**
Situação Atual: **DOCUMENTO EMITIDO**
Baixa cópia do arquivo de impressão da certidão

Notas (2)

Descrição

A capacidade técnico-profissional da empresa é comprovada pelo conjunto dos acervos técnicos dos profissionais constantes de seu quadro técnico.

Esta certidão perderá a validade, caso ocorra qualquer alteração posterior dos elementos cadastrais nela contidos

Páginas: 1

Status (1)

Mostrar 10 registros

Buscar:

XLS PDF RELATÓRIO GERENCIAL

SITUAÇÃO	DATA - HORA	OBSERVAÇÃO
DOCUMENTO EMITIDO	27/10/2022 - 08:44:00	

Mostrando de 1 até 1 de 1 registros

Primeiro Anterior 1 Seguinte Ultimo

CREA-MA
Conselho Regional de Engenharia e Agronomia do Estado do Maranhão

Tutorial SITAC

COMISSÃO DE LICITAÇÃO
Fls. 346
Rubrica

MENU

DETALHES DA CERTIDÃO

Detalhe

Número: **876375**
Ano: **2022**
Data de Cadastro: **29/11/2022**
Data de Emissão: **14/12/2022**
Tipo: **CERTIDÃO DE ACERVO TÉCNICO COM ATESTADO**
Situação Atual: **DOCUMENTO PAGO**
Baixa cópia do arquivo de impressão da certidão

Notas (4)

Descrição

A Certidão de Acervo Técnico (CAT) à qual o atestado está vinculado constituirá prova da capacidade técnico-profissional da pessoa jurídica somente se o responsável técnico indicado estiver ou venha a ser integrado ao seu quadro técnico por meio de declaração entregue no momento da habilitação ou da entrega das propostas.

Certificamos que se encontra vinculado à presente CAT o atestado apresentado em cumprimento à Lei nº 8.666/93, expedido pela pessoa jurídica contratante, a quem cabe a responsabilidade pela veracidade e exatidão das informações nele constantes. É de responsabilidade deste Conselho a verificação da atividade profissional em conformidade com a Lei nº 5.194/66 e Resoluções do Conselho Federal de Engenharia e Agronomia - CONFEA.

Esta certidão perderá a validade, caso ocorra qualquer alteração posterior dos elementos cadastrais nela contidos.

Fica(m) Excluído(s), no entanto, o(s) serviço(s) cujas atribuições não competem ao(s) profissional(is) em questão.

Páginas: 1

Status (4)

Mostrar 10 registros

Buscar: XLS PDF RELATÓRIO GERENCIAL

SITUAÇÃO	DATA - HORA	OBSERVAÇÃO
DOCUMENTO EMITIDO	29/11/2022 - 10:58:27	
BOLETO EMITIDO	29/11/2022 - 21:24:37	
DOCUMENTO PAGO	29/11/2022 -	
DOCUMENTO PROCESSADO	29/11/2022 - 22:31:48	

Mostrando de 1 até 4 de 4 registros

Primeiro Anterior 1 Seguinte Último

CREA-MA
Conselho Regional de Engenharia e Agronomia do Estado do Maranhão

Tutorial SITAC

COMISSÃO DE LICITAÇÃO
Fls. 347
Rubrica

MENU

DETALHES DA CERTIDÃO

Detalhe

Número:	**876259**
Ano:	**2022**
Data de Cadastro:	**24/11/2022**
Data de Emissão:	**24/11/2022**
Tipo:	**CERTIDÃO DE REGISTRO E QUITAÇÃO PESSOA FÍSICA**
Situação Atual:	**DOCUMENTO EMITIDO**
Baixa cópia do arquivo de impressão da certidão	

Notas (4)

Descrição

A falsificação deste documento constitui-se em crime previsto no Código Penal Brasileiro, sujeitando o(a) autor(a) à respectiva ação penal.

CERTIFICAMOS que caso ocorra(m) alteração(ões) no(s) elemento(s) contido(s) neste documento, esta Certidão perderá a sua validade para todos os efeitos.

Esta certidão perderá a validade, caso ocorra qualquer alteração posterior dos elementos cadastrais nela contidos.

Válido em todo território nacional.

Páginas: 1

Status (1)

Mostrar 10 registros

Buscar: XLS PDF RELATÓRIO GERENCIAL

SITUAÇÃO	DATA - HORA	OBSERVAÇÃO
DOCUMENTO EMITIDO	24/11/2022 - 11:18:13	

Mostrando de 1 até 1 de 1 registros

Primeiro Anterior 1 Seguinte Último

CREA-MA

Conselho Regional de Engenharia e Agronomia do Estado do Maranhão

CRCMA
CONSELHO REGIONAL DE CONTABILIDADE DO MARANHÃO

SERVIÇOS ONLINE

COMISSÃO DE LICITAÇÃO
Fls. 34F
Rubrica

ACESSO PÚBLICO \ CONFIRMAÇÃO DE VERACIDADE

Certificação Digital de Documento Emitido

Dados do documento CERTIDÃO DE HABILITAÇÃO PROFISSIONAL

Número de Controle:	24808
Data de emissão:	16/12/2022 às 10:26:03
Validade:	16/03/2023
Número Registro:	MA-010838/O-6
Nome:	ELIVALDO OLIVEIRA SILVA

Voltar

© 2022 Spiderware

MUNICIPIO DE VARGEM GRANDE

COMISSÃO DE LICITAÇÃO
Fls. 319
Rubrica

Ata do Processo

Ata da sessão de licitação pública, na modalidade de Registro de Preços, a que se refere o edital nº PE-059/2022-CPL/PMVG do(a) MUNICIPIO DE VARGEM GRANDE, CNPJ 05.648.738/0001-83.

Nome do promotor / comprador: MUNICIPIO DE VARGEM GRANDE
Data de início do recebimento das propostas: 06 de dezembro de 2022 às 21:00
Data da Realização: 19 de dezembro de 2022 às 16:00
Local: www.licitamaisbrasil.com.br
Pregoeiro responsável: Ricardo Barros Pereira
Ao(s) 19 dia(s) do mês dezembro do ano de 2022, no endereço eletrônico www.licitamaisbrasil.com.br, nos termos da convocação de aviso de licitação, reuniram-se o(a) pregoeiro(a) Sr.(a) Ricardo Barros Pereira juntamente com a equipe de apoio Sr.(a) Karlianne Dos Santos Vidinha e Maria Cleiciane Costa Conceição, para proceder a sessão pública de Registro de Preços com o objetivo de Contratação de serviços: O objeto da presente licitação é a escolha da proposta mais vantajosa para o Registro de Preços, do tipo menor Preço por Empreitada Global, visando a Futura Contratação de Serviços de Implantação de Subestações Aéreas no Município de Vargem Grande/MA, conforme condições, quantidades e exigências estabelecidas neste Edital e seus anexos..

Empresas participantes

Nome da Empresa:	CNPJ:	Responsável:	Telefone:	E-mail:
A. DE A. MARTINS EIRELI	39.372.769/0001-76	ALICE DE ALENCAR MARTINS	(99) 82099-9479	alicealencar993@gmail.com

Resultados Por Item/Lote

Item/Lote 1: Implantação de Subestações Aéreas
Participação: Ampla participação
Situação: Encerrado
Empresa vencedora: A. DE A. MARTINS EIRELI

Valor Unitário:	Quantidade:	Valor Global:	Valor de Referência:	Diferença:
R$ 2.706.482,80	1	R$ 2.706.482,80	R$ 2.715.122,98	-R$ 8.640,18

Classificação final do(s) Participante(s):

Nome do Participante:	CNPJ:	Classificado:	Lance Inicial:	Lance Final:
A. DE A. MARTINS EIRELI	**39.372.769/0001-76**	**Sim**	**R$ 2.706.482,80**	**R$ 2.706.482,80**

Fornecedores aderentes ao cadastro de reserva:

Não houve formação do Cadastro de Reserva devido à falta de fornecedores aptos.

Resultados / Métricas do Processo

Somatória dos Valores de Referência: R$ 2.715.122,98
Somatória dos Valores Finais: R$ 2.706.482,80
Diferença Total: -R$ 8.640,18
Quantidade de Lotes/Itens no processo: 1
Quantidade de Lotes/Itens Negociados: 1
Quantidade de Lotes/Itens Fracassados: 0
Quantidade de Empresas Participantes: 1
Quantidade de Empresas Vencedoras: 1
Duração total do processo: 19 dias 15 horas e 31 minutos

Os registros realizados pelo sistema de todas a ações ocorridas na sala de negociação, como as mensagens trocadas durante a sessão, os lances intermediários e os valores de itens/lotes consolidados por licitantes, se encontram no relatório de disputa, anexo a essa ata.

Nada mais havendo a declarar, foi encerrada a sessão pública do Registro de Preços às 12:31, do dia 26 de dezembro de 2022, sendo a respectiva Ata lavrada pelo Pregoeiro e Equipe de Apoio.

COMISSÃO DE LICITAÇÃO
Fls. 350
Rubrica

Pregoeiro(a): Ricardo Barros Pereira

Equipe de Apoio: Karlianne Dos Santos Vidinha

Equipe de Apoio: Maria Cleiciane Costa Conceição

MUNICIPIO DE VARGEM GRANDE

COMISSÃO DE LICITAÇÃO
Fls. 355
Rubrica

Anexo I - Relatório de Disputa

Nome do promotor / comprador: MUNICIPIO DE VARGEM GRANDE

Edital: PE-059/2022-CPL/PMVG
Data de início do recebimento das propostas: 06 de dezembro de 2022 às 21:00
Data da Realização: 19 de dezembro de 2022 às 16:00
Local: www.licitamaisbrasil.com.br
Pregoeiro(a) responsável: Ricardo Barros Pereira
Ao(s) 19 dia(s) do mês dezembro do ano de 2022, no endereço eletrônico www.licitamaisbrasil.com.br, nos termos da convocação de aviso de licitação, reuniram-se o(a) pregoeiro(a) Sr.(a) Ricardo Barros Pereira juntamente com a equipe de apoio Sr.(a) Karlianne Dos Santos Vidinha e Maria Cleiciane Costa Conceição, para proceder a sessão pública de Registro de Preços com o objetivo de Contratação de serviços: O objeto da presente licitação é a escolha da proposta mais vantajosa para o Registro de Preços, do tipo menor Preço por Empreitada Global, visando a Futura Contratação de Serviços de Implantação de Subestações Aéreas no Município de Vargem Grande/MA, conforme condições, quantidades e exigências estabelecidas neste Edital e seus anexos..

Resultados Por Item/Lote

Item/Lote 1: Implantação de Subestações Aéreas
Situação: Encerrado
Empresa vencedora: A. DE A. MARTINS EIRELI
CNPJ Empresa Vencedora: 39.372.769/0001-76
Responsável pela Empresa Vencedora: ALICE DE ALENCAR MARTINS
Telefone Empresa Vencedora: (99) 82099-9479

Empresas participantes

Nome da Empresa:	CNPJ:	Classificado:	Lance Inicial:
A. DE A. MARTINS EIRELI	39.372.769/0001-76	Sim	R$ 2.706.482,80

Lances Cadastrados Durante a Fase de Registro de Preços

Data / Hora:	Participante:	Valor:

Histórico do Chat de Mensagens

Data / Hora:	Autor:	Descrição:
26/12/2022 - 12:30	Mensagem do sistema	Lote/Item Homologado.
21/12/2022 - 11:45	Mensagem do sistema	Lote/Item adjudicado, iniciada a Etapa de Homologação do Lote/Item em favor do licitante
21/12/2022 - 11:45	Mensagem do sistema	Iniciado os procedimentos para adjudicação do Lote/Item em favor do licitante
21/12/2022 - 10:39	Mensagem do sistema	O 1° Colocado foi habilitado pelo Pregoeiro, está iniciada a Etapa de Interesse em Interpor Recursos, as empresas interessadas em interpor recurso ao processo, terão 30 minutos para fazê-lo através do botão "Indicar Interesse em interpor recursos"
21/12/2022 - 10:17	Mensagem do sistema	O licitante A. DE A. MARTINS EIRELI anexou a proposta readequada
21/12/2022 - 10:07	Pregoeiro(a) - Ricardo Barros Pereira	Sob pena de desclassificação caso não seja enviado.
21/12/2022 - 10:07	Pregoeiro(a) - Ricardo Barros Pereira	Solicito o envio da proposta readequada conforme conforme o anexo VI e item 8.3.2 do edital.
21/12/2022 - 10:05	Pregoeiro(a) - Ricardo Barros Pereira	Bom dia! Após a analise dos documentos a empresa esta habilitada.
21/12/2022 - 10:04	Mensagem do sistema	Processo reiniciado.
19/12/2022 - 18:32	Licitante - STRATO CONSTRUCOES E SERVICOS LTDA	Os documentos vão ficar a disposição para analise do pubblico?
19/12/2022 - 18:31	Licitante - STRATO CONSTRUCOES E SERVICOS LTDA	Que Beleza. Só um participante
19/12/2022 - 16:18	Mensagem do sistema	Processo temporariamente suspenso.
19/12/2022 - 16:18	Pregoeiro(a) - Ricardo Barros Pereira	A sessão sera suspensa para validação e analise dos documentos de habilitação. Retornaremos no dia 21/12 as 10:00
19/12/2022 - 16:17	Mensagem do sistema	Negociações encerradas. Iniciada a Etapa de Habilitação do 1° Colocado, em caso de dúvidas ou apontamentos, contatar o pregoeiro através do Chat de Mensagens. Licitantes interessados em Aderir ao Cadastro de Reserva, poderão sinalizar através do botão "Aderir ao Cadastro de Reserva"

MUNICIPIO DE VARGEM GRANDE

COMISSÃO DE LICITAÇÃO
Fls. 352
Rubrica

Data / Hora:	Autor:	Descrição:
19/12/2022 - 16:15	Licitante 1 - A. DE A. MARTINS EIRELI	Não senhor, já estamos no nosso limite de preços
19/12/2022 - 16:10	Pregoeiro(a) - Ricardo Barros Pereira	Senhor licitante você teria condições de executar o serviço a um valor inferior ao de sua proposta?
19/12/2022 - 16:09	Mensagem do sistema	Iniciada a Etapa de Negociação com o 1° Colocado. Favor se atentarem as mensagens encaminhadas pelo pregoeiro através do Chat de Mensagens.
19/12/2022 - 16:08	Pregoeiro(a) - Ricardo Barros Pereira	Após a fase competitiva, será realizada a convocação da empresa para apresentação de anexo contendo a proposta ajustada ao lance vencedor, conforme prazo e condições estabelecidas no instrumento convocatório.
19/12/2022 - 16:08	Pregoeiro(a) - Ricardo Barros Pereira	A exclusão de lance pelo pregoeiro durante a fase competitiva é medida excepcional e somente será promovida quando houver fortes indícios acerca da inexequibilidade do preço.
19/12/2022 - 16:08	Licitante 1 - A. DE A. MARTINS EIRELI	Boa tarde
19/12/2022 - 16:05	Pregoeiro(a) - Ricardo Barros Pereira	Nos termos da Lei Federal nº 8.666/93, a licitante que não mantiver sua proposta poderá ficar impedida de licitar e contratar com esta Administração pelo prazo de até 5 (cinco) anos, razão pela qual, ela deverá formular seus lances com responsabilidade.
19/12/2022 - 16:05	Pregoeiro(a) - Ricardo Barros Pereira	Após a etapa de lances, o pregoeiro poderá realizar diligência, com fundamento no art. 43, §3º, da Lei Federal nº 8.666/93, destinada a esclarecer ou complementar informações sobre os documentos já enviados no momento do cadastramento da proposta.
19/12/2022 - 16:05	Pregoeiro(a) - Ricardo Barros Pereira	É importante deixar bem claro que são de responsabilidade da licitante todas as transações efetuadas em seu nome, especialmente o cadastramento de propostas e o oferecimento de lances, ainda que o acesso ao sistema seja realizado por terceiros.
19/12/2022 - 16:04	Pregoeiro(a) - Ricardo Barros Pereira	Bom Tarde! Senhores Licitantes, dou início a sessão pública do Pregão Eletrônico nº PE-059/2022, promovido pela Administração Pública do Município de Vargem Grande.
19/12/2022 - 16:04	Mensagem do sistema	Iniciada a Etapa de Análise das propostas iniciais apresentadas pelos licitantes interessados no processo.
16/12/2022 - 18:00	Mensagem do sistema	Está encerrado o prazo para o envio das propostas inicais.
06/12/2022 - 21:00	Mensagem do sistema	O processo está aberto para o envio das propostas iniciais.

Pregoeiro(a): Ricardo Barros Pereira

Equipe de Apoio: Karlianne Dos Santos Vidinha

Equipe de Apoio: Maria Cleiciane Costa Conceição

Prefeitura de VARGEM GRANDE

COMISSÃO DE LICITAÇÃO Fls. 333 Rubrica

Relatório de Classificação

Relatório de Classificação da licitação pública, na modalidade de Registro de Preços, a que se refere o edital nº PE-059/2022-CPL/PMVG do(a) MUNICIPIO DE VARGEM GRANDE, CNPJ 05.648.738/0001-83.

Nome do promotor / comprador: MUNICIPIO DE VARGEM GRANDE
Edital: PE-059/2022-CPL/PMVG
Data de inicio do recebimento das propostas: 06 de dezembro de 2022 às 21:00
Data da Realização: 19 de dezembro de 2022 às 16:00
Local: www.licitamaisbrasil.com.br
Pregoeiro responsável: Ricardo Barros Pereira
Ao(s) 19 dia(s) do mês dezembro do ano de 2022, no endereço eletrônico www.licitamaisbrasil.com.br, nos termos da convocação de aviso de licitação, reuniram-se o(a) pregoeiro(a) Sr.(a) Ricardo Barros Pereira juntamente com a equipe de apoio Sr.(a) Karlianne Dos Santos Vidinha e Maria Cleiciane Costa Conceição, para proceder a sessão pública de Registro de Preços com o objetivo de adquirir/contratar: O objeto da presente licitação é a escolha da proposta mais vantajosa para o Registro de Preços, do tipo menor Preço por Empreitada Global, visando a Futura Contratação de Serviços de Implantação de Subestações Aéreas no Município de Vargem Grande/MA, conforme condições, quantidades e exigências estabelecidas neste Edital e seus anexos..

Item/Lote 1: Implantação de Subestações Aéreas
Participação: Ampla participação
Situação: Habilitação
Motivo:
Classificação final do(s) Participante(s):

Nome do Participante:	CNPJ:	Classificado:	Lance Final:
A. DE A. MARTINS EIRELI	**39.372.769/0001-76**	**Sim**	**R$ 2.706.482,80**

Pregoeiro(a): Ricardo Barros Pereira

Equipe de Apoio: Karlianne Dos Santos Vidinha

Equipe de Apoio: Maria Cleiciane Costa Conceição

Prefeitura de
VARGEM GRANDE
DE MÃOS DADAS CONSTRUINDO O NOVO

COMISSÃO DE LICITAÇÃO
Fls. 354
Rubrica

Relatório de Primeiros Colocados da Fase de Lances

Nome do promotor / comprador: MUNICIPIO DE VARGEM GRANDE

Edital: PE-059/2022-CPL/PMVG
Data de início do recebimento das propostas: 06 de dezembro de 2022 às 21:00
Data da Realização: 19 de dezembro de 2022 às 16:00
Local: www.licitamaisbrasil.com.br
Pregoeiro(a) responsável: Ricardo Barros Pereira

Empresa: A. DE A. MARTINS EIRELI
CNPJ: 39.372.769/0001-76
Valor total do Fornecedor: R$ 2.706.482,80

Lote:	Especificação:	Unidade:	Quantidade:	Valor Unitário:	Valor Total:
1	Implantação de Subestações Aéreas	Serviço	1	R$ 2.706.482,80	R$ 2.706.482,80

Pregoeiro(a): Ricardo Barros Pereira

Equipe de Apoio: Karlianne Dos Santos Vidinha

Equipe de Apoio: Maria Cleiciane Costa Conceição

EMPRESA: A. DE A. MARTINS LTDA
CNPJ: 39.372.769/0001-76
PRAÇA DO MERCADO CENTRAL 01 CENTRO
COROATA-MA

CARTA PROPOSTA DO OBJETO - READEQUADA

Prefeitura Municipal de Vargem Grande – MA.
Comissão Permanente de Licitações - CPL
Ref.: Pregão Eletrônico nº PE-059/2022.
Proc. Adm nº 0101.06559.2022.

Prezados Senhores,

Após cuidadoso exame e estudo do Pregão Eletrônico em referência, com os quais estamos plenamente de acordo, apresentamos nossa proposta para o Registro de Preços, do tipo menor Preço por Empreitada Global, visando a Futura Contratação de Serviços de Implantação de Subestações Aéreas no Município de Vargem Grande/MA, conforme condições, quantidades e exigências estabelecidas neste Edital e seus anexos.

O valor global de nossa proposta final é de R$ 2.706.482,80 (dois milhões e setecentos e seis mil e quatrocentos e oitenta e dois reais e oitenta centavos), conforme detalhado na Planilha de Quantidades e Preços anexa.

COMISSÃO DE LICITAÇÃO
Fls. 38
Rubrica

EMPRESA: A. DE A. MARTINS LTDA
CNPJ: 39.372.769/0001-76
PRAÇA DO MERCADO CENTRAL 01 CENTRO
COROATA-MA

Item	Especificação	Marca	Valor
1	Registro de Preços, do tipo menor Preço por Empreitada Global, visando a Futura Contratação de Serviços de Implantação de Subestações Aéreas no Município de Vargem Grande/MA, conforme condições, quantidades e exigências estabelecidas neste Edital e seus anexos.	Serviço	R$ 2.706.482,80
VALOR PROPOSTO (CONFORME DETALHAMENTO ABAIXO)			**R$ 2.706.482,80**

ITEM	REFERÊNCIA	DESCRIÇÃO	UND	QUANTIDADE	PREÇO UNITÁRIO	PREÇO UNITÁRIO COM BDI	PREÇO TOTAL COM BDI
1		**SERVIÇOS INICIAIS**					R$ 92.099,70
1.1	CPU 001	AQUISIÇÃO E ASSENTAMENTO DE PLACA DE OBRA	M^2	135	R$ 531,28	R$ 682,22	R$ 92.099,70
2		**ADMINISTRAÇÃO E MOBILIZAÇÃO**					R$ 109.711,70
2.1	CPU 002	MOBILIZAÇÃO E DESMOBILIZAÇÃO DE EQUIPAMENTO	UN	70	R$ 424,35	R$ 544,91	R$ 38.143,70
2.2	CPU 003	ADMINISTRAÇÃO LOCAL	MÊS	12	R$ 4.644,50	R$ 5.964,00	R$ 71.568,00
3		**SUBESTAÇÕES AÉREAS**					R$ 2.503.693,40

COMISSÃO DE LICITAÇÃO
Fls. 386
Rubrica

EMPRESA: A. DE A. MARTINS LTDA
CNPJ: 39.372.769/0001-76
PRAÇA DO MERCADO CENTRAL 01 CENTRO
COROATA-MA

3.1	CPU 004	SUBESTAÇÃO AÉREA 112,5 KVA COMPLETA EM POSTE DE CONCRETO DUPLO T 11/600	UN	15	R$	45.316,19	R$	58.190,52	R$	872.857,80
3.2	CPU 005	SUBESTAÇÃO AÉREA 75 KVA COMPLETA EM POSTE DE CONCRETO DUPLO T 11/300	UN	5	R$	37.667,18	R$	48.368,43	R$	241.842,15
3.3	CPU 006	SUBESTAÇÃO AÉREA 45 KVA COMPLETA EM POSTE DE CONCRETO DUPLO T 11/300	UN	20	R$	22.758,75	R$	29.224,51	R$	584.490,20
3.4	CPU 007	SUBESTAÇÃO AÉREA 30 KVA COMPLETA EM POSTE DE CONCRETO DUPLO T 11/300	UN	15	R$	21.302,67	R$	27.354,76	R$	410.321,40
3.5	CPU 008	SUBESTAÇÃO AÉREA MONOFÁSICA 15 KVA COMPLETA EM POSTE DE CONCRETO DUPLO T 11/300 EM ÁREA RURAL	UN	15	R$	20.464,75	R$	26.278,79	R$	394.181,85
4		**LIMPEZA DA OBRA**							R$	978,00
4.1	CPU 009	LIMPEZA GERAL DA OBRA	M^2	300	R$	2,54	R$	3,26	R$	978,00
								VALOR TOTAL:	**R$**	**2.706.482,80**

Agência: 127. C.C: 49556-8. Banco do nordeste

Estamos cientes de que os quantitativos constantes da Planilha de Quantidades e Preços são estimativos, e poderão variar para mais ou para menos, em função das reais necessidades da PREFEITURA, observados os limites legais. Nossa proposta é válida por 60 (sessenta) dias a partir da abertura do envelope e, caso nos seja adjudicado o objeto da licitação, comprometemo-nos a comparecer no local, data e horário estabelecidos pela PREFEITURA para a assinatura do Contrato.

COMISSÃO DE LICITAÇÃO
Fls. 387
Rubrica

EMPRESA: A. DE A. MARTINS LTDA
CNPJ: 39.372.769/0001-76
PRAÇA DO MERCADO CENTRAL 01 CENTRO
COROATA-MA

Coroata (MA), em 21 de dezembro de 2022.

ALICE DE ALENCAR MARTINS:05918720308 Assinado de forma digital por ALICE DE ALENCAR MARTINS:05918720308 Dados: 2022.12.21 10:13:52 -03'00'

RAZÃO SOCIAL: A. DE A. MARTINS LTDA
CNPJ: 39.372.769/0001-76
Alice de Alencar Martins

COMISSÃO DE LICITAÇÃO
Fls. 34
Rubrica

Prefeitura de
VARGEM GRANDE
DE MÃOS DADAS CONSTRUINDO O NOVO

COMISSÃO DE LICITAÇÃO
Fls. 359
Rubrica

Termo de Adjudicação

Nome do promotor / comprador: MUNICIPIO DE VARGEM GRANDE

Edital: PE-059/2022-CPL/PMVG
O(A) Pregoeiro(a) da(o) MUNICIPIO DE VARGEM GRANDE, sr.(a) Ricardo Barros Pereira, no uso das atribuições legais, conforme legislação vigente (Lei 8666/1993 e Lei 10.520/2002), após exame e deliberação do processo administrativo Nº 0101.06559.2022 que institui o presente Registro de Preços, resolve Adjudicar.

Empresas vencedoras

Empresa:	Total:
A. DE A. MARTINS EIRELI	R$ 2.706.482,80

Lote 1:
Situação: Adjudicação
Empresa vencedora: A. DE A. MARTINS EIRELI
Item: Implantação de Subestações Aéreas

Valor Unitário:	Quantidade:	Valor Global:	Valor de Referência:	Diferença:
R$ 2.706.482,80	1	R$ 2.706.482,80	R$ 2.715.122,98	-R$ 8.640,18

Data e horário da Adjudicação:
21 de dezembro de 2022 às 11:45

Pregoeiro: Ricardo Barros Pereira

Prefeitura de
VARGEM GRANDE
DE MÃOS DADAS CONSTRUIMOS O NOVO

COMISSÃO DE LICITAÇÃO
Fls. 360
Rubrica

DESPACHO

À Assessoria Jurídica
Prefeitura Municipal de Vargem Grande – MA

Senhor Assessor,

Anexo ao presente estamos encaminhando o processo licitatório nº 059/2022, oriundo do processo administrativo nº 0101.06559.2022, na modalidade PREGÃO, que versa sobre Contratação de Serviços de Implantação de Subestações Aéreas no Município de Vargem Grande/MA, para análise, e demais providências cabíveis.

Sendo o que dispomos para o momento reiteramos nossos mais sinceros votos de estima e consideração.

Vargem Grande - MA, 22 de dezembro de 2022.

Ricardo Barros Pereira
Pregoeiro Municipal
Portaria nº 004/2022

Prefeitura de
VARGEM GRANDE
DE MÃOS DADAS CONSTRUINDO O NOVO

COMISSÃO DE LICITAÇÃO
Fls. 361
Rubrica

RESULTADO DE JULGAMENTO

PREGÃO ELETRÔNICO Nº SRP-059/2022-CPL/PMVG

PROC. ADMINISTRATIVO Nº 0101.06559.2022

Tornamos público o resultado do PREGÃO ELETRÔNICO Nº SRP-059/2022-CPL/PMVG. PROC. ADMINISTRATIVO Nº 0101.06559.2022, do tipo menor preço Item, objetivando Registro de Preços, do tipo menor Preço por Empreitada Global, visando a Futura Contratação de Serviços de Implantação de Subestações Aéreas no Município de Vargem Grande/MA, tendo como vencedora a empresa: A. DE A. MARTINS EIRELI inscrita no CNPJ nº 39.372.769/0001-76, considerada vencedora total do certame com valor total de R$ 2.706.482,80 (dois milhões setecentos e seis mil, quatrocentos e oitenta e dois reais e oitenta centavos). Comunica assim o resultado final do Procedimento, levando em conta o interesse público e Administrativo.

Vargem Grande - MA, em 22 de Dezembro de 2022.

Ricardo Barros Pereira
Portaria nº 004/2022
Pregoeiro Municipal

SECRETARIA MUNICIPAL DE ADMINISTRAÇÃO - LICITAÇÃO - RESULTADO DE JULGAMENTO: 058/2022

RESULTADO DE JULGAMENTO PREGÃO ELETRÔNICO Nº SRP -058/2022-CPL/PMVG PROC. ADMINISTRATIVO Nº 0101.06558.2022 Tornamos público o resultado do PREGÃO ELETRÔNICO Nº SRP -058/2022-CPL/PMVG. PROC. ADMINISTRATIVO Nº 0101.06558.2022, do tipo menor preço Item, objetivando Registro de Preços, do tipo menor Preço, visando a Futura Contratação de Empresa para Fornecimento de link de dados full -duplex por meio de transmissão de rádio digital, dedicado, para o uso de diversos Setores e Secretarias do Município de Vargem Grande/MA, tendo como vencedora a empresa: A M SANTOS DINIZ inscrita no CNPJ nº 26.748.842/0001 -10, considerada vencedora total do certame com valor total de R$ 240.600,00 (duzentos e quarenta mil e seiscentos reais). Comunica assim o resultado final do Procedimento, levando em conta o interesse público e Administrativo. Vargem Grande - MA, em 22 de Dezembro de 2022. **Ricardo Barros Pereira** Pregoeiro Municipal.

SECRETARIA MUNICIPAL DE EDUCAÇÃO - LICITAÇÃO - RESULTADO DE JULGAMENTO: 059/2022

RESULTADO DE JULGAMENTO PREGÃO ELETRÔNICO Nº SRP -059/2022-CPL/PMVG PROC. ADMINISTRATIVO Nº 0101.06559.2022 Tornamos público o resultado do PREGÃO ELETRÔNICO Nº SRP -059/2022-CPL/PMVG. PROC. ADMINISTRATIVO Nº 0101.06559.2022, do tipo menor preço Item, objetivando Registro de Preços, do tipo menor Preço por Empreitada Global, visando a Futura Contratação de Serviços de Implantação de Subestações Aéreas no Município de Vargem Grande/MA, tendo como vencedora a empresa : A. DE A. MARTINS EIRELI inscrita no CNPJ nº 39.372.769/0001 -76, considerada vencedora total do certame com valor total de R$ 2.706.482,80 (dois milhões setecentos e seis mil, quatrocentos e oitenta e dois reais e oitenta centavos). Comunica assim o resultado final do P rocedimento, levando em conta o interesse público e Administrativo. Vargem Grande - MA, em 22 de Dezembro de 2022. **Ricardo Barros Pereira** Pregoeiro Municipal

SECRETARIA MUNICIPAL DE OBRAS E TRANSPORTES - LICITAÇÃO - EXTRATO DE CONTRATO: 20220604/2022

EXTRATO DE CONTRATO

CONTRATO Nº 20220604 **ORIGEM:** PREGÃO Nº 020/2022-SRP/PE **CONTRATANTE:** SECRETARIA MUNICIPAL DE OBRAS, TRANSP. E URBANISMO **CONTRATADA(O):** CONSTRUÇÕES E COMÉRCIO LUPA LTDA **OBJETO:** Contratação de Empresa especializada para Locação de Máquinas Pesadas, Caminhões basculantes e equipamentos em geral, para utilização em horas traba lhadas para manutenção de estradas e outros serviços que exijam tais equipamentos, sem fornecimento por parte da empresa, de combustível e motorista/operador, para atender as demandas da Prefeitura Municipal de Vargem Grande/MA. **VALOR TOTAL:** R$ 690.000,00 (seiscentos e noventa mil reais) **PROGRAMA DE TRABALHO:** Exercício 2022 Atividade 0108.151220001.0.004 Manutenção da Secretaria de Obras, Transporte e Urbanismo , Classificação econômica 3.3.90.39.00 Outros serv. de terc. pessoa jurídica, Subelemento 3.3.90.39.99 , no valor de R$ 690.000,00 **VIGÊNCIA:** 12 de Dezembro de 2022 a 31 de Dezembro de 2022 **DATA DA ASSINATURA:** 12 de Dezembro de 2022, **ICARO DA SILVA PORTELA-** Secretário de Obras Tansp. e Urbanismo.

COMISSÃO DE LI... Fls. 362 Rubrica

Assinado eletronicamente por: Rafael Santos Nunes - CPF: ***.705.933-** em 23/12/2022 20:44:29 - IP com nº: 192.168.0.14
Autenticação em: www.vargemgrande.ma.gov.br/diariooficial.php?id=1119

COMISSÃO DE LICITAÇÃO
Fls. 363
Rubrica

ASSESSORIA JURIDICA DO MUNICIPIO DE VARGEM GRANDE – MA

REF.PROC. N º 0101.06559.2022

REQUERENTE: Secretaria Municipal de Educação

ASSUNTO: Registro de preços, do tipo menor preço por empreitada global, visando a futura contratação de serviços de implantação de subestações aéreas no município de Vargem Grande/MA.

PARECER JURÍDICO CONCLUSIVO Nº 079/2022 – ASSEJUR/CPL

- RELATÓRIO:

Veio a conhecimento da Assessoria Jurídica do Município a existência do processo 0101.06559.2022, para a análise quanto à legalidade para o registro de preços, do tipo menor preço por empreitada global, visando a futura contratação de serviços de implantação de subestações aéreas no município de Vargem Grande/MA.

- FINALIDADE E ABRANGÊNCIA DO PARECER JURÍDICO

A presente manifestação jurídica tem o escopo de assistir a autoridade assessorada no controle interno da legalidade administrativa dos atos a serem praticados ou já efetivados. Ela envolve, também, o exame prévio e conclusivo dos textos de contratos ou instrumentos congêneres a serem celebrados e publicados.

Nossa função é justamente apontar possíveis riscos do ponto de vista jurídico e recomendar providências, para salvaguardar a autoridade assessorada, a quem compete avaliar a real dimensão do risco e a necessidade de se adotar ou não a precaução recomendada.

Importante salientar, que o exame dos autos processuais restringe-se aos seus aspectos jurídicos, excluídos, portanto, aqueles de natureza técnica. Em relação a estes, partiremos da premissa de que a autoridade competente municiou-se dos conhecimentos específicos imprescindíveis para a sua adequação às necessidades da Administração, observando os requisitos legalmente impostos.

Rua Dr. Nina Rodrigues, 20 - Centro, Vargem Grande - MA
CEP: 65430-000 | Tel. (98)3461-1340
prefeituradevargemgrandema@hotmail.com

COMISSÃO DE LICITAÇÃO
Fls. 364
Rubrica

De fato, presume-se que as especificações técnicas contidas no presente processo, inclusive quanto ao detalhamento do objeto da contratação, suas características, requisitos e avaliação do preço estimado e escolha da modalidade, tenham sido regularmente determinadas pelo setor competente do órgão, com base em parâmetros técnicos objetivos, para a melhor consecução do interesse público.

De outro lado, cabe esclarecer que, via de regra, não é papel do órgão de assessoramento jurídico exercer a auditoria quanto à competência de cada agente público para a prática de atos administrativos. Incumbe, isto sim, a cada um destes observar se os seus atos estão dentro do seu espectro de competências.

Finalmente, é nosso dever salientar que determinadas observações são feitas sem caráter vinculativo, mas em prol da segurança da própria autoridade assessorada a quem incumbe, dentro da margem de discricionariedade que lhe é conferida pela lei, avaliar e acatar, ou não, tais ponderações. Não obstante, as questões relacionadas à legalidade serão apontadas para fins de sua correção. O prosseguimento do feito sem a observância destes apontamentos será de responsabilidade exclusiva da Administração.

- <u>FUNDAMENTAÇÃO</u>

A doutrina administrativista conceitua licitação como um procedimento administrativo, de observância obrigatória pelos órgãos e entidades da administração pública, em que, observada a igualdade entre os participantes, seleciona a proposta mais vantajosa ao poder público, uma vez preenchidos os requisitos mínimos necessários ao bom cumprimento das obrigações elencadas no instrumento convocatório e em seu respectivo contrato administrativo.

Trata-se, portanto, de uma disputa isonômica ao fim da qual será selecionada dentre as propostas apresentadas, aquela que demonstra maior vantajosidade aos interesses da administração para realização de obras, serviços, concessões, alienação, compras, entre outros. Tal premissa, encontra-se expressa na Carta Magna, *in verbis:*

> Art. 37. A administração pública direta e indireta de qualquer dos Poderes da União, dos Estados, do Distrito Federal e dos Municípios obedecerá aos princípios de legalidade, impessoalidade, moralidade, publicidade e eficiência e, também, ao seguinte:
>
> XXI - ressalvados os casos especificados na legislação, as obras, serviços, compras e alienações serão contratados mediante processo de licitação pública que assegure igualdade de condições a todos os concorrentes, com cláusulas que estabeleçam obrigações de pagamento, mantidas as condições efetivas da proposta, nos termos da

Rua Dr. Nina Rodrigues, 20 - Centro, Vargem Grande - MA
CEP: 65430-000 | Tel. (98)3461-1340
prefeituradevargemgrandema@hotmail.com

COMISSÃO DE LICITAÇÃO
Fls. 365
Rubrica

lei, o qual somente permitirá as exigências de qualificação técnica e econômica indispensáveis à garantia do cumprimento das obrigações.

A realização de licitação na modalidade Pregão é aplicável para a contratação de bens e serviços comuns, independentemente do valor, nos termos do art. 1º da Lei nº 10.520/02, o que se aplica ao caso em tela, uma vez que o objeto licitado é Serviços. As modalidades podem ser definidas de acordo com o art. 22, da Lei nº 8.666/93. Porém optou-se por utilizar o Pregão, visto a sua garantia de isonomia.

Vale destacar, para fins de verificação da adequação da modalidade utilizada, posicionamentos do TCU, a seguir:

> *"Utilize, sempre que possível, a modalidade de pregão para a aquisição de bens e serviços comuns, assim considerados aqueles cujos padrões de desempenho e de qualidade possam ser objetivamente definidos pelo edital, por meio de especificações usuais no mercado, podendo, todavia, adotar outra modalidade, mas, neste caso, desde que a escolha seja devidamente justificada."* ***Acórdão nº 2.900/2009 – Plenário;***

> *"Verifica-se, portanto, que o principal aspecto a ser observado no que se refere a opção pela modalidade de pregão e a possibilidade de se imprimir que se ressaltar que os procedimentos executados pela Administração Publica para realização do pregão devem também obedecer aos princípios norteadores de todo ato administrativo, em especial, aqueles previstos no art. 37, caput, da Lei Maior."* ***Acórdão nº 1182/2007 – Plenário.***

A modalidade de licitação pregão pode ser realizada, de acordo com a legislação federal, no modo presencial (Decreto Federal nº 3.555/2000) e no modo eletrônico (Decreto Federal nº 5.450/2005), sendo este último utilizado no caso em comento.

O pregão eletrônico é uma das formas de realização da modalidade licitatória de pregão, apresentando as regras básicas do pregão presencial com procedimentos específicos, caracterizando-se especialmente pela ausência da "presença física" do pregoeiro e dos demais licitantes, uma vez que toda interação é feita por meio de sistema eletrônico de comunicação pela internet, tendo como importante atributo a potencialização de agilidade aos processos licitatórios, minimizando custos para a Administração Pública.

Rua Dr. Nina Rodrigues, 20 - Centro, Vargem Grande - MA
CEP: 65430-000 | Tel. (98)3461-1340
prefeituradevargemgrandema@hotmail.com

COMISSÃO DE LICITAÇÃO
Fls. 366
Rubrica

O uso e a aplicabilidade do pregão, na forma eletrônica, proporcionam grandes vantagens aos entes públicos, notadamente em virtude de suas características de celeridade, desburocratização, economia, ampla divulgação, publicidade e eficiência na contratação.

Assim, dadas as vantagens do pregão eletrônico, o Decreto n° 10.024, de 20 de setembro de 2019, tornou obrigatória a utilização da modalidade eletrônica para aquisição de bens e serviço comuns, *in verbis:*

> Art. 1º Este Decreto regulamenta a licitação, na modalidade de pregão, na forma eletrônica, para a aquisição de bens e a contratação de serviços comuns, incluídos os serviços comuns de engenharia, e dispõe sobre o uso da dispensa eletrônica, no âmbito da administração pública federal.
>
> § 1º A utilização da modalidade de pregão, na forma eletrônica, pelos órgãos da administração pública federal direta, pelas autarquias, pelas fundações e pelos fundos especiais é obrigatória.

Com dito ao norte a minuta do Edital e do instrumento do contrato acostados folhas pretéritas restam apreciados e aprovados pelo parecer preliminar acostado aos autos, portanto este parecer figurará como conclusivo.

Tendo em vista tratar-se de Pregão Eletrônico para Registro de Preços, além das disposições contidas na Lei Geral de Licitações – que no caso tem aplicação subsidiária – devem ser observadas as determinações contidas na Lei 10.520/2002 e Decreto Federal n.: 7.892/2013.

No caso em tela, verifica-se o atendimento aos ditames legais, visto que a modalidade licitatória utilizada está correta e consta nos autos a pesquisa de mercado.

- <u>DO SISTEMA DE REGISTRO DE PREÇOS</u>

O Registro de preços encontra previsão no art. 15, II, da Lei nº 8.666/1993 como procedimento a ser utilizado preferencialmente para as compras realizadas pela Administração Pública. Contudo, o Decreto Federal nº 7.892/2013, ao regulamentar o dispositivo, previu a sua utilização para além da aquisição de bens, autorizando a adoção nas contratações de serviços.

Impende registrar que o sistema de registro de preços tem como objetivo primordial facilitar as contratações futuras, evitando que, a cada vez, seja realizado novo procedimento licitatório.

Rua Dr. Nina Rodrigues, 20 - Centro, Vargem Grande - MA
CEP: 65430-000 | Tel. (98)3461-1340
prefeituradevargemgrandema@hotmail.com

COMISSÃO DE LICITAÇÃO
Fls. 367
Rubrica

Como se observa, no caso em comento é adequado o enquadramento do objeto a ser contratado às hipóteses descritas no Decreto Federal nº 7.892/2013, pois apresentou as razões que justificam a adoção do SRP.

- <u>ANÁLISE DO PROCESSO:</u>

O procedimento administrativo instaurado para a realização da licitação na modalidade Pregão Eletrônico, cuja regulamentação consta na Lei nº 10.520/02, está instruído com as seguintes peças, em cumprimento ao art. 38 da Lei nº 8.666/93, cuja aplicação é subsidiária nesta modalidade de licitação:

1- Solicitação de abertura de licitação, feita pela Secretaria Municipal de Educação, que tem por finalidade o registro de preços, do tipo menor preço por empreitada global, visando a futura contratação de serviços de implantação de subestações aéreas no município de Vargem Grande/MA;

2- Pesquisas de preço para média de preços auferidos no mercado;

3- Portaria - designação do Pregoeiro e equipe de apoio;

4- Minuta do edital e contrato;

5- Parecer da Consultoria Jurídica – sobre o procedimento licitatório conjunto e referente à minuta do edital e contrato;

6- Consigna-se que houve publicação dos avisos de licitação do Pregão Eletrônico 059/2022, nos meios oficiais, conforme publicação em anexadas ao processo, com data de abertura no dia 19 de dezembro de 2023 as 16:00hrs, portanto em estrita obediência à legislação pertinente quanto à forma e os prazos para a realização do certame, respeitando assim o princípio da publicidade e de acordo com o previsto no art. 20, do Decreto nº 10.024/19;

7- A convocação dos interessados ocorreu por meio da publicação do Edital – e-DOM, DOE e Jornal de grande circulação;

Rua Dr. Nina Rodrigues, 20 - Centro, Vargem Grande - MA
CEP: 65430-000 | Tel. (98)3461-1340
prefeituradevargemgrandema@hotmail.com

COMISSÃO DE LICITAÇÃO
Fls. 368
Rubrica

- **DA SESSÃO DE JULGAMETNO**

1. A Sessão do Pregão Eletrônico N° 059/2022 foi iniciada em 19.12.2022, onde o Pregoeiro abriu a sessão para análise das documentações (ficha técnica). Em seguida foi informado o resultado das análises.

2. Logo após ocorreu o início da fase de lances, tendo esta transcorrido sem qualquer percalço.

3. Seguidamente, o Pregoeiro passou para os procedimentos de habilitação baixando os documentos de habilitação para as referidas análises e validações. A sessão foi suspensa para análise pormenorizada da documentação apresentada, sendo remarcada para o dia 21.12.2023 as 10:00hrs.

4. A sessão foi reiniciada, onde o Pregoeiro e equipe de apoio após as análises declararam a empresa A. DE A. MARTINS EIRELI habilitada no Pregão Eletrônico Nº 059/2022.

5. Em seguida foi iniciado a fase recursal, onde foi aberto o prazo de 30 minutos para manifestação de intensão de recurso. Após este prazo não se constatou nenhuma manifestação de interposição de recurso. Por conseguinte, foi declarada vencedora do Pregão Eletrônico Nº 059/2022 a empresa A. DE A. MARTINS EIRELI em sua totalidade, conforme descritos nos autos.

Desse modo, observa-se que o procedimento adotado está em conformidade com os ditames da lei, bem como a documentação encontra-se legalmente habilitada para efetivação do referido processo. O processo foi adjudicado em 21 de dezembro de 2022 e deverá ser encaminhado, para Homologação dos resultados.

Encaminhe-se para Homologação, empenho, contrato e publicação do Extrato de Contrato.
É o Parecer

Vargem Grande – MA, 23 de dezembro de 2022.

Hugo Raphael Araujo de Mesquita
Assessor Jurídico/CPL

Rua Dr. Nina Rodrigues, 20 - Centro, Vargem Grande - MA
CEP: 65430-000 | Tel. (98)3461-1340
prefeituradevargemgrandema@hotmail.com

MUNICIPIO DE VARGEM GRANDE

COMISSÃO DE LICITAÇÃO
Fls. 369
Rubrica

Termo de Homologação

Nome do promotor / comprador: MUNICIPIO DE VARGEM GRANDE

Edital: PE-059/2022-CPL/PMVG
A Autoridade Competente da(o) Secretaria de Educação, sr.(a) Raimundo Nonato da Costa, no uso das atribuições legais, conforme a legislação vigente (Lei 8666/1993 e Lei 10.520/2002), após constatar a legitimidade dos atos procedimentos e correção jurídica das fases internas e externas do procedimento, resolve HOMOLOGAR o resultado do Registro de Preços n° 0101.06559.2022, cujo objeto trata da Contratação de serviços de: O objeto da presente licitação é a escolha da proposta mais vantajosa para o Registro de Preços, do tipo menor Preço por Empreitada Global, visando a Futura Contratação de Serviços de Implantação de Subestações Aéreas no Município de Vargem Grande/MA, conforme condições, quantidades e exigências estabelecidas neste Edital e seus anexos..

Empresas vencedoras

Empresa:	Total:
A. DE A. MARTINS EIRELI	R$ 2.706.482,80

Lote 1:
Situação: Encerrado
Empresa vencedora: A. DE A. MARTINS EIRELI
Item: Implantação de Subestações Aéreas

Valor Unitário:	Quantidade:	Valor Global:	Valor de Referência:	Diferença:
R$ 2.706.482,80	1	R$ 2.706.482,80	R$ 2.715.122,98	-R$ 8.640,18

Data e horário da Homologação:
26 de dezembro de 2022 às 12:31

Autoridade Competente: Secretaria de Educação